O’ZBEKISTON RESPUBLIKASI OLIY VA O’RTA MAXSUS TA’LIM VAZIRLIGI

TOSHKENT MOLIYA INSTITUTI

IQTISODIY TA’LIMOTLAR TARIXI

fanidan

muammoli ma’ruza matnlari

TO’PLAMI

Toshkent - 2003

“Iqtisodiy ta’limotlar tarixi” fanidan muammoli ma’ruza matnlari to’plami T.: TMI, 2003. - ______ bet.

Muammoli ma’ruza matni ko’zda tutilgan asosiy maqsad turli davrlarda yashab ijod qilgan olim va mutafakkirlarning iqtisodiy fikrlar sohasidagi tarixiy merosi va g’oyaviy boyliklarini o’rganishda talabalarga ko’maklashishdan iborat. Iqtisodiy fanda oldin amal qilib kelgan va hozir amal qilayotgan alohida maktab va yo’nalishlarning kontseptsiya va nazariyalarini o’rganish iqtisodiyot nazariyasidan olgan bilimlarni mustahkamlashga va chuqurlashtirishga, mamlakatimizda sodir bo’layotgan iqtisodiy hodisalarni mustaqil tahlil qilishga va to’g’ri xulosa chiqarishga yordam beradi.

Muammoli ma’ruza matni iqtisodiy ta’limotlar tarixini o’rganuvchi barcha yo’nalishdagi talabalarga mo’ljallangan.

To’plam “Umumiqtisodiy nazariya” kafedrasi majlisida muhokama qilingan va maqullangan. “____”___________200__y. _____-sonli majlis bayoni.

“Umumiqtisodiy nazariya”
kafedrasi mudiri: **_________ T.JO’RAEV.**

Tuzuvchilar: i.f.n., prof. E.Egamov,
i.f.n., dots. A.Islomov,
if.n., dots. A.Sharipov.

Taqrizchilar: TDIU "Iqtisodiy tarix" kafedrasi mudiri:
i.f.d., prof. A.Razzoqov.

TMI, 2003

KIRISH

Iqtisodiy ta'limotlar tarixi iqtisodiy fanlar tizimida alohida o'rin tutadi. U iqtisodiy nazariyani to'ldirib borgach, mustaqil fan sifatida iqtisodchi mutaxassislarni tayyorlashda, ularning iqtisodiy bilim, malakasini oshirishda katta rol o'ynaydi.

Adabiyotlarda fanga quyidagicha ta'rif beriladi: iqtisodiy ta'limotlar tarixi turli tarixiy davrlarda olimlarning asosiy iqtisodiy qarashlari tizimining paydo bo'lishi va rivojlanishining tarixiy jarayonini o'rganadi. Bu shu narsani bildiradiki, iqtisodiy ta'limotlarning vujudga kelishi va rivojlanishi tahlili yozuv ixtiro etilgan quldorlik davrdan boshlab ijtimoiy taraqqiyotning barcha tarixiy jarayonlarini, barcha tarixiy davrlarni o'z ichiga oladi.

Mustaqillikka erishgan jumhuriyatimiz milliy madaniyatining tezkorlik bilan rivojlanishi tabiiy ravishda uning asosiy manbai bo'lish madaniy merosimizni keng va chuqur hamda ilmiy asosda izchil o'rganishimizni taqozo etadi. Ma'lumki, uzoq o'tmishga ega bo'lgan O'rta Osiyo xalqlari tarixi o'z boshidan turli voqealarni, ko'tarilish va susayish davrlarini kechirgan. Bu darvlar tarixda shubhasiz ma'lum iz qoldirgan. Xususan, madaniyatimiz taraqqiyotida IX-XII asrlar katta rol o'ynaydi. Bu davr O'rta Osiyo xalqlarini dunyo madaniyatida mashhur qildi. Chunki O'rta Osiyo xalqlarining bu davrda qo'lga kiritgan madaniy yutuqlari, ilm-fan sohasidagi yangiliklari dunyo madaniyati ilm-fan rivojining ajralmas halqasini tashkil etadi.[1]

XII-XIV asarlarda Italiyada Muxammad Xorazmiy, Ahmad Farg'oniy, Marvoziy, Farobiy, Ibn Sino, Ibn Rushd kabi mashhur Sharq olimlarining asarlari lotin tiliga tarjima etildi, arab ilmiy yutuqlarini o'rganishga intilish tugaydi. Bu asarlar Evropaga keng tarqaldi.

O'rta Osiyo ilm-fan, ma'naviyat, tarixda misli qurilmagan namunalar yaratdi.

Farobiy, Abu Ali Ibn Sino, Beruniy, Firdavsiy, Rudakiy, Buxoriy, Ahmad Yugnakiy, Maxmud Qashg'ariy, Zamaxshariy kabilar shu darv madaniy yuksalishning qoyalari, cho'qqilaridir. Xattoki arab xalifasi Ma'mun O'rta Osiyo

---

[1] M.M.Xayrullaev. O'rta Osiyoda IX – XII asrlarda madaniy taraqqiyot. T., «Fan» 1994. 9-10 betlar.

olimlarini xalifalikning markaziga olib ketgani va ular Bag'dod akademiyasining ko'rki bo'lib, ilm uchun xizmat qilganliklari tarixdan ma'lum.

Iqtisodiy ta'limotlar bilan jamiyat iqtisodiyoti bevosita bog'liq. Jamiyatning rivojlanishida uning roli juda katta. Iqtisodiy ta'limotlar iqtisodiyotda sodir bo'ladigan jarayonlarni passiv aks ettirmaydi, balki ularga muayyan ta'sir ko'rsatish yo'li bilan ijtimoiy rivojlanishning tezlashishiga yoki sekinlashishiga olib keladi. Hammaga ma'lumki, ko'pchilik kontseptsiyalar (masalan, yangi klassik yoki keynschilik) davlatlarning iqtisodiy dasturlari asosi hisoblanib kelindi.

Iqtisodiy ta'limotlar tarixiy rivojlanish jarayoniga muvofiq tarzda o'rganiladi. Shu bilan birga shu narsani qayd qilib o'tish kerakki, iqtisodiy ta'limotlar tarixi zamonaviylikka yo'naltirilgan. Bu ko'rilayotgan muammolarning hozirgi kundagi faolligi bilan ifodalanadi. O'tgan davr iqtisodiy ta'limotlari tahlili ehtiyojlarni to'la qondira olmaydi, qolaversa bunday tahlillar faqat tarixiy jarayonlarni o'rganish uchun amalga oshirilmaydi. Albatta, bugungi kunning dolzarb muammolarini to'la hal etishda o'tgan davr iqtisodchilaridan tayyor javob topish qiyin, ammo o'tgan donishmandlarning fikr-mulohazalari hozirda va kelajak to'g'risida to'g'ri xulosa chiqarish va yangi g'oyalarni yaratish uchun imkon beradi. Tarixiy tajriba shunisi bilan ham qimmatlidir. Tarixiy o'tmishni bilish hozirgi davr ibtidosini yaxshiroq tushunishga yordam beradi.

Davlatimiz rahbarining ko'rsatmasi ilm-fanning hamma sohalarida buyuk ajdodlarimiz qoldirgan mo''tabar ma'naviy ne'matlar va ilmiy qadriyatlarni tadqiq qilib, o'zbek xalqining bugungi avlodiga etkazib berishga da'vat etadi. Tabiiyki, buni milliy qadriyatlaridan biri - tarixiy-iqtisodiy g'oyalar, ta'limotlar, qarashlardir. Buyuk ajdodlarimizning tarixiy-iqtisodiy ta'limotlarini o'rganish, tadqiq etish, ularni bugungi iqtisodiy islohatlarga xizmat qildirish, yosh avlodning iqtisodiy tafakkurini allomalarimiz iqtisodiy merosi ruxida tarbiyalashimiz har qachongidan dolzarbroq bo'lib qoldi. Ma'lumki, zamonaviy iqtisodiy tafakkur, uning tarkibiy qismi bo'lgan bozor iqtisodiyoti ilmni o'rganishda, ayniqsa, davrimiz ruxi talablariga mos keluvchi

iqtisodchi kadrlar tayyorlashda "Iqtisodiy ta'limotlar tarixi" fani o'rni va ahamiyati beqiyos.[1]

Iqtisodiy ta'limotlar tarixi bo'yicha mazkur ma'ruza matnida iqtisodiy fikrlarning paydo bo'lishi va rivojlanishi, o'rta asr davridagi iqtisodiy fikrlar, ayniqsa Sharq musulmon dunyosidagi iqtisodiy fikrlar ko'proq ko'rib chiqildi. Shuningdek, ma'ruza matnida klassik iqtisodiy maktab tahlili va §arbiy Evropa iqtisodiy fikrlari keng o'rin oldi.

O'rganilayotgan mavzularning mohiyatini yaxshiroq tushunish va olgan bilimlarni mustahkamlash maqsadida har bir matndan keyin tayanch iboralari va qo'llanma oxirida test savollari berildi.

---

[1] Q. Yo'ldoshev, Q. Muftaydinov. Iqtisodiy ta'limotlar tarixidan. T.,2000, 3-4 betlar.

I-MAVZU. IQTISODIY TA'LIMOTLAR TARIXI FANINING PREDMETI VA QADIMGI DUNYODAGI IQTISODIY TA'LIMOTLAR.

Reja:

1. Iqtisodiy ta'limotlar tarixi fanining predmeti va ilk iqtisodiy fikrlarni vujudga kelishi. Ko'xna Vaviloniya iqtisodiy fikrlari. "Avesto" iqtisodiy fikrlari.
2. Qadimgi Xindistondagi iqtisodiy fikrlar. "Artxashastra"dagi ilgari surilgan g'oyalar.
3. Qadimgi Xitoy iqtisodiy fikrlari.
4. Qadimgi Gretsiya va Rimdagi iqtisodiy g'oyalar.

Muammoli savollar:

Iqtisodchilarning tadqiqotlaridagi asosiy bosh g'oya nimadan iboratg' Nima uchun ilk iqtisodiy fikrlar qadimgi Osiyoda shakllangang' Dastlabki iqtisodiy g'oya va fikrlar qachon paydo bo'lgang' O'rta Osiyoda eramizdan oldin yaratilgan muqaddas kitobning asosiy g'oyalari qandayg'

1. Iqtisodiy ta'limotlar tarixi fanining predmeti va ilk iqtisodiy fikrlarni vujudga kelishi. Ko'xna Vaviloniya iqtisodiy fikrlari. "Avesto" iqtisodiy fikrlari.

Kishilik jamiyatning dastlabki davrlaridan boshlab xo'jalik yuritish to'g'risida u g'ki bu ko'rinishdagi iqtisodiy fikrlar amal qilib kelgan. Lekin o'sha paytdagi iqtisodiy fikrlar to'g'risidagi ma'lumotlar bizning davrimizga etib kelmagan. Chunki ularni avlodlardan-avlodlarga, asrlardan-asrlarga olib o'tuvchi vosita - g'zuv bo'lmagan. Demak, iqtisodiy fikrlarning paydo bo'lishi va shakllanishi g'zuv bilan bevosita bog'liq. g'zuv qachon paydo bo'lgang' g'zuv bundan olti ming yil avval, miloddan to'rt ming yil oldin o'sha davrning madaniyat o'chog'i hisoblangan Mesopotamiyada ijod qilindi. Qadimgi grek tarixchilari hozirgi Iroqdagi Dajli va Frak darg'larning oralig'idagi joylarni «Mesopotamiya» deb atagan. Bu grekcha so'z bo'lib «ikki darg' oralig'i» ma'nosini bildiradi. Dajli va Frax darg'lari hozirgi Turkiya chegarasidan boshlanib sharq tomon oqib Fors ko'rfaziga quyiladi. Bu ikki darg' atrofidagi joylarning tuprog'i unumdorli, suvi ko'p bo'lib, qishloq xo'jaligi ishlab chiqarishiga juda qo'l kelardi. Ayni zamonda ikki darg' vodiysining janubiy qismidagi asosiy mahalliy xalq sumerlar bo'lib, eng dastlabki g'zuvni o'shalar yaratgan. Dastlabki g'zuv ijod qilingandan keyin, Misr va Qadimgi Sharqdagi xalqlar tarix tiliga kira boshladi. Demak, o'sha darvdan, ya'ni Qadimgi Dung' - quldorlik davridan boshlab dastlabki iqtisodiy fikrlar shakllana boshladi.

Ko'xna Vavilioniya iqtisodiy fikrlari.

Qadimgi Sharqda ancha rivojlangan davlatlardan biri Vavilioniya bo'lgan. Unda xususiy mulkchilik va tovar-pul munosabatlari nisbatan tez rivojlana boshladi.

Jamiyatdagi kishilar borgan sari ko'proq tovar ayirboshlashga jalb qilinardi. Ularning ba'zilari sudxo'rlar to'riga ilinib, xonavayron bo'ldi va qullarga aylandi. To'la huquqli bo'lmagan (qaram) kishilar qatlamining ancha ko'payib borishi vujudga kela boshladi. Harbiylar va soliq to'lovchilardan ajralib qolishga olib keluvchi bunday jarag'n davlatni zaiflashtirgan. Jamiatdagi erkin kishilarni sudxo'rlardan himoya qilish maqsadida (ularning mulkini himoya qilish, savdo, ijara va boshqa shartlarini qonuniy ravishda rasmiylashtirish) xususiy, huquqiy munosabatlarni davlat tartiblashi zarurligi kuchaydi. Davlat bu vazifalarni qonunchilik yo'li bilan hal qilishga uringan. Bu borada iqtisodiy fikrlar nuqtai nazardan Eshnunn podshoxi qonunlari (m.o. XX-XIX asr.) va Xammurapi qonunlari (m.o. XVIII asr.) ancha diqqatga sazovor.

Eshnunn qonunlari matni asosiy mahsulotlarga qat'iy baho o'rnatishdan boshlanadi: "1 gur (o'lchov birligi, ba'zi ma'lumotlarda 300, ba'zilarda esa – 252,6 l. teng) arpa (sotilishi kerak) 1 sikl (8,4g) kumushga … 3 ka (1 ka 0,84 l. teng) birinchi sortli yog' (sotilishi kerak) 1 sikl kumushga, 1 sut (5 l., ba'zi ma'lumotlarda – 8,4 l.) va 2 ka kunjut yog'i (sotilishi kerak) 1 sikl kumushga …"va boshqalar ko'rsatilgan. Birinchi paragrafda arpa, yog', teri, tuz, mis va boshqalarning kumushdagi narxi o'rnatilgan (mahsulotlar shunday miqdorda olinishi kerakkki, ularning qiymati 1 siklga teng bo'lsin); ikkinchi paragrafda har xil turdagi yog'ning arpadagi narxi ko'rsatilgan. Demak, asosiy umumekvivalent sifatida arpa bo'lgan. Buning ustiga ushbu ekvivalentlar o'rtasida qat'iy muvofiqlik o'rnatilgan. Birinchi navbatda arpaning kumushda ifodalangan narxining ko'rsatilishi tasodifiy emas. Qat'iy narxning o'rnatilishi qonun tuzuvchilarga g'llanma va ijara haqi darajasini, jarima miqdorini, foiz normasini, tarbiya uchun to'lov va boshqalarni aniqlash imkonini beradi. Yillik foiz normasi kumushda 20 % va donda 33 1/3 % tashkil etgan. Shu narsani qayd qilib o'tish kerakki, Qadimgi Misrda hatto keyingi davrlarda (X-VIII asr m.o.) sudxo'rlik foiz normasi tez-tez 100 %gacha ko'tarilib turgan. Eski Vaviloniyadagi uncha ko'p bo'lmagan foiz normasi davlatning nafaqat mamlakat xo'jaligi hag'tiga aralashuvidan dalolat beradi, balki tovar-pul munosabatlarining ancha rivojlanganligini ham aks ettiradi. Qadimgi Misr iqtisodig'ti Yaqin Sharqdagiga nisbatan ancha natural bo'lgan. Demak, podsho qonunlari tovar-pul munosabatlarining rivojlanishida ijobiy rol o'ynagan.

Qadimgi Vaviloniyada Xammurapi (m.o. 1792-1750 y.) podsholik qilgan davrda tayg'rlangan qonunlar to'plami ancha obro' qozongan.U nafaqat bir qator qadimgi huquq normalarini qayta ishlab chiqqan, balki milodiydan avvalgi XVIII asrga qadar Qadimgi Mesopotamiyada tarkib topgan sotsial-iqtisodiy munosabatlarni ham tartibga solishga harakat qilgan.

Qonun matni kirish qismdan, hozirgi tasniflash bo'yicha 282 moddani o'z ichiga olgan asosiy qismdan va xulosadan iborat. Unda xo'jalik hag'tiga oid iqtisodiy fikrlar ham aks ettirilgan. Shu narsa diqqatga sazovorki, bir guruh moddalarda Vavilon fuqarolarining mulkini himoya qilish, ijara, sudxo'rlik va ishga g'llash savollari ko'rib chiqilgan.

Qonundagi asosiy narsa Vavilon fuqarolarining mulkini himoya qilish g'ki shunday sharoit yaratishdan iboratki, unda «kuchlilar kuchsizlarni surib

chiqarmasinlar«. Bunda asosiy e'tibor saroy, ibodatxona mulkini hamda vavilonlik fuqarolar va davlat xizmatchilarining, birinchi navbatda harbiylarning mulkini himoya qilishga qaratilgan. Xammurapi qonunlariida ularning ulushi (erlari) sotilishi man etiladi. «Sipoh g'ki soliq to'lovchiga tegishli bo'lgan dala, uy, bog', - deyiladi qonunda, - kumushga sotilishi mumkin emas,». Bundan tashqari, qonunda aytilishicha, o'z mamlakati tashqarisida qul sifatida sotib olingan vavilonlik fuqarolar o'z vataniga qaytgach erkinlikka erishadi.

Qonunda sudxo'rlar zo'ravonligiga qarshi qaratilgan moddalar ham mavjud. Hosil kam bo'lgan paytlarda qarzlarni to'lash muddatini bir yilga cho'zishga ruxsat berilgan (qo'shimcha foiz to'lovisiz). Xammurapi qonunlarida sudxo'rlar o'z xolicha, qarzdorlarning ruxsatisiz qarz evaziga ularning hosilini tortib olishi man etilgan. Ular qat'iy ravishda puldagi (20%) va natural shakldagi (33 1/3 %) foiz normasini aniq belgilab bergan.

Xammurapi kodeksida tutqunlarga nisbatan g'mon munosabatda bo'lgani uchun sudxo'rlarni hatto jazolash (shu jumladan qonuniy yo'l bilan ham) ko'zda tutilgan. Sudxo'rlikning keng rivojlanishiga to'sqinlik qiluvchi asosiy omillardan biri qarzdorlik uchun qullik muxlatining uch yil bilan cheklanishidir (to'rtinchi yili unga erkinlik berilishi lozim bo'lgan). Biroq sudxo'rlikka qarshi qonunchilikda izchillik bo'lmagan. Xususan, qarzdorni ozod etishda uni ishlab chiqarish g'ki yashash vositalari bilan ta'minlash nazarda tutilmagan. Hech qanday vositasi bo'lmagach, ozod qilingan qarzdor yana qaytib sudxo'rga murojaat qilishga majbur bo'lgan.

Xammurapi qonunlarida g'llanma munosabatlarni tartibga solishga katta e'tibor berilgan. Uning juda ko'p turdagi shakllari ko'rib chiqilgan bo'lib, hatto g'llanma mehnat uchun to'lov miqdori ham aniq qilib ko'rsatib berilgan.

Asosiy maqsad ishlab chiqarishni, birinchi navbatda, qishloq xo'jaligini rivojlantirishni qo'llab-quvvatlash, mehnatsiz daromad topishga qarshi kurashish bo'lgan. Umuman, xususiy mulkchilik, shu jumladan erga bo'lgan xususiy mulkchilik tan olingan. Birovning xususiy mulkiga ko'z olaytirgan, unga zarar etkazganlar iqtisodiy jihatdan jazolangan.

Shunday qilib, eski Vavilon podsholigi qonunlarida davlat tartiblashining va aholi iqtisodiy faoliyatini nazorat qilishning turli shakllari ko'zda tutilgan. Ular real iqtisodiy jarag'nlarga, tovar-pul munosabatlarini rivojlanishiga, fuqarolar mulkini himoya qilishga o'zining ijobiy ta'sirini ko'rsatdi. Shu bilan birga bu qonunlar Osig'dagi boshqa mamlakatlarda iqtisodiy fikrlarning rivojlanishida katta rol o'ynaydi.

«Avesto» iqtisodiy fikrlari.

> **«Eng mo'tabar, qadimgi qo'lyozmamiz «Avesto»ning yaratilganiga 3000 yil bo'lyapti. Bu nodir kitob bundan XXX asr muqaddam ikki daryo oralig'ida, mana shu zaminda umrguzaronlik qilgan ajdodlarimizning biz avlodlariga qoldirgan ma'naviy, tarixiy merosidir. «Avesto» ayni zamonda bu qadim o'lkada buyuk davlat, buyuk ma'naviyat, buyuk madaniyat bo'lganidan guvohlik beruvchi tarixiy hujjatdirki, uni hech kim inkor etolmaydi».**
>
> **Islom Karimov**

Qadimgi Markaziy Osiyo xalqlari (ajdodlarimiz) miloddan ancha ilgari rivoj topgan. Buni dunyodagi eng qadimiy dinlardan biri - Zardushtiylik dinining muqaddas kitobi hisoblangan «Avesto» ham isbotlaydi. Olingan ma'lumotlarda «Avesto» kitobining muallifi Zardusht (m. o. 589-512 y.) bo'lganligi qayd etiladi. U Markaziy Osiyo hududida faoliyat ko'rsatgan ilohiyatchi, faylasuf, shoir va tabiatshunos olim bo'lgan.

"Avesto"ni tadqiq etgan ko'pchilik olimlar uni O'rta Osiyoda paydo bo'lgan xulosaga keladilar. Xususan, zardo'shtiylik to'g'risida mukammal asar yaratgan ingliz olimi Meri Bays "Avesto"ni Amudaryo sohilida paydo bo'lgan deb hisoblaydi. Nemis olimi F.Al'txayn ham shunday fikrda bo'lgan.

"Avesto" turkizamin xududlarida, aniqrog'i Xorazm vohasida vujudga kelgan eng qadimiy din, zardo'shtiylikning muqaddas kitobidir. Unda O'rta Osiyo, Erkin, Ozarbayjon, Afg'oniston, Shimoliy Xindiston xalqlari ajdodlarining iqtisodiy va qadimiy ilohiy tasavvurlari, falsafiy-ahloqiy qarashlari o'z aksini topgan. Bu asarga ko'ra, diniy e'tiqodning etakchi tushunchalari tarixiy shaxs Zaratushtra nomi bilan bog'liq ravishda berilgan. «Avesto»da Zaratushtra urug'ining nomi, ota va onasining ismlari, oilasi va farzandlari haqida ham ma'lumotlar bor. U kohinlar oilasida tug'ilgan va o'rta hol xayot kechirgan. U Spitama avlodidan kelib chiqqan, uylangan, farzandlari bo'lgan. Abu Rayxon Beruniy hisobiga ko'ra Zaratushtra milloddan avval 592 yilda tug'ilgan va u 77 yoshda vafot etgan. «Avesto»ning hozirgi bizga ma'lum bo'lgan qadimiy nusxasi 1324 yilda ko'chirilgan bo'lib, Kopengachenda (Daniya) saqlanmoqda. [1]

«Avesto» boshidan oxirgacha er yuzida adolat qaror topishi uchun kishilarning rangidan, tilidagi va urf-odatlaridagi farqlaridan qat'iy nazar ularning ro'shnoli hayoti uchun kurashuvchi jasur, halol, pok insonlarni shakllantirish va tarbiyalash g'oyasi bilan sug'orilgan. Unda xalqlarning qadimgi davrdagi ijtimoiy-iqtisodiy hayoti, diniy qarashlari, olam to'g'risidagi tasavvurlari, urf-odatlari, ma'naviy madaniyatlari o'z aksini topgan. «Avesto»da Er dumaloq shaklda yaratilganligi, uning atrofi okeanlar bilan o'ralganligi haqida yozilgan. Unda 16 mamlakatning nomi ko'rsatilgan bo'lib, ulardan to'qqiztasi (masalan, Sug'diyona, Marg'iyona, Nisoya, Gurgon, Varana va boshqalar) Markaziy Osiyo hududiga joylashgan.

«Avesto» shakllanishi davrida kishilik jamiyati ilgarilab rivojlana bordi. Ko'chmanchilikka asoslangan Markaziy Osiyoda eski turmush tarzi o'rnini o'troq yashash egallay boshladi, sug'oriladigan dehqonchilik, chorvachilik, hunarmandchilik borgan sari taraqqiy etdi. Yangi-yangi shaharlar, obod qishloqlarning paydo bo'lishi o'troq yashash turmush tarzining afzalliklarini ko'rsata bordi. Ana shu o'troqlik turmush tarzining odamlarga benihoya kulfatlar keltirayotgan ko'chmanchilikka asoslangan turmush tarziga nisbatan afzalliklarini ko'rsatib berishda «Avesto»ning ahamiyati kattadir.

«Avesto»da «… erga yaxshi, sog'lom urug'lar sepishdan ortiq savob ish yo'q…» deb, xalq xo'jaligi sohasida dehqonchilikning muhim ahamiyat kasb etishi ko'rsatib beriladi. «Olam go'zalligi dehqondan, dehqonchilikdan, kimki erga urug'

---

[1] «Avesto» - ulkan ma'naviy meros. T., 2001 y. 4 bet.

qadabdiki, u odamiylikka iymon keltiradi, yagona shu yo'lgina haqiqat bo'lib, qolgani sarobdir», deyiladi unda. Qo'riq va bo'z erlarni o'zlashtirish, uni jamoa o'rtasida adolatli taqsimlash eng savobli ishlardan hisoblangan. Asarda oziq-ovqat tayyorlash, uy xayvonlarini va chorva mollarini ko'paytirishga ham alohida e'tibor berilgan.

«Avesto»da er, suv, havoni bulg'ash, ifloslantirish og'ir gunoh hisoblanadi. Bunday ibratli tasdiqlash bugungi avlodlarni ham tabiatga, atrof muhitga vaxshiyona munosabatda bo'lmaslikka chorlaydi.

Kitobda ijtimoiy-iqtisodiy muammolar aks ettirilgan holda shunday deyiladi: «g'mon ovqatlangan xalq na yaxshi, kuchli ishlovchilarga va na sog'lom baquvvat bolalarga ega bo'ladi… g'mon ovqatlanishdan odob-ahloq ham aynib ketadi. Agar non mo'l-ko'l bo'lsa, muqaddas so'zlar ham yaxshi qabul qilinadi». Bu erda biz sog'lom avlod to'g'risida, iqtisodiy va madaniy, ma'naviy yuksalish o'rtasida o'zaro bog'liqlik mavjudligi to'g'risida fikr yuritilganligini ko'ramiz. O'sha davrda aytilgan bunday fikrlar, ajdodlarimiz Qadimgi Dunyo madaniyatida yuqori yutiqlarga erishganligidan dalolat beradi.

Bu noyob kitobda patriarxal urug' jamoasi haqida, uning tugatilishi davrida iqtisodiy tengsizlik, sinfiy tabaqalanish haqida qimmatli ma'lumotlar beriladi. Demak, «Avesto» miloddan avvalgi IX-VII asrlar ijtimoiy-iqtisodiy, siyosiy, madaniy, ma'naviy hayot haqida g'oyat muhim ma'lumotlar beruvchi xalqimizning merosiy boyligidir.

2. Qadimgi Xindistondagi iqtisodiy fikrlar. “Artxashastra”dagi ilgari surilgan g’oyalar.

Qadimgi Hindiston xo’jaligi, ijtimoiy tuzumi va iqtisodiy fikrlarini o’rganishning asosiy manbai bo’lib «Artxashastra» asari hisoblanadi (m.o. IV asr oxiri). Qadimgi Xindiston iqtisodiy g’oyalarni ilgari surilgan asar, shubhasiz, «Hammurani qonunlari» to’plamidir. Bu tarixiy manba eramizdan avvalgi XVIII asrda Bobil (Vavilen)da podsholik qilgan Hammuraniga tegishlidir. Asrdagi iqtisodiy g’oya shundaki, mulkchilik va unga egalik shakllari bayon qilingan, adolatli iqtisodiy munosabatlar qurish lozimligi ko’rsatilgan.[1] Masalan, aholi erlarini tortib olish, sotib olish taqiqlangan, sudxo’rlik cheklanib, ma’lum chegaradan ortib ketmasligi qonunlashtirilgan, qonunlarda qishloq xo’jaligini rivojlantirish rag’batlantirilgan, mehnatsiz daromad topishga ruxsat berilmagan, xususiy mulkchilik e’tirof etilgan va boshqalar mulkiga ko’z olaytirish, unga zarar etkazish qoralangan. Uni podsho Chandraguptining maslaxatchisi Kautilya g’zgan deb taxmin qilinadi. Bu atoqli asar 15 kitobdan iborat bo’lib, «artxa» so’zi - foyda, moddiy manfaat, «shastra» - ilm, ilmiy asar ma’nosini bildiradi.

Birinchi kitobda podshoning turmush tarzi to’g’risida ko’rsatmalar berilgan, ikkinchisi turli davlat idoralarining rahbarlari faoliyatiga bag’ishlangan, uchinchi va to’rtinchisida sud va jinoyatchilarni jazolash savollari ko’rib chiqilgan, so’ngra tashqi sig’sat usullari to’g’risida, maxfiy xizmat to’g’risida, armiyani tashkil qilish va shu kabilar to’g’risida so’z yuritiladi.

«Artxashastra»ning eng boshidag’q podsho to’rtta «ilmni» bilishi zarurligi to’g’risida fikr yuritiladi. Uning bittasi iqtisodig’t hisoblanadi. «Iqtisodig’t» (ekonomika) dehqonchilik, chorvachilik va savdo sifatida ko’riladi. Mamlakatda qishloq xo’jaligi, eng avvalo dehqonchilik asosiy soha hisoblangan. «Artxashastra»da aytilishicha davlat yangi mintaqalarni tashkil etish va odamlarni u erlarga o’rnashtirish ishlarini amalga oshirishi kerak. Yangi ko’chib kelganlarga er soliq to’lash sharti bilan shaxsiy foydalanishga berilgan. Dehqon, xunarmand mehnati va savdo faoliyati davlat uchun boylik yaratadi. Shuning uchun davlatning sig’sati erni emas, balki odamlarni himoya qilishi kerak. «Davlatning kuchi, - deyiladi asarda,- odamlardan tashkil topgan. Odam yashamaydigan er esa, naslsiz sigirga o’xshaydi - undan na sut sog’ib olib bo’ladi».

«Artxashastra»da davlatning manfaatini ko’zlagan holda, xo’jalikni yaxshi tashkil qilishga alohida e’tibor beriladi. Kim o’z erini ishlatmasa g’ki g’mon ishlasa uning erini tortib olish va yaxshi ishlaydigan xo’jayinlarga berish tavsiya etiladi.

Davlat bozor bahosini tartibga solib turishning chora-tadbirlarini ko’rib chiqishi lozim. Bahoning mavsumga qarab tebranib turishini bartaraf etish uchun, davlatning kerak paytda muomalaga chiqaradigan tovar zahirasi bo’lishi kerak. Bu bilan tovarlar bahosi barqarorligini ta’minlashga erishiladi.

---

[1] Q.Yo’ldoshev, Q.Muftaydinov. Iqtisodiy ta’limotlar tarixidan. T., 2000. 21,22 betlar.

«Artxashastra»da irrigatsiya ishlarini yaxshilash ham nazarda tutilgan. «Sug'orish sistemalarini qurish, - deyiladi unda,- hosilning manbai hisoblanadi...» Sug'orish sistemasiga etkazilgan har qanday zarar uchun og'ir jazo, hatto o'limga mahkum etish tavsiya etiladi.

«Artxashastra»da davlatning moliya muammolarini echishga katta ahamiyat beriladi. Davlatning daromadlari davlat xo'jaliklari foydasidan, har turli soliq va boj to'lovlaridan tashkil topgan. Xarajatlar qismiga kelsak, davlat sanoatni, savdoni rivojlantirishga, jamoa ishlariga mablag' ajratib kelgan. Davlat xo'jaligi va soliq tizimi bilan bog'liq bo'lgan moliya idoralarining to'g'ri ishlashi uchun, «Artxashastra»da aytilishicha, daromad va xarajatlarning qat'iy hisob-kitob xujjatlari olib borilish zarur. Podsho xazinani o'g'irlovchi chinovniklarni bartaraf etishi kerak. Ammo bu erdagi o'g'irlikni aniqlash juda qiyin bo'lgan. «Artxashastra» xazina mulkini o'g'irlashning 40 xil usulini ko'rsatib beradi va ayg'r chinovnikning xiylasini bilishdan ko'ra, osmondagi qushning yo'lini aniqlash osonligini qayd qilib o'tadi. «Suvda suzib yurgan baliq, o'sha suvdan ichayaptimi yo'qmi bilib bo'lmaganidek, ishga berkitilgan chinovnik mulkni o'zlashtirayaptimi yo'qmi aniqlab bo'lmaydi», deyiladi asarda. Shu boisdan suiiste'mol qilishning har xil usullarini o'rganib olmasdan avval, chinovniklarni tez-tez o'zgartirib turish tavsiya etiladi.

Iqtisodiy sig'sat sohasida «Artxashastra», podshoni ishlab chiqarish kuchlarini rivojlantirishga, narx-navoni tartiblashga, davlat byudjeti aktiv balansini saqlashga - «daromadlarni ko'paytirish va xarajatlarni kamaytirishga» dav'at etadi. Qadimgi Hindistonning bu atoqli asari nafaqat ijtimoiy rivojlanishning ancha yuqori darajasini, balki Qadimgi Hindiston iqtisodiy fikrlarining xarakterli belgilarini ham ko'rsatib berdi.

3. Qadimgi Xitoy iqtisodiy g'oyalari.

Qadimgi Xitoy mutafakkirlari ichida Konfutsiy (m.o. 551-479 y.) alohida o'rin tutadi. Konfutsiyning fikrlari uning shogirdlari g'zib qoldirgan «Lun Yuy» («Suhbat va muloxaza») to'plamida aks ettirilgan. U ijod etgan davrlarda yirik zodagonlar, amaldorlar obro'si pasayib, jamiyatda ma'lum bir parokandalik xukm surmoqda edi. U bunday vaziyatda chiqish, jamiyatni sog'lomlashtirish, zodagonlar manfaatlarini himoya qilishga qaratilgan ilmiy g'oyalarni ilgari surdi. Uning fikricha, kelajakni yaxshilash uchun o'tmishni, tarixiy o'rganish lozim.

Kun-Tszi ta'limoti uning shogirdlari -Ken Tszi (312-289 y.y.) va Syun-Tszi (313-278 y.y.) tomonidan rivojlantirildi.[1] Ushbu ta'limotda yoshlarga nasihat, vasiyat o'z ifodasini topgan bo'lib, unda yoshlarning qarilarga qarshi chiqmaslik, ularni qattiq hurmat qilish g'oyasi yotadi. Kinfutsiychilik qarashlari bo'yicha davlat katta qiladirpodsho esa «xalqlar otasidir», boyliklar esa hammaniki bo'lib, tekis taqsimlanishi zarur, soliqlar jarayonida bo'lishi, odamlar er bilan ishlashni yaxshi o'zlashtirgan bo'lishlari, hamma o'z vazifasini vijdonan, sidqidildan bajarishi lozim. Shunda jamiyat rivoj topadi, odamlar yaxshi xayot tarziga erishadilar. Kinfutsiychilik o'tmishni qadrlashni bosh vazifa deb qaradi. Uning fikricha mehnat ham kishilarning, ham davlatning boyligini ko'paytiradi. Konfutsiy «buyuk jamoa mulki» (dehqonlar jamoasi mulki) va xususiy egalik (quldorlar mulki)ni farqlaydi, ikkinchisini ko'proq qo'llaydi. Bu erda u xususiy mulkni xo'jalik yuritishda ustun qo'yadi. Konfutsiy aqliy mehnat bilan jismoniy mehnat farqini qo'rsatib, aqliy mehnat bilan «yuqori» tabaqali kishilar, jismoniy mehnat bilan esa, asosiy qismi qullardan iborat bo'lgan, «oddiy» kishilar shug'ullanadi deb qayd qilib o'tadi.

Konfutsiy ta'limotiga ko'ra, bilimdon xukmdor - u «xalqning otasi», «to'g'ri amal qilishning» va boylikni ancha tekis taqsimlashning kafolati. Uning tasdiqlashicha, Alloh va tabiat tomonidan jamiyat toifalarga ajratilgan, ammo shu bilan birga u har bir odamni ma'naviy yuksalishga da'vat etgan, kattalarga bo'lgan xurmat qoidalari to'g'risida, farzandlik burch to'g'risida, aka-ukalar o'rtasidagi do'stlik to'g'risida qimmatli fikrlarni ilgari surgan. Konfutsiy ta'limotidan shu narsani ko'rish mumkinki, agar reglamentlashtirilgan patriarxal munosabatlarda ustalik bilan xo'jalik yuritilsa «xalqda hamma narsa muhayg' bo'ladi».

Xitoyda milodiydan oldingi IV-III asrlarda mualliflar birgaligida g'zilgan asar «Guan-tszi» g'oyalari keng tarqalgan. Bu asarda ilgari surilgan ba'zi masalalar, garchi ular ziddiyatli bo'lsada, bugungi kunda ham diqqatga sazovor. Masalan, asarda oltin marvarid alohida boylik sifatida ko'rilmaydi; shunga o'xshash eng avvalo moddiy boyliklar (tovar) e'tirof etiladi. Asarda ko'rsatilishicha, bir tomondan, «oltin davlat resurslarini hisoblash o'lchovi hisoblanadi», ikkinchi tomondan, u «xalq ommasi uchun muomala vositasi bo'lib xizmat qiladi». Asarda barqaror iqtisodiy rivojlanishning zarurligi to'g'risida aniq fikr yuritiladi va qaerda nonning narxi tartiblanib turilsa, o'sha erda tinchlik, osoyishtalik bo'ladi, deb qayd etiladi.

[1] Q.Yo'ldoshev, Q.Muftaydinov. Iqtisodiy ta'limotlar tirixidan T., 2000., 26 bet.

Iqtisodig’tni tartiblab turish uchun, asar mualliflari davlatning don zaxiralarini tashkil etishni, er egalariga imtig’zli kredit berishni, temir va tuzga bo’lgan to’g’ri soliqlarni o’zgartirishni, ya’ni tovarlarga bo’lgan soliqni kengaytirishni tavsiya etadilar. «Guyan-tszi» mualliflari «davlatni boy, xalqni mamnun» holda ko’rishni xoxlaganlar. Asarda er va suvlarni davlat ihtig’riga o’tkazish, ulardan daromad olish yo’lida foydalanish, baholarni tartibga solish va boshqa hozirgi kunda ham e’tiborga moliq iqtisodiy g’oyalar ilgari surilgan.

4. Qadimgi Gretsiya: Ksenafont va Platon iqtisodiy qarashlari.

Iqtisodiy fikrlar qadimgi Gretsiyada yana ham rivojlantirildi. Ksenofont, Platon, Aristotel asarlarida iqtisodiy muammolar maxsus tadqiqot ob'ektiga aylandi. Buni Sokratning shogirdi, Platonning zamondoshi Ksenofont (m.o. 430-355 y.) asarlarida yaqqol ko'rish mumkin. Uning ko'p sonli asarlari ichida «Daromadlar to'g'risida» va «Ekonomiks» (xo'jalik to'g'risida ta'lim) maxsus iqtisodiy asarlari alohida ahamiyatga ega.

Ksenofont «Daromadlar to'g'risida» asarida Afina davlatining iqtisodiy holatini tahlil qilib uni yaxshilashning uch yo'lini tavsiya etadi:

1) Xorijiy kishilardan olinadigan soliqni ko'paytirish, ularning Afinaga kelishini rag'batlantirish;
2) Kumush qazib olishni kengaytirish;
3) Qullar savdosini tashkil etish.

«Ekonomiks» asarida, hamda Ksenofontning alohida mulohazalarida quldorlik xo'jaligi iqtisodig'tiga tavsifnoma beriladi.

Ksenofont qishloq xo'jaligini xalq xo'jaligining eng asosiy tarmog'i deb hisoblagan. «Qishloq xo'jaligi rivojlansa, - deb g'zadi u, - boshqa faoliyat turlari ham rivojlanadi. Agar dehqonchilik pasaysa, u holda uning bilan birga suv va qurg'oqlikdagi barcha boshqa sanoat faoliyati tarmoqlari halok bo'ladi».

Ksenofont iqtisodiy fikrlar tarixga birinchilardan bo'lib mehnat taqsimotini tahlil qilgan olim sifatida kirib keldi. U o'zining «Kiropediya» asarida shunday g'zadi: «Kichkina shaharlarda bitta ustaning o'zi g'toq joy, eshik, plug, stol yasaydi, ko'pincha o'sha odamning o'zi uy ham quradi... Albatta, bunday har xil hunar bilan shug'ullanuvchi odam, hammasini bir xilda yaxshi tayg'rlashi mumkin emas. Aksincha, yirik shaharlarda har bir buyumga ko'pchilikning ehtig'j sezishi tufayli, har bir ustaga o'zini boqish uchun bitta hunar etarli. Ko'p joylarda o'sha hunarning hatto bir qismi ham kifoya: masalan, bir usta erkaklarning og'q-kiyimini tikadi, boshqasi esa - xotinlarning. Ba'zida esa odam faqat boshmoq uchun yarim mahsulot tayg'rlab, boshqasi - charm kesib, uchinchi biri bichib berib, to'rtinchisi esa - ularning hammasini birlashtirib tikib xag't kechirish uchun xaq topadi. O'z-o'zidan ma'lumki, kim muayyan cheklangan ish turi bilan shug'ullansa, o'sha uni eng yaxshi qilib bajarishga qodir».

Har qanday tovarning ikki g'qlama xarakterini, ya'ni uning foydaliligini va almashuv qobiliyatini birinchilardan bo'lib tushingan ham Ksenofont hisoblanadi. Bundan tashqari, natural-xo'jalik kontseptsiyasi tarafdori va shunga ko'ra sudxo'rlikka qarshi bo'lganiga qaramay, u pulning zarurligi va foydaliligini tan olgan va unga xos bo'lgan muomala vositasi va jamg'arish vositasi funktsiyalarini ko'rsatib bergan.

Natural-xo'jalik kontseptsiyasi grek mutafakkiri Platonning (m.o. 427-347 y.) iqtisodiy qarashlari uchun ham xarakterli bo'lgan. Bu uning «Davlat» va «Qonunlar» asarlarida o'z aksini topgan. Birinchisida ideal davlat tuzumi loyihasi shakllantirilgan

bo'lsa, ikkinchisida real haqiqatga ancha yaqin davlat tasvirlangan. Platon «Davlat» asarida ideal ijtimoiy tuzum nazariyasini yaratib, iqtisodiy ta'limotlar tarixiga katta hissa qo'shdi. Mazkur asarda ijtmoiy manfaatlarni himoya qilishda oqsuyaklarning roliga yuqori baho beriladi, negaki faylasuflarni o'z tarkibiga kirituvchi bu toifa boshqa bir toifa - harbiylar (armiya) bilan birga, davlatning boshqaruv apparatini tashkil etgach, olimning fikriga ko'ra, butun jamiyatni boshqaradi. Bunda faylasuflar ham, harbiylar ham xech qanday mulkga egalik qilmaydilar (davlat manfaatlari yo'lida chalg'ib ketmaslik uchun); ularning moddiy ta'minotini tekischilik printsipi asosida davlat o'z zimmasiga oladi. Barcha xo'jalik ishlari, shu jumladan mulkka egalik qilish, uni tasarruf etish ideal davlatdagi uchinchi toifa hisoblangan-er egalari, savdogarlar va hunarmandlar zimmasiga yuklanadi. Qullar - erkin fuqarolar mulki, va shuning uchun «Davlat» muallifi tomonidan ular hech bir toifaga kiritilmadi.

«Qonunlar» asarida Platon boshqa bir loyihani tavsiya etadi va unda davlat ta'minotida bo'lgan, ya'ni yuqori toifali «fuqarolarning» moddiy ta'minoti to'g'risidagi oldin ilgari surilgan g'oyalar rivojlantirilgan. Bu erda faylasuf tekischilik printsipdagi jamiyat tuzilishining ayrim sotsial-iqtisodiy elementlarning tavsifini boshqalardan oldin ko'ra bilgan. Xususan, barcha fuqarolar, Platon fikricha, ideal davlatda (qur'a bo'yicha) uy-joy, er olishlari mumkin. Buning ustiga er faqat unga egalik qilish va undan foydalanish huquqi bilan (ya'ni to'la bo'lmagan mulk huquqi) berilgan bo'lsa ham, uni olgan kishi keyinchalik bolalarining biriga aynan shu shart bilan meros qoldirish imkoniyatiga ega bo'lgan. Fuqarolar umumiy mulkining qimmati to'rt martadan ko'p farq qilmasligi kerak.

Platonning har ikkala loyihasida o'xshashlik mavjud: davlatni boshqaruv apparati (birinchi loyihada) va fuqarolar (ikkinchi loyihada) oltin va kumushga ega bo'lishlari va sudxo'rlik bilan shug'ullanishlari mumkin emas. U xuddi Ksenafontga o'xshab, dehqonchilikni iqtisodiyotdagi asosiy tarmoq deb hisobladi, hunarmandchilik va savdoni jamiyatda uncha e'tiborli bo'lmagan mashg'ulotlar turiga kiritdi.

Antik iqtisodiy fikrlar tarixida Platon birinchilardan bo'lib bahoning asosi va darajasi to'g'risidagi savolni o'rtaga tashladi. Uning fikricha baho davlat hokimiyati tomondan tartibga solinib turilishi kerak, bundan tashqari, asos qilib shunday baho olinishi kerakki, u o'rtacha foyda olishni ta'minlasin.

Aristotelning iqtisodiy qarashlari.

Antik dung'dagi iqtisodiy fikrlarning yirik namog'ndalaridan biri Aristotel (m. o. 384-322 y.) hisoblanadi. O'z mamlakatida shakllangan natural-xo'jalik munosabatlarini himoya qilgan bu qadimgi grek mutafakkiri boshqa zamondoshlariga qaraganda iqtisodiy muammolarga chuqurroq kirib borishga muvaffaq bo'lgan. Uning iqtisodiy savollar bo'yicha fikr yuritgan asosiy asarlari «Nikomaxova etikasi» va «Sig'sat» hisoblanadi. Bu erda Aristotel, xuddi Platonga o'xshab, ideal davlat loyihasini ilgari suradi. Aristotel loyihasining o'ziga xosligi shundan iboratki, unda xo'jalik va kishilar faoliyatining barcha turlari (mayli u: erkin fuqarolar bajaradigan boshqaruv-nazorat funktsiyasi bo'lsin, g'ki er egalari, chorvador, xunarmandlar,

savdogarlar bo’lsin) har bir toifa yashash vositalaridan foydalanishi va boylik topishi nuqtai nazardan tahlil qilinadi. Shu erda Aristotel boylik topish va ehtig’jlarni qondirish usullari to’g’risida fikr yuritib, iqtisodig’t (ekonomika) va xrematistika tushunchalari farqini ajratib ko’rsatib beradi.

Ekonomika, Aristotel tushunchasi bo’yicha - bu eng avvalo dehqonchilikdagi kishilarning hamda hunarmandchilik va mayda savdo bilan band bo’lganlarning asosiy va sharafli faoliyatidir. Uning maqsadi - insonning eng muhim ehtig’jlarini qondirish hisoblanadi, va shuning uchun unga davlat g’amxo’rlik qilishi kerak.

Xrematistika - bu yirik savdo yo’li bilan boylik orttirish mahoratidir. Aristotelning qayd qilib o’tishicha, bunday boylik ortirish maqsadiga erishishning cheki bo’lmaydi. Bunday maqsad - boylik va pul topishdir. (Shu boisdan uning chegarasi yo’q). Ekonomikadan farqli ravishda, xrematistika zarur hisoblanmaydi va tabiat qonunlariga zid deb ko’rsatiladi. Shunday kelib chiqqan holda, Aristotelning xitob qilishicha, «ekonomika maqtovga sazovor», xrematistika esa - «tanbehga».

Qadimgi grek mutafakkirlarining ekonomika va xrematistikaga bo’lgan bunday munosabati, uning natural xo’jalik mavqeda bo’lganligini yaqqol ko’rsatib turibdi.

Aristotel o’zining ekonomika va xrematistika kontseptsiyasi doirasida quldorik davlat tuzilishini ideallashtirib, xo’jalik xag’tining eng muhim elementlarini sun’iy ravishda «soddalashtirdi». Masalan, Aristotel fikri bo’yicha «haqiqatdan ham narsalar shu qadar turli-tumanki, ularni tenglashtirib (taqqoslab) bo’lmaydi». Shunga ko’ra xulosa qilinadi: «5 qo’ndoq = 1 uyga», chunki ularni taqqoslash faqat go’yoki pul tufayli amalga oshirilishi «Kundalik hag’tdagi» ancha qulay tovar sifatidagi pulning o’zi esa olimning fikricha, stixiyali ravishda emas, balki odamlar o’rtasidagi kelishuv natijasida kelib chiqqan, va uni (pulni) «iste’molga yaroqsiz» qilib qo’yish «bizning ixtig’rimizda».

Aristotelning ekonomika va xrematistika kontseptsiyasi «kamchiligiga» ayirboshlashning ikki g’qlama tavsifini ham kiritish mumkin. Bu erda gap shundan iboratki, bir joyda ayirboshlash ehtig’jni qondirishda asosiy akt sifatida ko’riladi va tovarning iste’mol qiymatini iqtisodiyot sohasining kategoriyasi sifatida talqin qilish imkonini beradi, ikkinchi bir joyda - aksincha, ayirboshlash boylik orttirish sifatida qaraladi va tovarning almashuv qiymatini xrematistika sohasining kategoriyasi deyishga asos bo’la oladi.

Nihoyat, shu kontseptsiya nuqtai nazardan Aristotel savdo shakllari evolyutsiyasi bosqichlarini va pul muomalasini bir g’qlama tahlil qilib, o’zining yirik savdoga va ssuda operatsiyasiga salbiy munosabatda ekanligini namog’n etdi. Xususan, to’g’ridan-to’g’ri tovar ayirboshlash va pul vositasi orqali tovar ayirboshlash kabi savdoning dastlabki shakllarini u ekonomika sohasiga kiritadi, savdo kapitalining harakatini esa, ya’ni tovar ayirboshlash jarayonida dastlabki avanslangan pulni ko’payishini, xrematistika sohasiga kiritadi. Xuddi shunga o’xshash, Aristotel pul muomalasi shaklini tadqiqot qiladi va pulning qiymat o’lchovi va muomala vositasini aks ettirishini - ekonomika sohasiga, pulning foydani ko’paytirish vositasi sifatida ishlatilishini esa xrematistika sohasiga kiritadi.

Qadimgi Rimdagi iqtisodiy qarashlar.

Rimning yirik sig'siy arbobi va g'zuvchisi Portsiy Katon Starshiy (m.o. 234-149 y.) o'zining «Dehqonchilik» asarida qishloq xo'jaligini halq xo'jaligidagi asosiy tarmoq deb hisoblaydi. Katon dehqonchilikni tashkil qilishning eng qulay usulini qo'llashga, qishloq xo'jaligi mahsulotlarini sotishni tashkil qilishga katta e'tibor berdi. U faqat ortiqcha mahsulotni sotish, xo'jalikda ishlab chiqarish mumkin bo'lmagan narsalarni esa sotib olish zarurligi to'g'risida fikr yuritdi. Eng foydali mahsulot deb olif g'g'ini hisoblagan. Katon savdogarlar va sudxo'rlar faoliyatiga salbiy munosabatda bo'lgan.

Katon tovar qiymatidan ortiqchasini foyda deb bilgan va qiymatni to'la ravishda ishlab chiqarish xarajatlariga kiritgan. Masalan, uningcha, barcha «qiymat o'zagini» material sarflari, usta va g'rdamchilarga to'lanadigan haq tashkil etadi.

Atoqli Rim g'zo'vchisi va olim Mark Terentsiy Varron (m.o. 116-27 y.) xalq xo'jaligida dehqonchilik va chorvachilikni asosiy tarmoq hisobladi. U «Qishloq xo'jaligi to'g'risida» degan asarida o'zining iqtisodiy qarashlarini bag'n etdi. U chorvachilikga katta e'tibor berib, bozor sharoitida uni eng foydali tarmoq deb bildi. Bunday xulosa qilishning asosiy sababi shundaki, o'sha davrda Italiyada don arzon bo'lgan, chunki u chet o'lkalarda ancha ko'p miqdorda olib kelinar edi, chorvachilik daromadi esa yuqori bo'lgan. Shu bilan birga Varron, har bir xo'jalikning o'zini-o'zi ta'minlashi tarafdori bo'lgan, bozor uchun qishloq xo'jaligi mahsulotlarini ishlab chiqarishni rivojlantirishga esa uncha e'tibor bermagan. Bundan iqtisodiy taraqqig'tda bozorning rolini Varron yaxshi tushunmaganini ko'rish mumkin.

Rim g'zuvchisi Yuniy Moderat Kolumella (1 asr m.o.) «Qishloq xo'jaligi to'g'risida» degan kitobida inqiroz va kolonatning (yirik er egalari bilan bevosita ishlab chiqaruvchilar -kolonlar o'rtasidagi ishlab chiqarish munosabatlari shakli) rivojlanishi davridagi Rim qishloq xo'jaligiga tavsif beradi. Uning fikricha, qullar erni yaxshi ishlatmaydilar, erdan yuqori hosil olish uchun qayg'urmaydilar. Varron urug'ni sepishdan boshlab to hosilni yig'ib olishgacha bo'lgan davrda qullar isrofgarchilik qilishini, yaxshi ishlamasligini, o'g'rilik qilishini va pirovard natijada donni qabul qilishda uning miqdorini hisob daftarida noto'g'ri ko'rsatishini aytib berdi. U qullar mehnatidan ko'ra erkin mayda ishlab chiqaruvchilar mehnatining afzalligini isbotlab berdi. Qullarning imkon boricha erni ishlamaslikka intilishini ko'rgan Kolemella, bunday erlarni erkin kolonlarga bo'lib berish, mayda tovar ishlab chiqarishga o'tish zarurligi to'g'risida fikr yuritadi. Bunday fikrning yuritilishi, Kolumellaning ishlab chiqarishni rivojlantirish savollarini nisbatan to'g'ri tushinganligidan dalolat beradi.

Respublika davridagi Qadimgi Rimning jiddiy iqtisodiy muammolaridan biri erga bo'lgan mulkchilikning oqsuyak patritsiylar qo'lida to'planuvi va italiyalik ko'pchilik dehqonlarning erdan mahrum bo'lishi hisoblanadi. Xonavayron bo'lgan mayda dehqonlarni aka-uka Tiberiy (m.o. 162-133 y.) va Gay (m.o. 153-121 y.) Grakxlar himoya qilib chiqishdi. Paritsiylarning er mulkini cheklash va agrar masalalarini echish maqsadida Tiberiy Grakx m.o. 133 y. qonun qabul qilishni taklif

qilib chiqdi. Bu qonunga muvofiq rimlik fuqarolarga dalatning xaydaladigan eridan 500 yuger (125 gektar)gacha ijaraga olish ruxsat etilgan. Bundan tashqari bir oila 1000 yugerdan oshiq erga egalik qilishi man etilgan. Barcha ortiqcha erlar davlat ixtig'rida bo'lgan va erga muxtojlarga avlodlariga qoldirish va uncha ko'p bo'lmagan soliq to'lash sharti bilan 30 yugerdan bo'lib berilgan.

Tiberiy Grakxning agrar loyihasi qisman amalga oshirildi va natijada o'n minglab dehqonlar er olishga muvaffaq bo'ldilar. Tiberiy Grakx ataylab o'ldirilgandan keyin, uning ishini ukasi Gay Grakx davom ettirdi. Dehqonlarga er berish qaytadan boshlandi hamda shaharlik kambag'allarga davlat xazinasidan past bahoda don sotish to'g'risida qonun qabul qilindi. Grakxlarning islohoti mayda dehqon er egaligi mavqeini quchaytirish va aholi kambag'allashuvining oldini olishga qaratilgan edi. Islohot ancha muvaffaqiyatli bo'ldi va hatto Gay Grakx o'limidan keyin ham konservatorlar muxtojlarni er bilan ta'minlash to'g'risidagi qonunni bekor qila olmadilar.

Mark Tulliy Tsitseron (m.o.106-43 y.) taniqli davlat arbobi va mashhur notiq. U yashagan davrda davlat ancha markazlashgan bo'lib, savdo-sotiq rivojlandi, so'dxo'rlik boylik manbaiga aylandi. Qadimgi Gretsiya iqtisodiy fikrlaridan farqli ravishda, Tsitseron yirik savdoni qo'lladi, mayda savdoni esa mensimadi. Tsitseronning sudxo'rlikka bo'lgan munosabati ziddyatli bo'lgan. Bir joyda sudxo'rlikni maqullasa, ikkinchi bir joyda uni qoralaydi. Tsitseronning savdo va sudxo'rlikka bo'lgan ko'z qarashlarida Qadimgi Rim iqtisodig'tidagi natural va tovar xo'jaligi o'rtasidagi ziddiyat o'z aksini topgan.

Tsitseron xususiy mulkchilik, yirik er egaligi va mustamlakalarda ekspluatatsiyani kuchaytirish tarafdori bo'lgan. Ancha samarali ish turi deb dehqonchilikni hisoblagan. U bozorni tovar bilan ta'minlashda muhim rol o'ynagan.

O'z-o'zini tekshirish uchun savollar:

1. Nima uchun ilk iqtisodiy ta'limotlar aynan Sharqda paydo bo'lgang'
2. «Xammurati qonunlari» ning asosiy qoidalari.
3. «Artxashastra» asaridagi asosiy iqtisodiy tushunchalar.
4. «Avesto» dagi asosiy iqtisodiy tushunchalar.
5. «Avesto» asaridagi ilgari surilgan, xom-ashyo ishlab chiqarish, taqsimotga doir qarashlar.
6. Qadimgi xitoydagi iqtisodiy qarashlar.
7. Konfutsiychilik ta'limotidagi mulkchilikka oid qarashlar.
8. Qadimgi Xitoyda davlatning roli haqida Syun-Tszi.

Tayanch iboralari:

- Mesopotamiya;
- Eshnunn qonunlari;
- natural xo'jalik munosabatlari;
- «Artxashastra»;
- mehnat taqsimoti;
- «ideal davlat»;
- xrematistika.

Asosiy adabiyotlar:

2,3,5,7,9,10,13,14,15,17,18.

Qo'shimcha adabiyotlar:

2,5,7,8,10,11,13.

2-MAVZU. O'RTA ASR DAVRIDAGI IQTISODIY TA'LIMOTLAR.

Reja:

1. O'rta asrdagi iqtisodiy qarashlarning o'ziga xos xususiyatlari. –Arab mamlakatlaridagi iqtisodiy g'oyalar.
2. Qur'oni Karimdagi iqtisodiy ko'rsatmalar va talablar.
3. O'rta Osiyodagi iqtisodiy g'oyalar va allomalarning ta'limoti tarixi. (Farobiy, Ibn Sino, Beruniy, Yusuf Xos Xojib, A.Temur, A.Navoiy).
4. §arbiy Evropadagi iqtisodiy g'oyalar. Kononistlarning iqtisodiy qarashlari. F.Akvinskiy, «Odil narx» va boylik to'g'risida.

Muammoli savollar:

O'rta asr iqtisodiy ta'limoti qaysi manbalarda o'z ifodasini topgang' Ibn Xoldunning qanday qarashlari hozirgi zamon ta'limotiga mos tushadig' O'rta Osiyodagi allomalarning iqtisodiy qarashlaridagi bosh g'oya nimag' O'rta Osiyodagi va §arbiy Evropadagi g'oyalarning farqi nimag'

1. O'rta asrdagi iqtisodiy qarashlarning o'ziga xos xususiyatlari. – Arab mamlakatlaridagi iqtisodiy g'oyalar.

Arabistonda feodal munosabatlariga o'tish va yagona davlat tashkil etish yangi islom dinining paydo bo'lishi bilan birga yuz berdi. Umumarab davlatning boshlig'i Muhammad payg'ambar ham diniy, ham madaniy ishlarni amalga oshirdi. Bu jarag'n keyinchalik musulmon davlatlarining sig'siy va iqtisodiy qarashlariga katta ta'sir ko'rsatdi.

Islomning vujudga kelishi, musulmon diniy aqidalarining shakllanishi Makka shahrida tug'ilib o'sgan Muhammad (570-632) ismli shaxs nomi bilan bog'liqdir. Muhammad 610 yildan boshlab o'z diniy targ'ibotini boshlagan, barcha arablarni qabilasi, jinsi, ijtimoiy mavqi, iqtisodiy ahvolidan qat'i nazar yagona xudoga – Ollohga sig'inish va bo'ysunishga targ'ib qilgan va o'zini xudoning erdagi vakili "Payg'ambar" deb e'lon qilgan.

Qur'on va Ґadis musulmon ilohiyati, denyoqarashi, falsafasi, ma'naviyati, ahloqi, huquqi kabilarning asosi hisoblanadi. Ularda din, islohiyat, diniy e'tiqod, masalalari bilan birga o'z davrining ahloqiy va siyosiy an'analari, insonparvarligi, insonlarni qovushtiruvchi, ular o'rtasidagi ziddiyat, nizolarning oldini oluvchi, adolat o'rnatishga qaratilgan ahloqiy fikrlar ham keng o'rin olgan.[1]

[1] M.M.Xayrullaev O'rta Osiyoda ilk uyg'onish davri madaniyati. T., "Fan" nashriyoti, 1994 y. 17-18 betlar.

2. Qur'oni Karimdagi iqtisodiy ko'rsatmalar.

Islom dinining muqaddas kitobi - Qur'oni Karimda (arabcha - qiroat, ya'ni o'qish) iqtisodiy fikr va ko'rsatmalar muayyan darajada o'z aksini topgan. Islom dinida Qur'oni Karim Alloh tomonidan payg'ambarimiz Muhammadga 23 yil davomida vahiy qilingan deyiladi. Payg'ambarimiz Muhammad Alayhissalom 570 yili Makkada Quraysh qabilasiga mansub bo'lgan hoshimiylar xonadonida tug'ilib, 632 yil iyun oyida Madinada vafot etdilar.

Qur'oni Karimdagi asosiy g'oyalardan biri musulmonlarning qardoshligi bo'lib, arab qabilalari shu bayroq atrofida birlashdilar. Unda dehqon, hunarmandlar mehnati, umuman xalol mehnat ulug'lanadi, barcha boylik shu asosda paydo bo'lishi uqtiriladi. Iqtisodiy taraqqiyotning turli bosqichlari va usullarini tahlil qilish shuni ko'rsatadiki moddiy ne'matlarni ishlab chiqarish va ularning iste'molida diniy tushunchalar, odamlarning iymon – e'tiqodi katta ta'sir kuchiga ega. Islomning asosiy manbai Qur'oni Karimning oyatlari bandlarning har jixatdan poklikka iymon va salomatligiga chorlaydi. Bu muqaddas kitobning 293 ta oyati bevosita iqtisodiy tafakkurga bag'ishlangan. Boshqa ko'plab oyatlarda ham qisman iqtisodiyotga tegishli fikrlar uchraydi.[1] Bu muqaddas kitobda savdoga katta ahamiyat beriladi, sudxo'rlik (sudxo'rlik foizi)ni qoralaydi, mulkning muqaddasligi, birovning mulkiga xig'nat va hatto hasad qilish katta gunoh deb ko'rsatiladi. Islomda jamiyatning tengsizligi taqdiri azaldan deb tan olinadi, ammo halollik va to'g'rilikka buyuriladi va g'lg'on ishlatish, o'g'rilik va mehnatsiz daromad topish man qilinadi. Qur'oni Karimda qarz olish va berish, merosni taqsimlash, etim-esirlarga muruvvat, xayr-ehson qilish, o'zaro yordam berish haqidagi g'oyalar, hamda soliq turlari va miqdori to'g'risidagi tushunchalar katta ahamiyat kasb etadi. Oyati karima va xadisi shariflarda turli kasblarni egallash, ayniqsa dehqonchilik, qo'ychilik bilan shug'ullanish, mehnat qilish zarurligi marhamat qilingan.

Islom aqidasida isrofgarchilikka qarshi kurash, Qur'oni Karimdagi «Englar, ichinglar, xadya qilinglar, ammo isrof qilmanglar» degan oyatlar asosida olib boriladi (bu hozirgi davrda eng asosiy muammolardan biri hisoblanadi). «Darg' bo'yida taxorat qilsalaringiz ham suvni isrof qilmanglar» kabi qoidalar aynan hozirgi zamon iqtisodig'ti va ekologiyasi uchun nihoyatda ahamiyatlidir.

Ibn Xoldunning iqtisodiy qarashlari.

Iqtisodiy fikrlarning rivojlanishida arab mutafakkiri Ibn Xoldunning (1332-1405) hissasi benihoya katta. U Tunisda zodagonlar oilasida tug'ulgan. Uning asosiy asari «Kitob-ul-ibar» («Ibratli misollar kitobi»-1370 y.)

Ibn Xoldun ijtimoiy rivojlanishning umumiy qonuniyatlarini ko'rsatib berishga harakat qildi. Uning fikricha, tarixiy jarag'n asosini kishilik jamiyatini rivojlanishi tashkil etadi. Dastlab odamlar g'vvoyi holatda bo'lgan. Keyinchalik

[1] Abdumajid Abdullaev, Ma'naviyat va iqtisodiy tafakkur. T., Ma'naviyat, 1999 yil. 4 bet.

kishilik jamiyati tabiat dung'sidan ajralib chiqqach, o'z rivojlanishida ikki bosqichni bosib o'tadi: «primitiv» va «tsivilizatsiya». Ularning biri ikkinchisidan «odamlar yashash vositalarini qanday topa olishi» bilan ajralib turiladi. Birinchi bosqichda odamlar asosan dehqonchilik va chorvachilik bilan shug'ullangan bo'lsalar, ikkinchi bosqichda, olimning fikricha, ularga xunarmandchilik, savdo, ilm va san'at qo'shiladi. Iqtisodig'tning barcha tarmoqlarining muvaffaqiyatli rivojlanishi xalq boyligini bir necha bor ko'paytirish har bir kishining mo'l-ko'llikka erishish imkonini beradi. Ammo ortiqcha moddiy boylik ishlab chiqarish imkoniyatini beruvchi tsivilizatsiyaga o'tish, olimning ta'kidlashicha, umumiy, ijtimoiy va mulkiy tenglik kelib chiqqanini, jamiyatning tabaqalarga bo'linishi zarurligi tugaganini bildirmaydi.

Ibn Xoldunning ko'rsatib berishicha, fuqarolarni hag'tiy zarur buyumlar va zeb-ziynat buyumlari bilan g'ki uning atamasi bo'yicha «zarur» va «zarur bo'lmagan» buyumlar bilan ta'minlash, eng avvalo shahar aholisining zichligiga bog'liq. Shahar aholisining zichligi uning rivojlangan g'ki rivojlanmaganligining ramziy belgisi hisoblangan. Shuning uchun, agar shahar rivojlangan bo'lsa, unda «zarur» va «zarur bo'lmagan» buyumlar etarli bo'ladi; bunda birinchisining bahosi (dehqonchilikda shaharliklar ham ishtirok etganligi tufayli) pasayib boradi, ikkinchining esa (zeb-ziynat buyumlariga talabning keskin o'sishi sababli) bahosi oshib boradi. Va aksincha, shahar aholisining kamligi natijasida uning rivojlanmay qolishi barcha moddiy boyliklarning etishmasligini va qimmatchilikni keltirib chiqaradi. Shu bilan birga, mutafakkirning ta'kidlashicha, soliq qancha past bo'lsa, har qanday shaharning, bir butun jamiyatning ravnaqi shuncha yaxshi bo'ladi. U bozor bahosi shakllanishining bir qancha qonuniyatlarini ta'riflab, soliqlar va har xil yig'imlar tovar qiymatining oshishiga olib keluvchi omil hisoblanadi, deb ko'rsatib berdi. Ibn Xoldun bozorning rag'batlantiruvchi rolini bilgan: bozor mexanizmi ishlab chiqaruvchilarni mehnat unumdorligini oshirishga va mahsulot sifatini yaxshilashga majbur etadi.

Ibn Xoldun pulni xo'jalik hag'tining muhim elementi deb hisobladi va pul rolini xudo tomonidan yaratilgan metallar ichida - oltin va kumush bajarishini ma'qulladi. Uning fikricha pul «barcha sotib olinadigan» buyumlardagi inson mehnatining miqdoriy mazmunini aks ettirali. U «mehnatning qiymatini», ya'ni ish haqini tavsiflab, uning miqdori, birinchidan, «kishi mehnati miqdoriga», ikkinchidan, «boshqa mehnatlar ichida uning tutgan o'rniga» va uchinchidan, «odamlarning unga (mehnatga) bo'lgan ehtig'jiga» bog'liq, deb tasdiqladi.

Ibn Xoldun ijtimoiy hag't asosini mehnat faoliyati tashkil etadi deydi. Uning g'zishicha «jamiyatning ahvoli, uning boyligi va ravnaqi faqat mehnatga va kishilarni boylikni o'zlashtirishga bo'lgan ishtig'qiga bog'liq. Agar odamlar yashash vositalari to'g'risida qayg'urmasalar va ularga egalik qilish uchun mehnat qilmasalar unda bozorda oldi-sotdi bo'lmaydi va odamlar oziq-ovqat qidirib boshqa mamlakatlarga chiqib ketadilar».

3. O'rta Osiyodagi iqtisodiy g'oyalar va allomalarning ta'limoti tarixi. (Farobiy, Ibn Sino, Beruniy, Yusuf Xos Xojib, A.Temur, A.Navoiy).

O'rta Osig' mustaqil davlatlarining tashkil topishi, Yaqin va O'rta Sharq mamlakatlari bilan aloqalarning kuchayishi ularning fan va madaniyatining yana ham rivojlanishiga katta turtki bo'ldi. X[22] asrdan boshlab arab manbalari Ovrupoda, Ispaniyada lotin tiliga tarjima etila boshladi. Natijada Evropa mamlakatlari ham bu yutuqlardan baxramand bo'ldilar. Bu davrda O'rta Osiyo, butun musulmon dunyosi madaniyatiga qadimgi yunon ilm-fani, madaniyatining ta'siri ham kuchaydi.

Ma'lumki, eradan oldin IV asrlarda Makedoniyalik Ispander (Aleksandr Makedonskiy) tomonidan O'rta Osiyoning bosib olinishi natijasida bu erda deyarli bir yarim asr davomida Selevkitlar boshchiligida grek-makedoniya davlati xukmron bo'lgan edi. Bu O'rta osiyo xalqlarining qadimgi yunon madaniyati bilan birinchi bor tanishuvchiga sabab bo'ldi. Lekin IX asr oxiri – X asr boshlaridagi arab xalifalaridagi madaniy yuksalish qadimgi yunon madaniyati boyliklarining butun musulmon mamlakatlari, jumladan, O'rta Osiyoda ham keng tarqalishiga olib keldi.

Xorun ar-Rashidning o'g'li ma'mun xalifalik o'rnini egallashdan oldin, ma'lum vaqtgacha Marv shahrida yashab Xurosni va O'rta Osiyoda xukmronlik qildi. U ilm-ma'rifat ahliga katta e'tibor berib, sariyiga olimu fozillarni, qo'lyozma asarlarni to'pladi, maxsus tarjimonlar qadimgi xind, yaxudiy, fors, ayniqsa yunon tilidagi ko'p asarlarni arab tiliga tarjima qildilar, ularni keng o'rganish, sharhlash ishlari yo'lga qo'yildi. Saroy qoshida "Donilik uyi" – "Baytul hikma" (o'z davrining akademiyasi) tashkil etilib, boshqa tillardagi ayniqsa yunon tilidagi ilmiy tatqiqotlarni o'rganish asosiy vazifa qilib qo'yildi. Bu tarjimalar tufayli qadimgi yunoning mashhur mutaffakkir olimlari Ploton Aristotel Evklid Plotin Argimed Galen Gipokrat Porfiriy Sokrat kabilarning falsafa riyoziyot falaqiyot tabobat she'riyat mantiq ilmi va ruxshunoslikka oid asarlari musulmon olamida keng tarqaladi. Musulmon olimlari bu boy merosning asosiy merosxo'ri bo'ldilar.

Shunday qilib VIII-XII asrlarda o'rta asr musulmon madaniyatining shakllantirishni rivojlanishi va yuksak guruhlarga ko'tarilishda madaniyatlarning o'zaro ta'siri qolishuvchi muxim ahamiyatga ega bo'ladi. Bu davrda moddiy madaniyat iqtisodiy aloqalarning rivojlanishini asosida turli sohalar yuksaldi.

O'rta Osig' X-XIV asrlarda Sharqda ilg'or ijtimoiy tafakkurlar rivojlangan bir markazga aylandi. Bu davrda dung'ga mashhur bo'lgan Forobiy, Ibn Sino, Beruniy, Yusuf Xos Hojib va boshqa ko'plab olim va shoirlar etishib chiqdi. Ularning asarlarida iqtisodiy fikrlar ham o'z aksini topgan. Biz ularni quyida ko'rib chiqamiz.

Abu Nasr Forobiyning iqtisodiy fikrlari.

O'rta asr davrida ilg'or iqtisodiy fikrlarni ilgari surgan buyuk mutafakkirlardan biri, Farobiy uning tahallusi bo'lib to'liq nomi Abu Nasr Muhammad Ibn Muhammad Ibn Uzlug' Tarxon - jaxon madaniyatiga katta hissa qo'shgan osiyolik faylasuf qomusiy olim. o'rta asrning birqancha ilmiy yutuqlari umuman yaqin O'rta Sharq mamlakatlarida taraqqiyparvar ijtimoiy-falsafiy tafakkur

rivoji uning nomi bilan bog'liq. Farobiy o'z zamonasi ilmlarining barcha sohasini mukammal bilganligi va bu ilmlar rivojiga katta hissa qo'shganligi, yunon falsafasini sharhlab, dunyoga keng tanitganligi tufayli Sharq mamlakatlarida uning nomini ulug'lanib, "Al-Muallim as-sokiy" – "Ikkinchi muallim" (Aristoteldan keyin), "Sharq Arestusi" deb yuritilgan.

Farobiy turkiy kabilardan bo'lgan harbiy xizmatchi oilasida, Sirdaryo qirg'og'idagi Foro – O'trar degan joyda tug'ilgan.

Aristotelning izdoshi, uning asarlarini tahlil qilgan «ikkinchi muallim» Abu Nosir Forobiy (873-950) hisoblanadi. U ko'p qirrali olim bo'lib, o'z bilimini oshirish yo'lida tinmay mehnat qilgan, qaysi yurtda mashhur olim borligini eshitishi bilan suhbatlashib, undan saboq olish uchun yo'lga chiqqan. U 70 dan ko'p tilni bilgan.

Forobiy bir asarni bir marta o'qib tushunolmasa, uni qayta-qayta o'qirdi. Aristotelning «Jon haqida» asarining Forobiy o'qigan nushasi topilgan bo'lib, kitob chetiga uning tomonidan «Men bu kitobni yuz marta o'qidim», boshqa bir kitobda esa «Bu kitobni qirq marta o'qidim, lekin yana o'qishim kerak», deb g'zilgan. Forobiy Aristotel asarlarini o'qib o'rganish bilan birga, ularga sharhlar ham g'zgan. Buyuk alloma Ibn Sino Aristotelning «Metafizika» asarini Forobiy g'zgan sharhlar g'rdami bilangina to'liq tushundim deb g'zgan.

Forobiy ilm izlab jahon kezgan. Shunday paytlarda uning hag'tida quyidagi qiziq bir voqea sodir bilgan. O'rta asrda Sharqning mashhur shaharlaridan biri – Damashq hokimi haftada bir kun olimlarni yig'ib suhbat o'tkazar ekan. Shunda u saroy darvozasini ochib qo'yar, istagan kishi u erga kirib, yig'ilganlar suhbatidan bahramand bo'larkan. Shunday kunlarning birida u erga borib qolgan Forobiy olimlar bilan suhbat qurib o'tirgan hokimning saroyiga kirib qoladi. Hokim uni ham o'tirishga taklif etadi. Shunda Forobiy: «qaerga o'tiray, o'zimga loyiq joygami g'ki bo'sh joygami», deb so'raydi. «O'zingga loyiq joyga o'tiraqol», deydi hokim. Shunda Forobiy to'ppa-to'g'ri hokimning g'niga borib o'tiradi. U bundan jahli chiqib boshqalarga sirli bo'lgan tilda soqchiga: «Bu turk odobsizlik qildi, uni ahloqsizligi uchun ketag'tganda jazolanglar», deydi. Shunda Forobiy «Men hech qanday gunoh qilganim yo'q-ku, nima uchun meni jazolashga buyurasiz», deb so'raydi. Bu savolni eshitib xayron bo'lgan hokim: «Bu tilni hech kim bilmaydi-ku, sen qaerdan va kimdan o'rgangansang'», -deydi. «Men ko'p tillarni o'rganganman», javob beradi Forobiy. Shu vaqt o'tirgan olimlarning biri bir masalani o'rtaga tashlaydi. Yig'ilganlar o'rtasida qizg'in munozara boshlanib ketadi. Hech kim bu masalaga to'g'ri javob bera olmaydi. Shunda Forobiy uni har tomonlama tushuntirib beradi. Shunda hokim Forobiydan: «Sen «ikkinchi muallim» emasmisang'», deb so'raydi. Forobiy tasdiqlovchi ishora qiladi.

«Ikkinchi muallim» bugungi kunda ham o'z ahamiyatini yo'qotmagan moddiy ehtig'jlar to'g'risida ta'limot yaratdi. Uning fikricha, odamlarning ehtig'ji jamiyat shakllanishining asosiy sababidir. «Tabiatan har bir odam shunday yaralganki, u yashashi va kamol topishi uchun ko'p narsalarga ehtig'j sezadi. Ularni u bir o'zi topa olmaydi va ularga erishish uchun kishilar jamoasiga muxtoj bo'ladiki, uning har biri u ehtig'j sezag'tgan narsalardan biron-birini beradi. Bunda har bir odam boshqalarga nisbatan xuddi shunday holatda bo'ladi». Jamiyat shakllanishi uchun moddiy

ehtig'jlar bunday tushuncha o'sha davrdagi ilg'or fikrlardan hisoblanadi. Shu bilan birga moddiy boylik yaratishdagi mehnat va mehnat qurollarining rolini, har xil xunar turlarini o'qtirib o'tagach, u qullikka keskin qarshi chiqdi.

Forobiy, Platonga o'xshab ideal tuzum to'g'risida tafakkur yuritdi. U kelajak haqida o'ylab, baxtga erishishning zarur va birlamchi shartini tashkil etuvchi o'zaro g'rdam va do'stlik tufayli bo'ladigan shaharni ideal shahar deb hisoblagan; er yuzida barcha xalqlarning o'zaro g'rdami asosida bir butun yagona jamiyat qurish mumkinligi to'g'risida, mahsulotlarni adolatli taqsimlash haqida fikrlar bildirgan. Ammo Forobiy mazkur o'zaro g'rdamning iqtisodiy asosi – mehnat mahsulotlarini ayirboshlashning zarurligini ko'rsatib bera olmadi. Shu narsani qayd qilib o'tish kerakki, Forobiy iqtisodiy savollarni ikkinchi o'ringa surib qo'ydi. Bu ayniqsa uning davlat to'g'risidagi talqinida ko'rinadi, unda adolat o'rnatish, ommani ma'rifatli qilish uning asosiy funktsiyalaridan deb e'tirof etiladi.

Abu Ali Ibn Sinoning iqtisodiy qarashlari.
(980-1037)

O'rta Osiyo xalqlari madaniyatini o'rta asr sharoitida dunyo madaniyatining oldingi qatoriga olib chiqqan buyuk mutafakkirlardan biri Abu Ali Ibn sino bo'lib, u Ovro'pada Avitsenna nomi bilan mashhurdir.

Ibn sino (asl ismi Xusayn, otasining ismi Abdulloh) Buxoroning Afshana qishlog'ida hijriy 370 (980) yilning safar oyida, amaldor oilasida tug'ildi, Ibn sino iste'dodli, xotirasi kuchli, zehni o'tkir bo'lganligidan o'z davrida ma'lum bo'lgan ilmlarni tezdan egallay boshladi. 10 yoshidayoq Qur'oni Karimni boshdan-oyoq yod o'qir edi. 13 yoshlaridan boshlang'ich matematika, mantiq, fiqh, falsafa ilmlari bilan shug'ullana boshlaydi. U o'zidan avval o'tgan Sharq mutafakkirlarining asarlarini chuqur o'rganish bilan birga, qadimgi yunon tabiiy-ilmiy. Falsafiy merosini, xususan Aristotel, Evklid, Ptolemey, Galen, Gippokrat, Pifagor, Porfiriylarning asarlarini ham qunt bilan o'rgandi.

O'rta Osig' mutafakkiri Ibn Sinoning (980-1037) 280 dan ko'p asarlari mavjud bo'lib, ular tibbig't, matematika, astronomiya, ximiya, falsafa, iqtisodig't va boshqa sohalarga bag'ishlangan.

Ibn Sinoning inson ehtig'jlari to'g'risidagi, mehnat va uning moddiy ishlab chiqarishdagi roli to'g'risidagi fikrlari diqqatga sazovor. Uning fikricha «xayvon tabiat ne'matlariga qanoat qiladi, insonga esa tabiat ne'matlari kamlik qiladi, u oziq-ovqat, kiyim-kechak va uy-joyga ehtig'j sezadi. Hayvonlar tabiat ne'matlarini o'zlashtiradi, inson esa o'z mehnati bilan o'ziga ovqat, kiyim-kechak, uy-joy yaratadi. Shu maqsadda inson dehqonchilik bilan shug'ullanishi kerak. Hayvonlar garchi poda bo'lib yashasalar ham, g'lg'iz yashay oladi, odamlar esa yakka holda o'zlari uchun barcha yashash vositalarini topa olmaydilar. Shuning uchun odamlar muloqot va o'zaro g'rdamga muhtoj bo'ladilar».

Ibn Sino feodal jamiyatning asosiy muammolarini tadqiqot qiladi. U jamiyatning amal qilishining asosi hunarmandchilik deb hisobladi. «Odamning o'z quvvatini saqlashga va oziq-ovqatga bo'lgan ehtig'ji,-deb g'zadi Ibn Sino,- hammani hunar o'rganishga undaydi.»

Ibn Sino nafaqat oila doirasidagi, balki shahar va hatto davlat miqg'sidagi daromad va xarajatlar balansi to'g'risida ham fikr yuritadi. Uning fikricha, davlat tabiiy ofat g'ki urush bo'lish ehtimolini hisobga olib, unga mablag' ajratgan holda daromad va xarajatlar balansiga erishishi zarur.

Ibn Sino ideal davlat to'g'risida fikr yuritib, uni quyidagicha tavsiflab beradi:

1) bu davlatda barcha moddiy boyliklar shunday barobar taqsimlanishi kerakki, unda juda katta boylik va ashaddiy qambag'allik bo'lmasin;
2) barcha kishilar halol mehnat bilan shug'ullanishi va halol savdo qilishi, sababli urushadigan odamlar bo'lamaydi va urushlar tugatiladi, davlatlar o'rtasilagi sig'siy baxslar esa tinch yo'l bilan echiladi;
3) ideal davlatda odamlarda hamma narsa muhayg' bo'ladi va shuning uchun ular bir-biriga qarama-qarshi bo'lmaydilar, quvnoq ashula va musiqani yaxshi ko'radilar, uzoq vaqt qarimaydilar.

Ibn Sinoning ideal davlat to'g'risidagi qarashlari Platonning «Qonun»larida, Aristotelning «Afina sig'satchilari»da, Forobiyning «Saxovatli shahar yashovchilarining qarashlari to'g'risida traktat»ida aytilgan fikrlariga ko'p jihatdan o'xshab ketadi.

Yusuf Xos Hojibning iqtisodiy fikrlari.

Yusuf Balosog'uniy Ettisuv o'lkasidagi Ko'zo'rda (Balosog'un) shahrida 1016-1018 yillar orasida dunyoga keldi.

Shoir haqida ma'lumotlar ko'p emas. "Qutadg'u bilig" asarini 50 yoshlarda hijriy 462 yili (1069/70) yozib tugatgan Yusuf o'zi haqida asar muqaddimasida shunday ma'lumot beradi. Bu kitobni tartib beruvchi Balasog'unda tug'ilgan, par qiz sohibi (sabr-qanoatli) kishidir. Ammo bu kitobni Qashg'arda tugal qilib, Mashriq maliki Tavg'achxon darohiga keltiribdir. Malik uni yorqlab, ulug'lab o'z (saroyida) Xos Xojiblik (lavozimini) beribdi. Shuning uchun Yusuf Ulug' Xos xojib deb mashhur nomi tarqalibdi.

"Qutadg'u bilig" biz uchun g'oyat muhim iqtisodiy g'oyalar ilgari surilgan asar sifatida ilmiy ahamiyati kasb etadi. Asardagi mohiyatga to'g'ri haq to'lash, boshqalar mehnatini to'g'ri taqdirlash, qadriga etish, moddiy manfaatdorlik, kasb-xunar egallash, kuchli ijtimoiy himoya masalalariga katta o'rin berilgan.

Iqtisodiy fikrlarning rivojlanishiga munosib hissa qo'shgan XI asrda yashab ijod etgan buyuk shoir va mutafakkir Yusuf Xos Hojib Bolasag'uniy hisoblanadi. U jamiyatning rivojlanishida mehnatning rolini qayd qilib o'tgach, shunday deydi: «Odamga foydasi tegmagan odam - murda» va «O'tgan umr achinarli emas, balki sarflangan mehnat achinarlidir». Yusuf Xos Hojib mehnatga tavsif berish bilan cheklanmasdan, balki mehnat taqsimotining ahamiyatiga ham alohida e'tibor qaratdi. U dehqonchilikda, chorvachilikda, hunarmandchilikda yaratiladigan moddiy boyliklarning xususiyatlarini ko'rsatib beradi, aynan dehqon mehnati odamlarni boqadi va kiyintiradi, chorvador esa eyish, kiyish va minish uchun foydalanadigan otlarni, tuyalarni va boshqa hayvonlarni ko'paytiradi deb qayd qilib o'tadi. Shular bilan birga hunarmandlar turmush uchun kerak bo'lgan buyumlarni yaratadilar. Olimlarning mehnatiga yuqori baho beriladi.

Yusuf Xos Hojib pulning qiymat o'lchovi, muomala vositasi, jamg'arish vositasi funktsiyalarini aytib o'tadi. Uning fikriga ko'ra, davlatning qudrati nafaqat armiyada, balki xazina mablag'larida hamdir. Lekin davlat qimmatbaho buyumlarni jamg'arish bilan qiziqib ketmasligi, davlat mablag'larining bir qismini xalq manfaatlari yo'lida sarflashi lozim. Yusuf Xos Hojibning bu fikrlari to'g'ri ekanligini hag'tning o'zi tasdiqladi.

A.Temurning iqtisodiy qarashlari.

Amir Temur iqtisodiy g'oyalarining o'ziga xos ulug'vorligi shundaki, ular hayoliy emas, balki real xayotdan kelib chiqqan va unda o'z ifodasini topgan. Shuning uchun ham bu g'oyalar ilgari surilganicha, mana 600 yildan tugashiga qaramay, o'zining amaliy xayotiy ahamiyatini yo'qotmay kelayotir.

Amir Temurning iqtisodiy g'oyalari "Temur tuzuklari" asarida bayon etilgan. Unda sohibqironning mamlakatni boshqarish, uni rivojlantirib borish qoidalari, tamoyillari, yo'l-yo'riqlari o'z ifodasini topgan. Bu asarda iqtisodiyotni tashkil etish, barqarorlashtirish, tartibga solib borish, uni barqaror sur'atlar bilan yuksaltirib borishga oid qimmatli iqtisodiy tavsiyalar jamlangan. U odamlarga kasb-hunar berish, ish bilan ta'minlash, tadbirkorlik faoliyati bilan va tijorat ishlari bilan mashg'ul bo'luvchilarga etarli sarmoya berish, etarli uy-joylar qurib berish haqida qayg'uradi. "Temur tuzuklarida" quyidagilarini o'qiymiz: "Kasb-hunar va ma'rifat ahllariga saltanat korxonalaridan ulush berilsin", "bilagida kuchi bor faqir-miskinlar esa o'z ahvoli va kasbi koriga qarab yo'l ko'rsinlar", "sarmoyasi qo'lidan ketib qolgan savdogarga o'z sarmoyasini qaytadan tiklab olishi uchun xazinadan etarli miqdorda oltin berilsin", "kuchi etmaydigan dehqonlarga ekin-tikin uchun urug'lik va asbob-uskunalar tayyorlab berilsin", "fuqarolardan uy-joyi buzilib, tuzatishga qurbi etmaganlarga kerakli narsalarni etkazib berib, ularga yordam berilsin".[1]

Amir Temur (1336-1405) iqtisodig'tni boshqarishda o'ziga xos maktab yaratdi. Sohibqiron davlatida devani buzurg (bosh vazir)dan tashqari, har bir viloyatda Devon deyiluvchi boshqarma bo'lgan. U davlatning butkul ishlarini: soliq yig'ish, tartib saqlashni, ijtimoiy binolar - bozorlar, hammomlar, yo'llar, suv inshoatlari tarmoqlarini nazorat qilib turgan. Uning xodimlari vaqti-vaqti bilan tekshirish va taftish ishlarini olib borgan. Ayniqsa, toshu-tarozi to'g'riligi, odil baho tekshirib turilgan, qallob va tovlamachilar qattiq jazolangan.

Mamlakatda ko'rilgan bunday va shu kabi boshqa chora-tadbirlar, birinchi navbatda, raiyatning qashshoqlikka, mamlakatning esa og'ir ahvolga tushib qolishining oldini olishga qaratilgan. Negaki, A.Temur «Raiyatni xonavayron qilish davlat xazinasining qambag'alashishiga olib keladi. Xazinaning kamayib qolishi esa, sipohlarning tarqalib ketishiga sabab bo'ladi Sipohlarning tarqoqligi esa, o'z navbatida, saltanatning kuchsizlanishiga olib boradi. Fath etilgan erlik fuqaro azaldan berib kelingan xiroj miqdoridan rozi bo'lsa, ularning roziligi bilan ish ko'rsinlar. Xirojni ekindan olingan hosilga va erning unumdorligiga qarab yig'sinlar. Fath etilgan har bir mamlakatning mol-mulkini, buyumlarini talon-tarojdan saqlasinlar. O'sha mamlakatdan tushgan o'lja mollarni hisob-kitob qilsinlar», deb ko'rsatib bergan.

Mamlakatda dehqonchilikka katta e'tibor berilgan bo'lib, erga egalik qilish quyidagi ko'rinishda bo'lgan:

[1] (Temur tuzuklari, 1, 1993, 67-bet).

1. Suyurg’ol erlar. Katta hajmdagi bu erlar davlat tomonidan ajratib berilib, bir avloddan ikkinchisiga o’tgan. Suyurg’ol egasi soliqdan ozod qilingan. Bunday er egalari dehqonlarni ishlatib, er solig’i - xiroj olganlar.

2 Tarxon erlar. Bu erlar xususiy mulk bo’lib, ular odamlarga biron-bir xizmati uchun berilgan.

3. Ushr erlar. Sayid va xo’jalarga mansub erlardir. Bundan olingan hosilning o’ndan biri davlatga berilgan.

4. Vaqf erlar. Masjid, madrasa, xonaqoh, qabriston va shu singari joylarga doir erlardir. Vaqfda er, suv, bozor, qul, pullar va boshqalar mol-mulki bilan in’om etiladi.

5. Askarlarga, ularning rahbarlariga beriladigan erlar.

Kimda-kim biron sahroni obod qilsa g’ki qoriz (er osti suvlarnini tortib chiqarish uchun qurilgan inshoot) qursa, biron bog’ ko’kartirsa g’xud birorta xarob bo’lib g’tgan joyni obod qilsa, birinchi yili undan soliq olinmagan. Ikkinchi yili raiyat o’z roziligi bilan berganini olgan. Uchinchi yil xiroj yig’ilgan. Mazkur muammoga bunday g’ndashuv ishlab chiqarishni rivojlantirishda ijobiy rol o’ynagan.

Amir Temur barcha shahar va qishloqlarda langarxona (yo’lovchilar qo’nib o’tadigan, qambag’al etim-esirlarga ovqat beriladigan joy), g’aribxonalarni qurishni, kasallar uchun shifoxonalar bung’d etishni va ularda ishlash uchun tabiblar tayinlashni lozim deb bilgan va ularni amalga oshirish uchun ko’p ishlarni qilgan.

Amir Temur Angliya va Frantsiya qirollariga murojaat qilib, xalqaro savdo aloqalarini rivojlantirishga harakat qilgan. Mashriqdan mag’rubgacha bo’lgan savdo-sotiq ishlarini kuchaytirish uchun zarur bo’lgan shart-sharoitlar yaratib berilgan. Masalan, bir kunlik karvon yo’lida barcha narsa muhayg’ etilgan (karvonsaroyda doimo ot, em-xashak, oziq-ovqat, suv bo’lgan, sardobalar qurilgan), qaroqchilar qattiq jazolangan. Shu narsaga alohida e’tibor berish kerakki, chetdan olib kelingan tovarlar ustiga 10 foiz narx qo’shib sotish mumkin bo’lgan. Bu hozirgi davr tili bilan aytganda, birinchidan, chet el tovarlariga bo’lgan talabni kuchaytirsa, ikkinchidan, aholining iste’mol buyumlariga bo’lgan ehtig’jni to’laroq qondirish imkonini beradi.

A.Temurning iqtisodiy fikrlari «Temur tuzuklari»da bag’n etilgan bo’lib, quyida biz ko’rib chiqmoqchi bo’lgan g’oyalar mazkur asar asosida keltirildi.[1]

Unda o’sha davrdagi davlatning 12 ijtimoiy toifadan iborat bo’lganligi ko’rsatilgan:

1. Sayidlar, ulamo, mashoyix, fozil kishilar (din ahllari).
2. Ishbilarmon, donishmand odamlar.
3. Xudojo’y, tarkidung’ qilgan kishilar.
4. No’g’nlar (tuman boshlig’i), amirlar, mingboshilar, ya’ni harbiylar.
5. Sipoh va raiyat (soliq to’lovchi xalq).
6. Maxsus ishonchli kishilar.
7. Vazirlar, sarkotiblar.
8. Hakimlar (faylasuflar, donishmand, allomalar), tabiblar, munajjimlar, muxandislar (injenerlar).
9. Tafsir va hadis olimlari.

[1] («Temur tuzuklari». Toshkent, 1991).

10. Ahli hunar va san'atchilar.
11. So'fiylar.
12. Savdogar va sayg'hlar.

Davlat taqdirini esa podsho, xazina, askar xal qiladi deyilgan. Qo'shin a'zolarining maoshi to'g'risida aniq ma'lumotlar keltirilgan. Masalan, oddiy sipoh o'zi mingan ot bahosiga teng miqdorida maosh olishi, bahodirlar ikki ot bahosidan to'rt ot bahosigacha maosh olishi, o'nboshi o'z qaramog'idagi askarga nisbatan ikki barobar ko'p, yuzboshi o'nboshidan ikki marta ortiq maosh olishi tayinlangan.

«Tuzuklarda» A.Temur davrida soliq va jarimalarni yig'ish va xarj (sarf) qilishga alohida e'tibor berishgan. «Xirojni yig'ish vaqtida,-deb o'qtiriladi «Temur tuzuklari»da, - ikki vazir tayinlansin. Biri to'plangan molni g'zib, raiyat ahvolini tekshirib tursin, boj oluvchilar fuqaroga zulm qilib, ularning ahvoliga xaroblik etkazmasinlar. Viloyatlarda yig'ilgan barcha mol-ashg'ni kirim daftariga g'zishlari lozim. Ikkinchi vazir esa, chiqim daftariga g'zib, yig'ilgan mollardan sipoh maoshiga taqsim qilsinlar». Demak, ko'rinib turibdiki, hozirgi davr tili bilan aytilganda, hisob-kitob ishlari to'g'ri yo'lga qo'yilishi talab etilgan. Xiroj odatda sug'oriladigan erlarda jami hosilning uchdan biri (33 foiz), lalmikor erlarda to'rtdan biriga (25 foiz) teng bo'lgan miqdorda to'plangan. Bu raqamlar uning hozirgi davrdagi daromad solig'i atrofida bo'lganligini ko'rsatib turibdi.

A.Temur o'qimishli, olim odamlarning mehnatiga yuqori baho bergan. «... Sayidlar, olimlar va fozillarga dargohim doim ochiq edi, - deyiladi «Tuzuklar»da, - chunki bu insonlar mamlakat rivojida ustundirlar». A.Temur Shom (hozirgi Suriya) yurtini qo'lga olganda (1401 y.) taniqli olim Ibn Xoldun (1332-1406) asirga tushib qoladi, sohibqiron uning olimligini bilgach, u bilan suhbatlashib, izzat-ikrom bilan uni qo'yib yuboradi.

Dehqonlar, kasb-hunar egalari savdogarlarga o'z ishlarini yuritish uchun urug', asbob, sarmoya berib, sharoit yaratishga e'tibor berilgan. Ayniqsa, tashlandiq, qo'riq erlarni ochish, qoriz o'tkazish rag'batlantirilgan. Bunday ishlar bilan shug'ullanganlar uch yilgacha soliqdan ozod etilgan (bu tajribadan foydalanilsa arziydi).

A.Navoiyning iqtisodiy g'oyalari.

Buyuk mutafakkir Alisher Navoiy ijodida iqtisodiy g'oyalar muhim o'rin egallaydi. Unda asosan tijorat, savdo muammolari ancha mukammal g'ritilgan. Navoiy asarlarida savdo faoliyati ma'qullanadi, ammo tovlamachi va chayqovchilik qattiq tanqid qilinadi. U mehnatning inson va jamiyatdagi o'rniga, do'stlikka yuksak baho bergan.

Alisher Navoiy (1441-1501) buyuk shoir va davlat arbobi. U o'z davrining sig'siy va iqtisodiy ahvolini yaxshilash, mamlakatning iqtisodiy qudratini

barqarorlashtirish uchun kishilarda vatanparvarlik xis tuyg'usini uyg'otish zarurligini yaxshi tushingan.

Navoiyning dastlabki ijtimoiy-iqtisodiy fikrlari shakllangan asari «Hiloliya» hisoblanadi. U shaxsning tarixdagi roliga katta e'tibor berib, mamlakatning iqtisodiy ahvoli mamlakat xukmdorining akl-idroki va qobiliyatiga bog'liq deb aytib beradi. Agar mamlakat hukmdori fanlarni, ayniqsa iqtisodig't, tarix, falsafa va sig'siy fanlarni mukammal bilsa, o'zi boshqarag'tgan mamlakat obod va badavlat bo'ladi, agar teskari bo'lsa, mamlakat qashshoq va xarob bo'ladi, deydi Navoiy. Keyinchalik jamiyatning rivojlanishida iqtisodchilarning va davlat arboblarining roli katta ekanligini ingliz olimi J.M.Keyns ham qayd qilib o'tadi.

Navoiy mamlakat iqtisodig'tini yuksaltirishda qishloq xo'jaligi ishlab chiqarishiga alohida e'tibor berdi. Milliy daromadning asosiy qismini qishloq xo'jaligida etishtirilar edi. Uning fikricha Markaziy Osig' sharoitida irrigatsiya inshootlarini kengaytirish – dehqonchilikni rivojlantirishga olib keluvchi muhim omillardan hisoblanadi. Shu bois juda ko'p kanal va ariqlar qazildi. Asosiy ishlab chiqarish vositasi bo'lgan erni kengaytirishga uning unumdorligini oshirishga katta e'tibor berildi.

Navoiy boylikni ikki yo'l bilan topish mumkin deydi. Birinchi yo'l - bu o'z mehnati bilan boylik to'plash, yig'ish va o'ziga to'q yashash. Bunday boylikni u qo'llab-quvvatlagan. Navoiy olingan boylikni uch qismga bo'lib, ya'ni birinchi qismini ketgan xarajatlarga, ikkinchi qismini o'zining va oilasining ehtig'jlariga, uchinchi qismini esa aholining ijtimoiy manfaatlariga sarflashni tavsiya etgan. Navoiy ko'pgina madrasa, shifoxona, hammom, ko'prik va boshqalarni o'z hisobidan qurdirgan. Boylik topishning ikkinchi yo'li - bu o'g'irlik, ta'magarlik va zo'rlik hisobiga boylik orttirishdir. Navoiy bunday boylik orttirishga keskin qarshi chiqdi, qoraladi.

Alisher Navoiy o'zining «Mahbub-ul-qulub» (1500 y.) asarida jamiyatning boyishida savdo-sotiq, tijorat ishlari muhim rol o'ynashi haqidagi iqtisodiy g'oyani merkantilistlardan bir asr ilgariroq asoslab bergan ekan "Savdogar, -deb yozadi buyuk allomamiz, - yolg'iz foydani niyat qilmasligi", "savdo qilib foyda topaman, deb ortiqcha kema surmasligi", "mol va pul ko'paytiraman, deb jonsarak bo'lmasligi kerak", "savdogar boj-xirmi berish o'rniga o'z molini yashirib, o'z obro'sini to'kmasa yoki topgan-tutganini merosxo'rlari sotib sovurishi uchun to'plab qo'ymasa yoki biror yomon hodisa qo'zg'ash uchun sarflamasa, jamg'armasi yaxshi bo'ladi".

Allomaning savdogarlar to'g'risidagi ushbu fikrlari xuddi bugun bizning savdogarlar va tijoratchilar uchun aytilayotgandek tuyuladi. Mamlakatdagi ijtimoiy guruhlarning jamiyatda tutgan o'rnini ko'rsatib berishga harakat qiladi. Uning fikricha dehqonlar, hunarmandlar va chet el bilan aloqasi bor savdogarlar jamiyatda moddiy boylik etishtirishda, yaratishda va mamlakatning boyligini ko'paytirishda muhim o'rin tutadi. Navoiy dehqon va uning ishlab chiqarishdagi roli to'g'risida quyidagi fikrlarni bildiradi: «Don sochuvchi dehqon erni g'rish bilan rizq yo'lini ochuvchidir». U yozadi, "Olamning obodonligi dehqondan, mehnat ahli shodon, ular shodon". "Dehqon qanday ekin ekishga qilsa harakat – elga ham oziq-ovqat etkazar,

ham barakat”. Shu bilan birga u dehqon mehnatini ulug’lab, uning moddiy boylik yaratishdagi hatti harakatini quyidagicha tasvirlab berdi:

«Har ne qilsalar harakat,
Xalqqa ham etar ovqat ham barakat».

Navoiy ijtimoiy hag’tga odamlarning birgalikdagi faoliyati sifatida qaraydi. Uning fikriga ko’ra, kishi yakka holda hech narsa ishlab chiqara olmaydi. U biron narsani ishlab chiqarish uchun boshqa ishlab chiqaruvchilar bilan munosabatda bo’lishi kerak. Masalan, dehqonga mehnat qurollari zarur bo’lsa, hunarmandlarga non kerak, dehqonga ham, chorvadorga ham hunarmandchilik va attorlik mahsulollari zarur. Dehqon mehnatini mahsulini novvoy, unfurush, qo’shchi va o’roqchi, mashshoqchi va boshqalar orziqib kutadi. Shu bilan birga dehqon ham hunarmandning, chorvadorning va boshqalarning mehnat mahsulotiga muxtoj. Ularsiz u hech narsa ishlab chiqara olmaydi. Navoiy fikricha, dehqon mehnati bilan o’z ehtig’ji uchun zarur bo’lgan mahsulot miqdoridan ko’ra ko’proq ishlab chiqarib, jamiyat va uning ishlab chiqarishda ishtirok etmaydigan qismini ham moddiy ne’matlar bilan ta’minlaydi. Uning mana shu fikri fiziokratlarning qo’shimcha mahsulot faqat qishloq xo’jaligida yaratiladi degan fikriga mos tushadi. Navoiy qishloq xo’jaligining rivojlanishi mamlakat qudratini oshirishda katta ahamiyat kasb etadi, degan ilg’or fikrini ilgari suradi. Bu fikr o’sha davr, ya’ni feodalizm rivojlangan, uning negizini dehqonchilik tashkil qilgan bir davrda to’g’ri fikr bo’lib qolmaygina, balki tarixiy haqiqat hamdir.

Navoiy xalqaro savdo sohasida faoliyat yurituvchilarga nisbatan ijobiy munosabatda bo’lsada, mamlakat ichkarisida ish yuritag’tgan savdogarlar, ya’ni olib sotarlarga nisbatan salbiy munosabatda bo’lgan. Uning fikricha, olib sotarlar «o’ziga foyda va boshqalarga qaxat istovchi ... arzon olib qimmat sotish», ya’ni xalqni zarari hisobiga foyda ko’ruvchilardir.

Navoiy intelektual mehnatni, ya’ni olimlar va boshqa shu kabilarning mehnatini jamiyat uchun zarur deb ko’rsatib berdi va ularni o’z mas’uliyat va burchlarini sezishga chaqirdi.

4. §G'arbiy Evropadagi iqtisodiy g'oyalar. Kononistlarning iqtisodiy qarashlari. F.Akvinskiy, «Odil narx» va boylik to'g'risida.

Rim imperiyasi emirilgandan keyin, §arbiy Evropada juda ko'p feodal davlatlar vujudga keldi. Ularda o'sha davrdagi katolik cherkov qoidalari ustunlik qilardi. Barcha ilmiy fikrlarda diniy cheklashlar mavjud edi. Shuning uchun iqtisodiy savollar bo'yicha o'rta asr mualliflarining talqinlari diniy-etnik shaklda ifoda etilgan.

§arbiy Evropadagi ancha ko'zga ko'ringan iqtisodiy fikrlar muallifi deb, odatda Italiya monaxi Foma Akvinskiy (Akvinat) (1225-1274) tan olinadi. U IV asrning oxiri - V asrning boshida iqtisodiy muammolarga diniy-etnik g'ndashuvning nomuqobil dogmatik printsiplarini kiritgan, dastlabki kanonizm maktabi asoschilaridan hisoblangan, Avgustin Blajenniyga (Avliyo Avgustin) (353-430) muxoliflik qildi va uning g'oyalarini ijodiy davom ettirdi. V-XI asrlar davomida bu printsiplarga amal qilib kelindi.

Akvinatning iqtisodiy qarashlari bilan tanishib chiqishdan oldin, dastlabki va keyingi kanonizmning o'ziga xos xususiyatlarini ko'rib chiqamiz.

O'rta asrning dastlabki davrida hukmronlik qilgan dastlabki kanonistlar g'oyasi savdo foydasini va sudxo'rlik foizini qat'iy qoraladi va ularni noto'g'ri ayirboshlash va birovning mehnatini o'zlashtirish natijasi sifatida tavsiflab gunoh deb hisobladi. Faqat «Odil narx» o'rnatilgan sharoitdagina ekvivalentli va proportsional ayirboshlash bo'lishi mumkinligi uqtirildi. Shuningdek, cherkov qonunlari mualliflari, antik dung' qarashlariga xos bo'lgan jismoniy mehnatga nisbatan nafratli munosabatlarga, ko'pchilik aholining zarar ko'rishi hisobiga ayrim shaxslarning boylik orttirish huquqiga qarshi chiqdilar. Yirik savdo, ssuda operatsiyalari, gunohli ish sifatida, umuman man etilgan.

Ammo jamiyatning tabaqalashuvi kuchaygan, shaharlarning soni va iqtisodiy qudrati oshgan, unda dehqonchilik bilan birga hunarmandchilik, savdo va sudxo'rlik rivojlana boshlagan, ya'ni tovar-pul munosabatlari jamiyat va davlat taqdiri uchun muhim ahamiyatga aylangan. O'rta asrning oxirgi davriga kelib, keyingi kanonistlar iqtisodiy muammo va ijtimoiy tengsizlik sabablarini tushuntiruvchi «dalillar» doirasini ancha kengaytirdilar. Bu erda shu narsa nazarda tutiladiki, dastlabki kanonistlar asoslangan metodologik baza, eng avvalo, avtoritarli isbotlash (diniy kitob va cherkov nazariyachilari asarlaridan dalil, (sso'lka) keltirish vositasi orqali) va iqtisodiy kategoriyalarning ahloqiy-etnik tavsifi (shu jumladan «odil narx» to'g'risidagi qoida ham) bo'lgan. Bu printsiplarga keyingi kanonistlar izohlash, aniqlash, qo'shimcha qilish yo'li bilan o'rganilag'tgan konkret xo'jalik hodisalarning va iqtisodiy kategoriyalarning avvalgi tadqiqot ma'nosini o'zgartirish va hatto qarama-qarshi ma'no keltirib chiqarish imkonini beruvchi yana ikki g'qlama baholash printsipini qo'shdi. Akvinat undan foydalangan holda boylik, qiymat (qimmat), pul, savdo foydasi, sudxo'rlik foizi singari boshqa iqtisodiy kategoriyalarni tadqiqot qildi. Ularni quyidagi tartibda ko'rib chiqamiz.

Avgustin davridan boshlab kanonistlar tomonidan boylik moddiy ne'matlar yig'indisi sifatida, ya'ni natural shaklda qaralgan. Agar boylik unga sarflangan

mehnat bilan emas, balki boshqa vositalar g'rdamida yaratilgan bo'lsa, gunoh deb tan olingan. Bu qat'iy qoidaga muvofiq noinsoflik bilan oltin va kumushning ko'paytirilishi (jamg'arilishi) jamiyatning ahloqiy va boshqa normalariga zid hisoblangan. Ammo Akvinat fikri bo'yicha, «odil narxlar» xususiy mulkini ko'paytirish va «o'rtacha» boylik yaratishda inkor etib bo'lmaydigan manba bo'lib xizmat qilishi mumkin. Bu uningcha, gunoh hisoblanmaydi.

Qadimgi Dung'da va o'rta asrda ayirboshlash tadqiqotchilar tomonidan proportsional va ekvivalent qoidasiga asoslangan, odamlarning xohishi tufayli bo'ladigan akt sifatida qabul qilingan. Bu printsipni inkor etmagan holda, noekvivalent bo'lib tuyulgan ayirboshlash, sub'ektiv jarag'n sifatida, tomonlarga teng foyda keltirishi mumkinligini Akvinat ko'rsatib berdi. Boshqacha aytganda, qachonki buyum «bir odamni foydasi boshqa odamning zarar ko'rishi hisobdan kelib tushsa», o'shandagina ayirboshlash sharti buzilgan bo'ladi.

«Odil narx» - bu kategoriya kanonistlar ta'limotida «qiymat» (qimmat), «bozor bahosi» o'rnida ishlatilgan. U muayyan feodal oqsuyaklar hududida o'rnatilgan va berkitib qo'yilgan. Dastlabki kanonistlar uning darajasini tovar ishlab chiqarish jarag'nidagi mehnat va moddiy sarflarga bog'lab tushintirganlar. Ammo Akvinat «odil narx»ga bo'lgan sarfli g'ndashuv tushunchasini etarli emas deb hisobladi. Uning fikricha, shu bilan birga, sotuvchi o'z mavqeiga qarab buyumni «o'z narxidan ko'ra qimmatroq sotishi mumkin».

Akvinat pul (moneta)ni Qadimgi Dung' va dastlabki kanonizm mualliflariga o'xshash talqin qiladi. Uning ta'kidlashicha pul «savdoda ... ishonchli o'lchov birligiga» ega bo'lish uchun kishilarning xohishi tufayli kelib chiqqan. Olim monetaning «ichki qimmatga» ega ekanligini tan olsada, davlat moneta qimmatini uning «ichki qimmatiga» nisbatan bir oz o'zgartirishga haqli deb hisobladi. Bu erda Akvinat o'zining ikki yoqlamalik printsipiga sodiqligini yana bir bor ko'rsatdi, ya'ni bir tomondan, monetalarni buzish tashqi savdoda pulning qadr qimmatini yo'qotilishiga olib kelishini tan olgach, ikkinchi tomondan esa – pulning «nominal qimmatini» davlatning o'z xohshi bo'yicha o'rnatish huquqiga ishongan. Aristoteldan keyin Akvinat «pul pulni keltirib chiqarmaydi» deb ta'kidlab o'tgan.

Savdo foydasi va sudxo'rlik foizi kanonistlar tomonidan qoralangan va gunoh deb hisoblangan. Akvinat ham ularni shartli ravishda «ayibladi». Negaki, uning fikricha, savdo foydasi va ssuda uchun foiz muvofiq ravishda savdogar va sudxo'r tomonidan o'zlashtirilishi kerak, agar ular bunda ahloq-odob doirasida ish yuritgan bo'lsalar. Boshqacha so'z bilan aytganda, mazkur turdagi daromad savdo va ssuda operatsiyasidagi mehnat, transport va boshqa xarajatlar va hatto xatar (risk) uchun to'lanadigan haq bo'lmog'i kerak.

O’z-o’zini tekshirish uchun savollar:

1. «Qur’oni Karim» da inson ehtiyoji va uni qondirish vositalari haqida.
2. «Qur’oni Karim» da mehnatning har ikki olamdagi ahamiyati talqini.
3. «Mehnat ham ibodatdir» degan kalomning mazmuni tavsifi.
4. «Qur’oni Karim» da mulk va mulkiy munosabatlar tavsifi.
5. xususiy mulkning ijtimoiy vazifasi «Qur’oni Karim» da qanday izohlanadig’
6. «Qur’oni Karim» da mexr masala. Mexr nimag’ (Mulkiy munosabatlar).
7. Islomda - «Qur’oni Karim» da ijtimoiy himoya masalalari.
8. Farobiy mulkchilik va mulkdor bo’lishning xosiyati haqida.
9. Taqsimotning ijtimoiy taraqqiyotdagi ahamiyati haqida Farobiy g’oyalari.
10. Farobiy ehtiyojlar, xususan, mehnat ehtiyoji xususida.
11. Ibn Sino mehnat taqsimotini qanday izohlagang’
12. Ibn Sinoning davlat iqtisodiyotni boshqarish haqidagi qarashlari.
13. Ibn Sino mehnatning odamlar hayotidagi roli haqida.
14. Abu Rayhon Beruniy nima uchun pullarni (metall) tarkibini o’rgandi va qilgan ixtironing tarixiy ahamiyati qandayg’
15. Yusuf xos Hojibning «Qutadg’u bilig» asari tarixan yuqori baholanganligi sababi nimadag’
16. «Temur tuzuklari» asarining iqtisodiy va ma’naviy – ma’rifiy ahamiyati.
17. Amir Temur iqtisodi qarashlarining hozirigi vaqtda O’zbekistonda o’tkazilayotgan islohatlar hamohangini Siz qanaday izohlaysizg’
18. Amir Temurning soliq tizimi va uning ijtimoiy adolat siyosatidagi o’rni.
19. Alisher Navoiy savdo va tijorat ishlariga qanday baho berdig’
20. A.Navoiy qanday soliq siyosati tizimini taklif etdig’
21. Kononistlarning iqtisodiy qarashlarini ahamiyati va mohiyati Siz qanday tushunasizg’
22. F.Livinskiy «Odil narx» va boylik to’g’risidagi asarining iqtisodiy ahamiyatini qanday ta’riflaysiz.

Tayanch iboralari:

- zaruriy buyumlar;
- «zarur bo'lmagan buyumlar»;
- ehtiyojlar;
- «ideal shahar»;
- «ideal davlat»;
- raiyat, mehnat xususiyatlari.

Asosiy adabiyotlar:

1,2,3,5,6,7,9,10,11,12,13,14.15,16,17,18.

Qo'shimcha adabiyotlar:

2,4,6,7,8.11,12.

3-MAVZU. MERKANTILIZM IQTISODIY TA'LIMOTI.

Reja:

1. Merkantilizm vujudga kelishining ijtimoiy – iqtisodiy asoslari – birinchi iqtisodiy maktab ekanligi.
2. Merkantilizm iqtisodiy ta'limotining mazmuni.
3. Iqtisodiy g'oyalarining rivojlanishida merkantilizmning roli.

Muammoli savollar:

Natural xo'jalik munosabatlarining siqib chiqarilishining asl sababi nimadag' Bozor iqtisodiyotiga bo'lgan birinchi ilmiy qarash tizimi nima deb ataladig' Boylik manbai muomala deb talqin qilish sababi nimadag' Merkantilizm ta'limotidan hozirigi davrda foydalanish mumkinmig' Pul balansi bilan savdo balansining farqi nimadag'

1. Merkantilizmning nazariy va metodologik xususiyatlari

Natural xo'jalik munosabatlarining bozor iqtisodiy munosabatlari tomonidan siqib chiqarilishi XVI asrdan XVIII asrgacha bo'lgan tarixiy davrni o'z ichiga oladi. Bu davr iqtisodiy adabiyotda odatda merkantilizm davri deb ataladi. Merkantilizm (italiyancha «merkante» so'zidan kelib chiqqan - savdogar ma'nosini anglatadi), bu bozor (kapitalistik) iqtisodiyotga bo'lgan birinchi ilmiy qarashlar tizimidir.

Merkantilizm tarafdorlari boylikning kelib chiqish manbai savdoda, mamlakatning boyligi to'plangan pul bilan o'lchanadi degan fikrni ilgari suradilar. Merkantilizmni ikki oqimga: dastlabki va so'nggi merkantilizmga ajratiladi. Dastlabki merkantilizm vakillari davlatning kuch-qudrati pulda, shunga qarab a.olining turmush tarzi shakllanadi deb ko'rsatishadi. Demak, pulni qonuniy yo'l bilan ko'paytirish kerak. Davlat esa qimmatbaho metallarni chetga chiqarmaslikka, importni cheklashga harakat qilishi, chetdan pul kirib kelishini rag'batlantirish kerak degan g'oyani ilgari suradilar, so'nggi merkantilistlar esa aktiv savdo balansiga erishish, ya'ni ko'proq sotib, olishni targ'ib etadilar. Bu oqimning namoyandalari Vil Staffird, Tomos Men, Antuan Minkreten, Jon Lou, Gaspor Skaruffi va boshqalarning nomlari tarixda qolgan.[1]

Merkantilizm eng avvalo davlatning iqtisodiy siyosatini ifoda etgan, uning amaliy faoliyati uchun tavsiyalar ishlab chiqqan. Merkantilistlar tadqiqotining maqsadi reallik sifatidagi iqtisodiyotni tahlil qilish emas, balki hukumatga amaliy maslahatlar berishdir. Shuning uchun ular davlatning iqtisodiyotga faol aralashuvini qo'llab quvvatladilar, yuqori soliq stavkasini va davlat xarajatlarini himoya qildilar.

---

[1] D.Tojiboeva, Iqtisodiyot nazariyasi. T., «O'qituvchi» nashriyoti, 2002. 9-10 betlar.

Merkantilistlarning ilmiy dunyoqarash printsiplari quyidagilar bilan xarakterlanadi: har qanday oltin va qimmatbaho narsalarga boylik sifatida qarash; mamlakatga oltin va kumushning oqib kelishini ta'minlash maqsadida tashqi savdoni tartiblash; arzon xom ashyoni import qilish yo'li bilan sanoatni rag'batlantirish; import qilinadigan sanoat tovarlariga protektsionistik tariflarni belgilash; eksportni, ayniqsa tayyor mahsulotlar eksportini rag'batlantirish; ish haqining past darajasini ushlab turish uchun aholining o'sishi. Milliy farovonlikning zaruriy sharti sifatidagi aktiv savdo balansi doktrinasi, shak-shubhasiz merkantilizmning asosi hisoblanadi.

Shu narsani qayd qilib o'tish kerakki, uzoq yillar davomida boylikning, halq farovonligining asosi mehnat, er, dehqonchilik va chorvachilik, xunarmandchilik deb kelinar edi (uni biz yuqorida ko'rib chiqdik). Lekin XV asrga kelib vaziyat keskin o'zgardi. Avvalo natural-xo'jalik tuzumining emirilishi, tovar-pul munosabatlarining o'sishi, fan va madaniyatning yuksalishi, ayniqsa yangi erlarning ochilishi, buyuk geografik kashfiyotlar, mustamlakachilik tuzumining paydo bo'lishi, birinchi navbatda, savdoning tez rivojlanishiga turtki bo'ldi. Noekvivalent savdo tufayli metropoliyalar mustamlakalar hisobiga beqiyos boyidi. Mana shu davrga kelib jamiyatning boyishida savdoning rolini asoslab berishga uringan merkantilizm qarashlarida noelastik talab va eksportning importdan ko'p bo'lishining maqsadga muvofiqligi, kapital eksportini rag'batlantirish va jamiyat ishlarini qo'llab-quvvatlash tushunchalari ustunlik qilgan, shuningdek «qo'shningni quritsang» go'yoki millat boy bo'ladi kabi noto'g'ri siyosat ilgari surilgan. Demak, merkantilizm bozor iqtisodiy munosabatlarining vujudga kelish davridagi birinchi iqtisodiy tafakkurlar maktabi sifatida bir qator nazariy – metodologik xususiyatlarga ega. Ularning mohiyati shunga kelib taqaldi, ya'ni merkantilistlar:

- tadqiqot predmeti (iqtisodiy tahlil) sifatida muomala sohasini tekshirishni afzal ko'rdilar, buning ustiga ishlab chiqarish sohasidan ajralgan holda;
- tadqiqot usuli sifatida asosan iqtisodiy hodisalarning tasodifiy yuzaki tashqi ko'rinishini ifoda etishga olib keluvchi va iqtisodiyotning barcha sohalarini sistemali tarzda tahlil qilish imkoniyatini istisno etuvchi empirizm (nazariyadan ko'ra amaliy faoliyatga ko'proq moyil bo'lishlik) dan foydalandilar;
- pulning paydo bo'lishini odamlarning sun'iy ixtirosi natijasi deb hisobladilar, pulning o'zini esa boylik bilan bir narsa deb qaradilar;
- pul qiymati (qimmati) ning kelib chiqishini oltin va kumush pullarning «tabiiy xususiyati» va mamlakatdagi ularning miqdori bilan bog'lab talqin qildilar;
- mehnat taklifining oshishini yuqori ish haqi bilan emas, balki past ish haqi zarurligi bilan bog'lab ko'rsatdilar;
- iqtisodiy o'sishni davlatning tashqi savdoni tartiblashi va savdo balansida ijobiy saldoga erishish tufayli mamlakat pul boyligining ko'payishi natijasi sifatida qaradilar.

Shu bilan birga, merkantilistik maktabning bu va boshqa qoidalari iqtisodiy adabiyotda an'anaviy ravishda uning rivojlanishidagi ikki bosqich - dastlabki va rivojlangan bosqichlarini hisobga olgan holda tavsiflanadi. Bunday bosqichlarga bo'linish dastlabki va keyingi merkantilistlarning aktiv savdo balansiga erishish yo'llarini har xil tushunganligi sababli kelib chiqadi.

Dastlabki va keyingi merkantilizmning o'ziga xosligi.

Dastlabki merkantilizm, monetar tizimining o'rnatilishi bilan bog'liq bo'lgan monetarizm, buyuk geografik kashfiyotlardan oldin paydo bo'ldi va XVI asrning o'rtalarigacha faol amal qilib keldi. Uning asosiy vakillari U.Stafford (Angliya), G.Skaruffi (Italiya) va boshqalar hisoblanadi. Dastlabki merkantilizm «pul balansi» siyosatini olib borgan. Bu siyosat pul muomalasini, tashqi savdoni qattiq tartiblab turishni ta'minlovchi ma'muriy yo'l bilan mamlakatning pul boyligini ko'paytirishga qaratilgan (mamlakat puli qancha ko'p bo'lsa, u shuncha boy hisoblangan). Dastlabki merkantilizm oltin va kumushni boylikning mutlaq shakli deb qaradi va uni chetdan olib kelish yo'lini qidirdi. Tashqi savdoda ijobiy saldoga erishish uchun dastlabki merkantilistlar maqsadga muvofiq hisobladilar:

- eksport qilinadigan tovarlarga maksimum yuqori baho o'rnatishni;
- tovarlar eksportini har tomonlama cheklashni;
- mamlakatdan oltin va kumushning oqib chiqib ketishiga yo'l qo'ymaslikni.

2. Merkantilizm iqtisodiy ta'limotining mazmuni.

Dastlabki merkantilizm davrida hukumat ataylab chaqalarni buzib, ularning qimmatini pasaytirish bilan shug'ullanganki, xorijiy savdogarlarni ularning pulini mahalliy pulga almashtirish va ko'proq tovar sotib olishga qiziqtirish maqsadida. Keyinchalik tovar-pul munosabatlarining rivojlanishi, tashqi savdoning kengayishi merkantalistlarning boylik muammosiga bo'lgan ko'z qarashini o'zgartirishga majbur etdi.

Keyingi merkantilizm XVI asrning ikkinchi yarmidan XVIII asrgacha bo'lgan davrni o'z ichiga oladi. (Uning asosiy vakillaridan biri ingliz Tomas Men hisoblanadi). Bu davrga kelib milliy sanoat va davlat savdosi rivojlanishining rag'batlantirilishi sababli, malakatlar o'rtasida savdo aloqalari keng va muntazam rivojlana boshladi. Dastlabki merkantilistlarning «pul balansi» o'rniga keyingi merkantilistlarning «savdo balansi» nazariyasi kelib chiqdi. «Savdo balansi» nazariyasi (yoki etuk merkantilizm) Angliyada keng tarqala boshladi. Mazkur kontseptsiya vakillari dastlabki merkantilistlarni mamlakatdan tashqariga pul chiqarishni man etgani, importni haddan tashqari cheklagani uchun tanqid qildi. Ularning fikricha hukumatning tashqi iqtisodiy siyosatdagi asosiy vazifasi – mamlakatda imkoni boricha ko'proq pul mablag'larini jamg'arish emas, balki aktiv savdo balansiga erishishdir (eksportning importdan ustun bo'lishi). Eksport va import o'rtasidagi farq - mamlakat boyligining o'sishidir. Demak, real boylik – bu «o'lik pullar» yig'indisi emas, balki yangi pullarni, ya'ni pul kapitalini vujudga keltiruvchi pullardir.

Shulardan kelib chiqqan holda, keyingi merkantilizm vakillari aktiv savdo balansiga erishish uchun bir qator tavsiyalarni ilgari surdilar:

- tashqi bozorlarni nisbatan arzon tovarlar sotish yo'li bilan egallash, hamda bir mamlakat tovarini olib boshqalariga uni qimmatiga sotish;
- mamlakatda aktiv savdo balansini saqlab turgan holda, tovarlar importiga ruhsat etish (zeb-ziynat buyumlaridan tashqari);
- qulay savdo ishlarini amalga oshirish uchun oltin va kumushni chetga chiqarish, mamlakatda ularning massasini ko'paytirish va aktiv savdo balansini saqlab turish uchun vositachilik qilish.

Pulning tovarli mohiyatini tan olsada uning qimmatini keyingi merkantilistlar ilgarigidek oltin va kumushning tabiiy xususiyatidan deb qaradilar. Ammo aynan ular metallistik nazariyadan pulning miqdoriy nazariyasiga va monometallizm tizimiga o'tishga sabab bo'lgan. Agar dastlabki merkantilistlar pulning jamg'arish funktsiyasini asosiy deb bilgan bo'lsalar, keyingi rivojlangan merkantilistlar – muomala funktsiyasini asosiy hisobladilar. Keyingi merkantilistlarning ishonchiga ko'ra, pulning qimmati uning miqdoriga nisbatan teskari bog'liqlikda, tovarlar bahosi darajasi esa pul miqdoriga to'g'ri mutanosiblikda bo'ladi. Ular, pul taklifining ko'payishi unga bo'lgan talabni oshirgach, savdoni rag'batlantiradi deb bir tomonlama hisobladilar.

Endi biz keyingi rivojlangan (etuk) merkantilizmning atoqli vakillarining asosiy g'oyalarini qisqacha ko'rib chiqamiz.

Angliyada etuk merkantilizm Tomas Men (1571-1641) asarlarida ifoda etilgan. Manufaktura tizimining klassik vakili T.Men shu bilan birga o'z davrining yirik kommersanti, Ost-Indiya kompaniyasi direktorlaridan bir bo'lgan. Kompaniyani chetga moneta chiqargani uchun tanqid qiluvchilardan uning manfaatini ximoya qilish maqsadida T.Men 1621 yil «Angliyaning Ost-Indiya bilan bo'lgan savdosi to'g'risida mulohaza» kitobini chop etdi. Monetaristlar kontseptsiyasiga savdo balansi nazariyasini qarshi qo'ydi. T.Men 1630 yil «Angliyaning tashqi savdodagi boyligi yoki boylikni tartiblash sifatidagi tashqi savdo balansi» asarini yozdi. Unda muallif pul muomalasini qattiq tartiblashning zararli ekanligini, chetga monetalarning erkin chiqarilishi kerakligini, uningsiz tashqi savdoni normal rivojlantirib bo'lmasligini qayd qilib o'tadi. Uningcha: «Har yili xorijliklardan xarid qilgan summadan ko'ra, ularga ko'proq sotish» qoidasini ta'minlash asosiy hisoblanadi. Faqat aktiv savdo balansi yordamida, uning fikriga ko'ra, mamlakat ixtiyorida qoladigan va uning boyligini orttiradigan pulni chetdan jalb qilish mumkin.

J.Lokk «boylik» to'g'risida T.Men bilan deyarli hamoxang fikr yuritgan. Uningcha, boylik deganda faqat oltin va kumush miqdorining ko'pligi emas, balki uning boshqa mamlakatlarga nisbatan ko'p bo'lishi ko'zda tutilishi kerak.

R.Kantilon, xuddi J.Lokk kabi, o'zining «Savdo tabiati to'g'risida ocherk» (1775) kitobida «qo'shni mamlakatlarga qaraganda muomalada ko'p puli bo'lgan har qanday davlat, ulara nisbatan ustunlikka ega…» deb, qayd qilib o'tgan.

Frantsiyada merkantilizmning asosiy vakili, mashxur «Siyosiy iqtisod traktati» (1615) asarining muallifi – Antuan Monkreten (1576-1621) hisoblanadi. U savdogarlarni ancha foydali toifa deb hisobladi, savdoni kasb-hunarning bosh maqsadi sifatida tavsifladi. A.Monkreten pul boyligini ko'paytirish yo'llarini qidirdi, o'z takliflarini qirol Lyudovik XIII ga tavsiya etdi. Davlatning iqtisodiyotga faol aralashuvi jamg'armaning, mamlakat xo'jaligini mustahkamlash va rivojlantirishning asosiy omili sifatida qaraladi. A.Monkreten manufakturani rivaojlantirishni, xunarmandchilik maktablarini tashkil etishni, mahsulotlar sifatini yaxshilashni va mamlakatda ishlab chiqarilgan tovarlar savdosini kengaytirish bilan Frantsiya bozoridan xorijiy savdogarlarni siqib chiqarishni taklif qildi. Xorijiy savdogarlarni u mamlakat boyligini so'rib oluvchi nasosga taqqoslaydi. A.Monkreten dasturi Frantsiya tashqi savdosini kengaytirishni ko'zda tutadi. U nisbatan monetarizm g'oyasini, shuningdek savdo balansi kontseptsiyasini aks ettiradi.

3. Merkantilizmning tarixiy ahamiyati.

Merkantilizm, uning vakillari – ijodiy merosidagi ham pozitiv, shuningdek ham negativ elementlar nuqtai nazardan, iqtisodiy ta'limotlar tarixida o'chmas iz qoldirdi.

Birinchidan, merkantilistlar kontseptsiyasi deyarli butunlay muomala sohasidagi xo'jalik hayot amaliyotiga qaratilgan. Shunday bo'lsada, bu ularga ko'plab iqtisodiy kategoriyalarni ilmiy oborotga kiritish, savdo sohasi, ssuda

operatsiyalari va pul muomalasining muhim qonuniyatlarini aniqlab berish imkonini beradi. Lekin iqtisodiyotning boshqa sohalariga bo'lgan ularning ta'siri doimo aynan bir xil bo'lgan emas.

Masalan, mamlakatning o'z sanoati va savdosini rivojlantirishi uchun pul muhim vosita ekanligini to'g'ri tushuntirib bergach, merkantilistlar shunday bo'lsada milliy iqtisodiyotga xorijiy investitsiyalarni jalb qilishga e'tibor bermadilar. Bundan tashqari, ular uchun ishsizlik muammosi ham muhim hisoblanmagan; «ixtiyoriy ishsizlik»ning asosiy sababi ishlamaslik xohishini keltirib chiqaruvchi yoki «yalqovlik», yoki «axloqiy buzuqlik» hisoblangan.

Ikkinchidan, merkantilizm bozor munosabatlari shakllanishining o'ziga xos xususiyatlarini keltirib chiqardi, ayniqsa uning o'rnini klassik siyosiy iqtisod olgan rivojlangan Evropa mamlakatlarida, eng avvalo, Angliya va Frantsiyada.

Xususan, Frantsiyada XVII asrda moliya vaziri Jan Batist Kolber ancha faol protektsionizm siyosatini olib borgan davrda sanoatning qudratli manufaktura tarmog'i yaratildi. Ammo bir vaqtning o'zida mamlakat tashqarisiga don chiqarishni man etish va boshqa mamlakatlardan uni erkin olib kelish yo'li bilan fermer xo'jaliklarining shakllanishiga to'sqinlik qilindi. O'sha davrdagi Frantsiya ichki bozori, uning azaliy raqibi – Angliyaga nisbatan, «torligi» oqibatda aynan shu vaziyatga bog'lab tushuntirildi. Natijada frantsuz merkantilizmi kolbertizm deb atala boshladi, klassik siyosiy iqtisod doirasidagi o'ziga xos frantsuz maktabi esa fiziokratizm ta'limoti deb yuritildi.

Angliyada esa merkantilizm, iqtisodiy tarixdan ma'lumki, Frantsiyaga nisbatan ancha «unumli» bo'ldi. XVII asrdagi savdo va sanoat sohasidagi bu mamlakatning protektsionizm siyosatidagi asosiy yutuqlari, odatda Ost-Indiya kompaniyasi rahbarlaridan biri – Tomas Men nomi bilan bog'lab tushuntiriladi. Shu narsa ham ma'lumki, aynan Angliyada merkantilizm bilan bo'lgan g'oyaviy kurash natijasida eng muhim nazariy xulosalar ishlab chiqildi va ular A.Smit, D.Rikardo, T.Maltus, J.S.Mill va boshqalarning asarlarida o'z aksini topdi. Bundan tashqari, Angliya XIX asrda ancha kuchli rivojlangan mamlakat sifatida eng muhim antimerkantilistik chora tadbirlarni, jumladan ichki va tashqi savdoda to'la erkinlik siyosatini amalga oshira boshladi.

O’z-o’zini tekshirish uchun savollar:

1. Merkantilizm iqtisodiy ta’limotining bosqichlari, umuminsoniylik va farqlarini Siz qanday tariflaysizg’
2. Merkantilizm ta’limotining vujudga kelishining tarixiy sharoitlari.
3. Bu ta’limot bo’yicha boylikning asosi nimadag’
4. O’sha davrda – mamlakatda qimmatbaho metallar miqdorini ko’paytirish uchun qanday choralar ko’rilgang’
5. Merkatilizmningiqtisodiy ta’limotining taniqli omillari kimlarg’
6. «Kapitalning dastlabki jamg’arilishi» deganda nimani angladingiz, unng asosiy manbalari nimag’
7. Aktsioner jamiyatlarining moliya tizimida «Piramida» usulining o’rni va mohiyati.
8. Merkantilizm ta’limotining tarixiy ahamiyati va taqdiri.
9. Merkantilizm iqtisodiy ta’limotining hozirgi davr ta’limotlariga ta’siri.

Tayanch iboralari:

- merkantilizm;
- dastlabki merkantilizim;
- keyingi merkantilizm;
- «pul balansi»;
- «savdo balansi».
-

Asosiy adabiyotlar:

2,3,4,5,8,9,11,13,14,15,16,17.

Qo'shimcha adabiyotlar:

1,2,4,7,10.

4-MAVZU. KLASSIK IQTISODIY MAKTABNING VUJUDGA KELISHI.

Reja:

1. Uilyam Petti-klassik iqtisodiy maktabning asoschisi, uning boylik, qiymat, pul va daromadlar to'g'risidagi nazariyalari.
2. Pe'r Buagilberning iqtisodiy ta'limotining o'ziga xosligi.
3. Fiziokratizm - F.Kene - fiziokratlar ta'limotining asoschisi.
4. Fiziokratizmning ahamiyati va tarixiy taqdiri.

Muammoli savollar:

Klassik ta'limot deganda qanday ta'limotni tushunish §arb mamlakatlarida vujudga keldig' Pettining boylik va pul haqidagi ta'limotining qanday jihati diqqatiga sazovor deb hisoblaysizg' Petti qaysi masalani echa olmaydig' Frantsuz klassik maktabining eng muhim ta'limoti qanday ta'limotg' Nima uchun fiziokratlar qishloq xo'jaligidan boshqa tarmoqda boylik yaratilmaydi deb hisoblaganlarg'

Merkantilizmning emirilishi va klassik sig'siy iqtisod maktabining paydo bo'lishi (Angliyada) XVII asrga to'g'ri keladi. XVI asrning o'rtalarida boshlangan manufaktura davri XVII asrga kelib sanoatning ayrim tarmoqlarining rivojlanishiga olib keldi. Shuni aytib o'tish lozimki, birinchi iqtisodiy klassik maktab sifatida §arbiy Evropada iqtisodiy ta'limot sifatida XVII asrni oxirigicha davom etdi. XVII-XVIII asrga kelib Angliya va Frantsiyada sanoatning tez rivojlanishi bunga turtki bo'ldi. Shu vaqtgacha tashqi savdo rivojiga to'siq bo'lib kelgan protektsionizm siyosati, tadbirkorlik tashabbusini bug'uvchi, davlatning iqtisodiy xomiyligiga muxtojlik qolmadi.

Merkantilizm maktabi davlatning iqtisodiy siyosatini ifodalar, savdo kapitali tarafdorlari manfaatini yoshlar edi, amalda esa boshlang'ich kapitalni jamg'arilishi tarafdori edilar. Ular fikricha tilla va ko'mish o'z tabiatiga ko'ra pul deb, ta'kidlar edilar. Merkantalistlar tashqi savdoni boylikni manbai. Shuning uchun, bu boylikka erishishni birdan bir yo'li – tashqi savdoda aktiv balansga intilishlikni tavsiya qilar edilar. Bu maqsadga erishish uchun, davlatni aktiv aralashuvi yo'li bilan tilla va kumushni oqib kelishini ta'minlash chorasini ko'rishga xarakat qildilar, qator chora-tadbirlar tizimini tuzib, qirol davlatiga topshirdilar. Bundan maqsad tashqi savdoda aktiv balansni ta'minlashga erishish edi.

Merkantilizm o'z taraqqiyot davrini ikki bosqichni bosib o'tdi. Birinchisi - XV I asr, boshlang'ich davri, monetar tizimi bilan bog'liq. Ikkinchi bosqichi – merkantilizm taraqqiyoti manufaktura nomi bilan atalib (XVII) asr. Monetar tizimi uchun pul balansi kontseptsiyasi asosiy masala. Bu tizimni ko'zga ko'ringan vakili Uilyam Staffird (Angliya). Shu kontseptsiyaga binoan, pulni boylik sifatida jamg'arilishi, davlatning qurgan, asosiy administrativ chegaralari hamda, tashqi savdodagi pul muomalasi deb hisoblashgan. Monetaristlar tillani xazina, boylik deb

hisoblab, chetdan bu boylikni oqib kelishini, uni davlat ichida olib qolish chegaralarini topish edi.

Ayni paytda, qishloq xo'jaligida ham kapitalizm rivojlana boshladi. Buyuk Britaniya iqtisodig'ti dung'da eng rivojlangan mamlakatga aylandi. XVIII asrga kelib bu erda kapitalistik ishlab chiqarish munosabatlari faqat savdoda emas, balki sanoat va qishloq xo'jaligida ham g'alaba qozondi. Bu jarayon mamlakatning sotsial - iqtisodiy taraqqig'tiga yo'l ochib berdi. Ijtimoiy ishlab chiqarishning rivojlanishiga imkoniyat, tadbirkorlar tashabbusiga erkinlik berishga harakat qilgan kapitalistik tuzumning afzalliklarini nazariy jihatdan asoslab beradigan iqtisodiy ta'limotlar endi taqozo etila boshladi.

Demak, bu davrga kelib iqtisodiy ta'limotlarni rivojlantirish uchun, ya'ni iqtisodig'tni ob'ektiv tahlil qilish uchun qulay sharoit yaratildi. Mana shu sharoitda yashab, ijod qilgan U.Petti, A.Smit, D.Rikardo, F.Kene va klassik sig'siy iqtisod maktabining boshqa vakillari iqtisodig'tni ilmiy nuqtai nazardan tadqiqot qildilar. Haqiqatan ham mazkur davr yangi klassik siyosiy iqtisod maktabining boshlanganini bildiradi. Uning klassik deb atalishining asosiy sababi, eng avvalo, shundan iboratki, uning ko'plab nazariy va metodologik qoidalari chinakam ilmiy bo'lib, ular zamonaviy iqtisodiy nazariya asosini tashkil etadi. Aynan klassik siyosiy iqtisod vakillari tufayli iqtisodiy nazariya ilmiy fan maqomiga ega bo'ldi. Angliyada klassik sig'siy iqtisod maktabining dastlabki vakili U.Petti bo'lsa, Frantsiyada - P.Buagilber, F.Kene, A.Tyurgo hisoblanadi. Keyinchalik bu maktab ta'limoti A.Smit, D.Rikardo J.B.Sey, T.Maltus tomonidan rivojlantirildi va J.S.Mill, K.Marks tomonidan yakunlandi. Ularni biz keyingi mavzularda ko'rib chiqamiz.

U.Pettining iqtisodiy ta'limoti.

Uilyam Petti (1623-1687) - Angliya klassik sig'siy iqtisodining asoschisidir. K.Marks so'zi bilan aytganda U.Petti «Sig'siy iqtisodning otasi... buyuk tadqiqotchi - iqtisodchi». U.Petti har tomonlama yuksak bilimli odam bo'lgan. U Angliyaning janubidagi Romsi shahrida xunarmand-matochi oilasida tug'ildi. O'n to'rt g'shida ota kasbini egallashdan voz kechgan U.Petti uydan chiqib ketadi va kemada g'llanma moryak (yunga) bo'lib xizmat qiladi. Oradan bir yil o'tgach taqdir taqozosi bilan og'g'i sinib qolgan U.Petti Frantsiya hududidagi bir qirg'oqqa qoldirib ketiladi. Bu notanish chet o'lkalarda lotin tilini bilganligi tufayli, u Kan kollejiga qabul qilindi va tinglovchi sifatida moddiy jihatdan ta'minlandi. Kollej unga frantsuz va grek tillarini, matematika, astronomiyani o'rganishga imkoniyat yaratib berdi. 1640 yili kollejni bitirib, U.Petti Londonga qaytib keldi. Keyinchalik Oksford universitetida tibbig't sohasida taxsil oldi.

1650 yili 27 g'shida U.Petti fizika bo'yicha doktorlik darajasini oldi, Angliya kollejlarining birida professor bo'lib ishladi.

U.Petti iqtisodiy muammolarga bag'ishlangan «Soliqlar va yig'imlar to'g'risida traktat» (1662y), «Donishmandlarga so'z» (1665y), «Irlandiyaning sig'siy anatomiyasi» (1672y), «Sig'siy arifmetika» (1683y) va boshqa asarlarni g'zdi. U.Petti dastlab o'z asarlarida merkantilistlarning ijobiy savdo balansi g'oyasini va sanoatni rag'batlantirish maqsadida davlatning iqtisodig'tga faol aralashuvini qo'llab quvvatladi. U iqtisodiyotni o'rganishda yangi usulni qo'lladi, ko'rinib turgan voqealarni sharxlashdan ularning mohiyatini tahlil etishga o'tdi. Uning tadqiqot predmeti sifatida ishlab chiqarish muammolarini tahlil etishga ahamiyat berdi. Uning fikricha, boylikni vujudga kelishi va ko'payishi ishlab chiqarish faqat moddiy ne'matlar yaratish sohasida ro'y beradi – bu savdo kapitalini ishtiroksiz vujudga keladi.

U.Pettining izlanish tadqiqot usulida empirizm elementlari bo'lishiga qaramasdan (bu masalan, er bahosini talqin etishda ko'rinadi), davlatning iqtisodiy faoliyatga aralashuvini qisman qo'llaydi. (mamlakatdagi savdogarlar sonini qisqartirishni talab etadi), u asosan erkin iqtisodiyot tamoyillarini qo'llaydi va merkantilistlardan farqli ravishda pul muomalasi hamda savdoni erkinlashtirish tarafdori bo'lgan. Ammo U.Petti asta-sekin tadqiqot ob'ektini o'zgartirdi va asosiy e'tiborni savdo muammosidan ishlab chiqarish muammosiga qaratdi. Uning qayd qilishicha, boylik ishlab chiqarishda yaratiladi, muomala sohasida esa u faqat taqsimlanadi.

Boylik va pul nazariyalari.

Merkantilistlardan farqli ravishda, U.Petti fikri bo'yicha, nafaqat qimmatli metall va toshlar hamda pul boylik hisoblanadi, balki mamlakatning eri, uylar, kemalar, tovarlar va xatto uy jihozlari ham boylikni tashkil etadi. Bu masala bo'yicha o'z fikrini rivojlantirib bizning davrda keng tarqalgan «Mehnat boylikning otasi, er esa uning onasi» degan iborani ishlatdi.

Mamlakat boyligini ko'paytirish uchun U.Petti qamoq jazosi o'rniga pul jarimasini joriy etish zarurligini, pul to'lashga «qurbi etmagan o'g'rilarni» esa «qullikka» mahkum etishni, ishlashga majbur qilishni tavsiya etadi. Bu merkantilistlarga qarama-qarshi tarzda, boylik, eng avvalo, mehnat bilan yaratilishini bildiradi, ya'ni xo'jalik hag'tidagi pulning «asosiy» rolini inkor etadi.

U.Petti bu fikrni rivojlantirib chetga pul chiqarishni ta'qiqlash bema'ni narsa ekanligini ko'rsatib o'tadi. Davlatning bunday hatti-harakati, uning fikri buyicha, mamlakatga chetdan tovar keltirishni man etish bilan bir narsadir. U.Petti bu fikrlari bilan o'zini pulning miqdoriy nazariyasi tarafdori ekanligini ko'rsatdi va muomala uchun zarur bo'lgan pul miqdori to'g'risidagi qonuniyatni tushunganligini namoyish etdi. Ammo shu bilan birga uning iqtisodig'tdagi pulning rolini yuzaki tushunganligi aniq ko'rinadi. Bir tomondan, pulning miqdoriy nazariyasi haqiqatdan ham «pul o'z-o'zidan boylik mazmunini anglatmasligini» ko'rsatdi, ikkinchi tomondan esa - U.Petti va undan keyingi boshqa klassik iqtisodiy nazariya mualliflari, M.Blaug so'zi bilan aytganda, u (pulning miqdoriy nazariyasi) asosiy e'tiborni pulning muomala vositasi sifatidagi roliga qaratgan holda, tovar va pul bozorlari o'rtasidagi o'zaro bog'liqlikni keltirib chiqaruvchi pulning qimmatni saqlash vositasi sifatidagi funktsiyasini inkor etdi.

Shuning uchun merkantilizmga nisbatan to'g'ri tanqidlari bilan birga, U.Pettining bu borada noto'g'ri tushunchalari ham bo'lgan. Masalan, u savdo va savdo kapitalining milliy boylik yaratishdagi ishtirokini inkor etdi va hatto savdogarlar sonini ancha kamaytirishni qattiq turib ma'qulladi. U.Petti savdogarlarni davlatning «qonini» taqsimlash bilan shug'ullanuvchi «o'yinchilar»ga o'xshatadi. U «qon» deganda qishloq xo'jaligi va sanoat mahsulotlarni nazarda tutadi.

Qiymat nazariyasi.

U.Pettining merkantilistlar g'oyasiga bo'lgan salbiy ko'z qarashi nafaqat boylikning mohiyatini va uni ko'paytirish yo'llarini tahlil qilishda, balki tovarlar qiymatining yaratilish tabiatini va bozorda ularning qimmati darajasiga ta'sir etuvchi omillarni aniqlashda ham o'z ta'sirini ko'rsatdi. Bu boradagi uning tadqiqotlari keyinchalik uni qiymatning mehnat nazariyasining birinchi muallifi deb tan olinishiga sabab bo'ldi. Umuman olganda, qiymatning mehnat nazariyasi klassik iqtisodiy maktabning asosiy belgilaridan biri hisoblanadi.

U.Petti nazariyalarining birida aytilishicha, tovar qiymati kumush qazib oluvchi mehnat bilan yaratiladi va uning «tabiiy bahosi» hisoblanadi; kumush qiymatiga tenglashtiriligan tovarlar qiymati esa ularning «haqiqiy bozor bahosi» hisoblanadi. Ikkinchi bir joyda qayd qilinishicha, tovar qiymati mehnat va er ishtirokida yaratiladi. Ya'ni U.Pettining o'zi aytganidek «Kemaning g'ki kamzul (syurtuk)ning qiymati qandaydir er miqdori va qandaydir mehnat miqdori qiymatiga teng, chunki har ikkalasi - kema ham, kamzul ham - er va inson mehnati bilan yaratiladi». Bundan ko'rinib turibdiki, U.Pettida tovar bahosi asosida sarfli mexanizm yotadi.

Daromadlar nazariyasi.

Ishchilarning, pul kapitali va er egalarining daromadlari to'g'risida U.Petti aytib o'tgan qoidalar keyinchalik klassik iqtisod maktabi vakillarining nazariy izlanishlari uchun asos bo'lib xizmat qildi. U.Petti ishchining daromadi sifatidagi ish haqini mehnatning bahosi deb hisobladi va uning darajasini ishchining yashashi uchun zarur bo'lgan vositalar minimumi bilan ifodaladi. U.Petti har bir ishchi «yashash, mehnat qilish va ko'payishi uchun» kerakli narsani olsa bas, degan xulosaga keldi. Buni u nazariy jihatdan isbotlab bermoqchi bo'ldi: agar ishchiga ko'rsatilgan minimumdan ikki baravar ko'p haq to'lansa u chog'da, ishchi ikki marta kamroq ishlaydi, bu esa jamiyat uchun shuncha miqdordagi mehnat boy berilganini bildiradi. U.Pettining ish haqi to'g'risidagi mazkur qoidasi «klassik maktabning» ko'pchilik vakillari nazariy tadqiqotlarining asosini tashkil etdi. Masalan, U.Pettidan keyin, D.Rikardo va T.Maltus ish haqini ishchi mehnatining bahosi sifatida tavsiflab, uni ishchining va uning oilasining yashashi uchun zarur bo'lgan vositalar minimumi bilan bog'lab tushuntirganlar.

U.Petti dehqonchilikda yaratilgan mahsulot qiymati bilan uni ishlab chiqarishga ketgan xarajatlar o'rtasidagi farqni renta deb atagan. Uning fikri bo'yicha renta qishloq xo'jaligida tuproq unumdorligining har xilligidan va er uchaskasining bozorga uzoq-yaqin joylashishidan kelib chiqadi. Bundan biz U.Pettining birinchilardan bo'lib differentsial renta tushunchasini ilgari so'rganligini ko'ramiz.

U.Petti er bahosi muammosini juda qiziq va nog'b tarzda hal etishga o'ringan. Lekin u bu muammoni to'g'ri echa olmadi. Uning fikricha erni sotib oluvchi har yili renta olish huquqini qo'lga kirituvchi shaxsdir. Shuning uchun erning bahosi bir

yillik muayyan miqdordagi rentaga teng bo'lishi kerak. Ammo u bu miqdorni ilmiy jihatdan aniqlab bera olmadi, ya'ni erning bahosini keltirib chiqarish uchun bir yillik rentani ko'paytirish mumkin bo'lgan sonni topa olmadi. Bu savolni echish uchun U.Petti rentani 21 yilga ko'paytirishni tavsiya etadi. Negaki uning tasdiqlashicha faqat uch avlod vakillari: buva (50 g'sh), ug'il (28 g'sh) va nevara (7 g'sh) - birgalikda 21 yil yashashlari mumkin. Shuning uchun muayyan er uchastkasining qiymatini tashkil etuvchi bir yillik renta summasi usha uch avlod kishilarining birgalikda yashash yiliga teng bo'lishi kerak. Shu sababli erning qiymati ham taxminan shuncha miqdordagi bir yillik renta summasiga teng.

Shu bilan birga uning er bahosini aniqlashdan kelib chiqadigan ssuda kapitali bilan erdan olinadigan yillik renta o'rtasidagi o'zaro bog'liqlik g'oyasi iqtisodiy fikrlarning rivojlanishida ijobiy rol o'ynadi. Buni keyinchalik K.Marks qayd qilib o'tadi. Ma'lum ma'noda xuddi shunday fikr Y.Shumpetrning iqtisodiy qarashlarida ham uchraydi. Uningcha, birorta kapitalist er uchastkasini ushbu uchastkadan olinishi mumkin bo'lgan rentaga teng foiz keltirishi mumkin bo'lgan pul summasidan yuqori ham, past ham baholashi mumkin emas. Bironta er egasi o'z uchastkasini undan olinadigan rentaga teng foiz keltiruvchi pul summasidan kamiga sotmaydi. Ammo u o'sha summadan ko'pini ham ololmaydi, negaki bunday summani to'lashga rozi bo'lgan kapitalistga birdaniga juda ko'p er uchastkalari taklif qilinadi.

U.Petti birinchilardan bo'lib raqamlarni, hisob-kitoblarni, statistik ma'lumotlarni va statistik tahlil uslublarini (iqtisodiy statistikani u «Sig'siy arifmetika» deb atagan) keng
qo'lladi. Uning asarlarida milliy boylik va milliy daromad statistikasiga, aholi sonini va uning tuzilishini hisoblashga, mehnat resurslarining qimmatini aniqlashga katta e'tibor beriladi. Unda o'z davri uchun ancha aniq bo'lgan mamlakat milliy boyligining hisoblari mavjud edi. Bu erda U.Petti boylik tarkibiga ishchi kuchini ham kiritgan. U jamiyatning har xil ixtisoslikka bo'lgan ehtig'jini, jumladan zarur bo'lgan tibbig't xodimlarining sonini hisoblab chiqdi. Ushbu hisoblar tufayli U.Petti har xil ixtisoslik bo'yicha ikkita Angliya universitetida nechta talaba ta'lim olishi kerakligini aniqlab berdi. Uning tomonidan boylikning asosiy ko'rinishi pul degan g'oya ham inkor etildi. U.Pettining hisobi bo'yicha Angliyada pul miqdori uning jami boyligining 3% dan ortmaydi. Haqiqatda milliy boylikning asosi - bu mol-mulk (er, uy, transport vositalari, chorva va boshqalar).

2. P.Buagilberning iqtisodiy ta’limoti.

Frantsiya klassik iqtisodiy maktabining asoschisi Per Buagilber (1646-1714) hisoblanadi. U Angliya klassik iqtisodiy maktabining asoschisi U.Petti kabi professional iqtisodchi-olim bo’lgan emas. P.Buagilber xuddi otasiga o’xshab huquqshunoslikdan ta’lim oldi. 31 g’shida Normandiyada sudyalik lavozimini egalladi. U bu lavozimda 25 yil mobaynida, ya’ni deyarli umrining oxirigacha ishladi, faqat o’limidan ikki oy oldin bu lavozimni katta o’g’liga topshirib ketdi.

Sinchkov aql, jamiyatdagi yuqori ijtimoiy mavqe P.Buagilberda mamlakatning iqtisodiy muammolarini bilishga, XVII asrning oxiri XVIII asrning boshidagi Frantsiya viloyatlaridagi aholi turmush darajasining pastligi sabablarini aniqlashga bo’lgan qiziqish o’yg’otdi. U o’zining birinchi islohotlar to’g’risidagi mulohazalarini (merkantilistlarga qarshi) 50 g’shida g’zgan «Frantsiyadagi vaziyatning mufassal tavsifi, uning farovonligining pasayishi sabablari va qayta tiklanishining oddiy usullari...» asarida e’lon qildi. P.Buagilber bu asarida merkantilizm iqtisodiy sig’satini qattiq tanqid qildi. Bu sig’satning boshida o’sha davrdagi Lyudovik XIV qirolligida moliya vaziri lavozimini egallab turgan Jan Batist Kolber turar edi. U Frantsiya tovarlari eksportini rag’batlantirishni, Frantsiyaga keladigan import tovarlarni esa cheklashni, qishloq xo’jaligi ishlab chiqarishiga yuqori soliq belgilashni qonunlashtirgan. Bu sanoat ishlab chiqarishiga hamda bir butun milliy iqtisodig’tga salbiy ta’sir ko’rsatdi.

Iqtisodig’tdagi salbiy holatlarni bartaraf etish yo’llarini aniqlash P.Buagilberning keyingi, XVIII asrning boshida chop etilgan asarlarining ham asosiy vazifasi hisoblanadi. Ularda P.Buagilber merkantilizmni tanqid qilishni davom ettirdi, islohotlar zarurligini asoslab berdi, iqtisodiy o’sishning va davlat boyligining asosi deb bilgan qishloq xo’jaligi ishlab chiqarishini rivojlantirish muammolariga alohida e’tibor qaratdi. Bunday ko’z karash Frantsiya iqtisodiy qarashlarida XVIII asrning yarmigacha saqlanib qoldi. Chunki o’sha davrda sotsial-iqtisodiy rivojlanishdagi qishloq xo’jaligi ishlab chiqarishining hal qiluvchi rolini targ’ibot qiluvchi fiziokratizm ancha kuchaygan edi.

1707 yili P.Buagilberning «Frantsiyani qoralash» asari chop etildi. Unda Frantsiyaning kambag’allik holati ko’rsatildi, merkantilistik sig’sat qoralandi. Iqtisodiy islohotlar o’tkazish to’g’risida yangi g’oyalar ilgari surildi. Biroq ular o’zi ishongan va umid qilgan hukumat vazirlari tomonidan ham e’tiborga olinmadi, qo’llab quvvatlanmadi.

Frantsiyaning XVII asr oxiri – XVIII asr boshidagi sotsial-iqtisodiy axvoli klassik iqtisodiyotining Frantsiyadagi asoschilaridan biri bo’lgan Per Buagilberning iqtisodiy qarshilariga katta ta’sir ko’rsatdi. Per Lepezon-iqtisodchining asl familiyasi bo’lib, de Buagilber – bu oila pomestesining nomi edi.

Per Lepezon de Buagilber dvoryan permandlik oilasidan chiqqan, u yaxshi ma’lumot olgach, adabiyot bilan shug’ullandi, keyinchalik Ruan okrugida oilaviy kasb-hunar sudya lavozimini egalladi; dehqonlar ishini olib bordi; o’z ko’zi bilan ularning nochor

axvoliga guvoh bo'ldi; o'zini «qishloq xo'jaligining advokati-himoyachisi» deb atadi.

Iqtisodiy fikrlarning rivojlanishida va Frantsiyada bozor munosabatlarining shakllanishida P.Buagilberning hissasi katta bo'ldi. Aynan uning asarlari merkantilistik g'oyalarning batamom obro'sizlanishi va Frantsuz klassik iqtisodiy maktabining shakllanishi uchun nazariy-metodologik asos bo'lib xizmat kildi. U Pettidan qat'i nazar, mamlaktning boyligi pul miqdoridan iborat emas, balki barcha foydali narsa va ne'matlardan tashkil topadi degan kontseptsiyani ilgari surdi.

Nazariy qoidalarning o'ziga xosligi.

P.Buagilberning muhim yutug'i, U.Pettiga o'xshab, qiymatning mehnat nazariyasini «asoslab» berishi hisoblanadi. Bunda u bozorda tovarlar o'rtasidagi almashuv nisbatlari mexanizmini sarflangan mehnat miqdori g'ki ish vaqtini hisobga olgan holda tahlil qiladi. Bu kontseptsiya nomukammal bo'lishiga qaramasdan (uning asosida sarfli printsip g'tadi) o'z davri uchun u, albatta, progressiv hisoblanadi, negaki merkantilistlarning bahoning shakllanishida pulning tabiiy roli to'g'risidagi kontseptsiyasidan keskin farq qiladi.

P.Buagilber merkantilizmni ko'p jihatdan to'g'ri tanqid qilish bilan birga, pulning iqtisodiyotdagi rolini mensimagan holda, mamlakatning iqtisodiy o'sishida qishloq xo'jaligi rolini mutlaqlashtirdi, boylikni ko'paytirishdagi sanoat va savdoning ahamiyatini inkor etdi. Klassik iqtisodiy nazariya vakillari ichida u pulni bekor kilish mumkin va zarur deb hisoblagan yagona iqtisodchi hisoblanadi, uningcha pul tovarlarning «haqiqiy qiymatlari» bo'yicha ayirboshlanishini buzadi.

Birinchi Frantsuz klassigining fikri bo'yicha iqtisodig'tdagi asosiy soha savdo emas, balki ishlab chiqarish, eng avvalo, qishloq xo'jaligi hisoblanadi. P.Buagilber o'z asarlarida iqtisodig'tning «tabiiy» qonunlari to'g'risida qayd qilib o'tadi. Davlat yuqori soliqlarni joriy etish g'ki protektsionizm sig'satini qo'llash bilan ularga halaqit bermasligini tavsiya etadi.

4. Fiziokratizm - F.Kene - fiziokratlar ta'limotining asoschisi.

Fiziokratlar (lat. - tabiat, xukmronlik) - bu XVIII asrdagi frantsuz iqtisodchilari, klassik sig'siy iqtisod vakillaridir. Fiziokratlar maktabi Frantsiyada feodalizmdan kapitalizmga o'tish davrida vujudga keldi. Bu tasodifiy hol emas edi. O'sha davrda Frantsiyada manufaktura ancha rivojlangan bo'lsada, ammo mamlakat hali ham agrar holatda edi. Aholining asosiy qismi qishloqlarda yashar, milliy boylikning 2/3 qismi shu sohada yuzaga keltirilar edi. Qishloq xo'jaligi ahvolini yaxshilash tadbirlari fiziokratlar tadqiqotlarining asosini tashkil etadi. Ular qishloq xo'jaligini iqtisodig'tning yagona unumli sohasi deb hisobladilar. Ularning fikricha, boylik faqat qishloq xo'jaligida yaratiladi, sanoat va savdoda esa u qayta ishlanadi va qayta taqsimlanadi, xolos. Shunga ko'ra fiziokratlar tadqiqotni muomala sohasidan ishlab chiqarish sohasiga olib o'tdilar va bu bilan kapitalistik tizimning keyingi tahlili uchun asos yaratdilar.

Fransua Kene (1694-1774) - fiziokratlar maktabining asoschisidir. Frantsiyadagi klassik siyosiy iqtisod maktabi – P.Buagilberadan so'ng XVIII asrning o'rtasida fiziokratlar maktabining asoschisidir, bu maktabga katta guruh iqtisodchilaridan tashkil topdi – A.Tyurgo, V.Mirabo, V.Dyupon de Nemur, G. Letron va boshqalar.

Fiziokratlar maktabi monetarizmni tanqid qildilar. Boylikni asosiy manbai tilla degan fikrli, uni asosini tashqi savdo orqali erishiladi degan kontseptsiyani noto'g'ri deb aytadilar.

F. Kene va uning safdoshlari quydagi tushunchani ilgari so'ratilar. Bular fikriga boylik ist'emol qiymatlaridan tanllanadi. Pulni vazifasi muomilada ettirishdan iborat. Boylikni manbai ishlab chiqarishda, savdoda emas. Fizikratlarni yutug'i., ular qo'shimcha qiymat nazariyasini, to'g'risida to'g'ri ishlab chiqarish bilan bog'ladilar va kattalikda ishlab chiqarishni taxlil qilishlikka zamin yaratishdi. G.F.Kene har tomonlama bilimli olim bo'lib, Versal yaqinida kambag'al dehqon oilasida dung'ga keldi. U g'shligidan tibbig'tga qiziqdi va bu sohada ta'lim oldi. Keyinchalik tibbig't amalig'ti unga shuhrat keltirdi. 1752 yilda Kirol Lyudovik XV saroyida tabiblik qildi. Tibbig't va biologiyaga oid ko'pgina asarlar yaratdi. F.Kene iqtisodig't muammolari bilan oltmish g'shidan boshlab bevosita shug'ullana boshladi.

Shuni ta'kidlab o'tish kerakki, F.Kenening iqtisodiy g'oyalari qirol saroyida - Versalda yuzaga keldi. U umrining oxirigacha o'sha erda yashadi va ijod qildi. F.Kenening «Fermerlar», «Don», «Aholi», «Soliqlar» nomli dastlabki iqtisodiy maqolalari Didro va D.Alamber tomonidan chop etilgan «Qomus» da e'lon qilindi. 1758 yilda uning asosiy asari «Iqtisodiy jadval» dunyoga keldi. F.Kene nafaqat fiziokratizm maktabi asosini yaratdi, balki uning nazariy va sig'siy dasturini ham shakllantirdi. Uning fiziokratik g'oyalarini keyinchalik A.Tyurgo va boshqa bir qator Frantsuz iqtisodchilari davom ettirdilar va targ'ibot qildilar. Shunday qilib, haqiqiy fiziokratlar maktabi g'ki o'sha davr tili bilan aytganda «iqtisodchilar maktabi» tarkib topdi. Uning eng rivojlangan davri XVIII asrning 60-70 yillariga to'g'ri keladi.

O’rganish metodi.

F.Kenening iqtisodiy tadqiqotining metodologik maslagi (platformasi) ni uning tomonidan ishlab chiqilgan tabiiy tartib to’g’risidagi kontseptsiya tashkil etadi. Uningcha, mazkur kontseptsiyaning huquqiy asosi xususiy mulkni, shaxsiy manfaatlarni muhofaza qiluvchi va takror ishlab chiqarishni va moddiy boyliklarni to’g’ri taqsimlashni ta’minlovchi davlatning jismoniy va ma’naviy qonunlari hisoblanadi. Tabiiy tartib tabiatda, tirik organizmda, hayvonot dung’sida mavjud bo’lgan tabiiy qonunlar bilan boshqarilib turiladi. F.Kenening g’zishicha, tabiiy tartibning mohiyati shundaki, bir odamning shaxsiy manfaati boshqalarning umumiy manfaatidan ajralgan bo’lishi mumkin emas. Bu esa erkinlik hukmronlik qilgan sharoitda bo’ladi. Ana shunda dung’ o’z-o’zidan harakatlanadi. Shu bilan birga F.Kene ogohlantirib o’tadi: «Yuqori hokimiyat» oqsuyaklardan g’ki yirik er egalari vakillaridan tashkil topishi mumkin emas; ular birga qo’shilib qonunning o’zidan ancha kuchli hokimiyat tashkil etishi, millatni qul qilishi, adolatsizlikni keltirib chiqarishi, yirtqichlarcha zulm o’tkazishi va o’ta ketgan beboshlikni keltirib chiqarishi mumkin». U, yuqori davlat hokimiyati tabiiy tartib qonunlarini yaxshi biladigan, o’qimishli bir shaxs ko’lida bo’lishini maqsadga muvofiq deb hisoblagan.

Sof mahsulot to’g’risidagi ta’limot.

F.Kenening nazariy merosida uning sof mahsulot (xozir uni milliy daromad deb atashadi) to’g’risidagi ta’limoti muhim o’rin egallaydi. Uning fikriga ko’ra, sof mahsulotning manbai er va unga sarflangan qishloq xo’jaligi ishlab chiqarishida band bo’lgan kishilarning mehnati hisoblanadi. Demak, boylikning (sof mahsulot) ko’payishi ishlab chiqarish jarag’ni bilan bog’liq bo’lgan «er in’omidir». Shu boisdan davlat sanoatni emas, balki qishloq xo’jaligini rag’batlantirish to’g’risida g’amxo’rlik qilishi kerak. F.Kene «Dehqonlar kambag’al bo’lsa qirollik kambag’al bo’ladi, qirollik kambag’al bo’lsa qirol kambag’al bo’ladi» deb, hukumatni ishontirishga harakat qilgan. Savdo va sanoat boylik yaratmaydi, negaki savdogar va xunarmandlar qishloq xo’jaligida yaratilgan boylikni faqat bir joydan ikkinchi bir joyga etkazish va o’zgartirish bilan shug’ullanadi. Shuning uchun savdo va sanoat «unumsiz» hisoblanadi. U erdagi tovarning o’sgan qiymati faqatgina savdo va sanoat xarajatlarini qoplash vositalarini o’z ichiga oladi, sof mahsulot esa bunda ko’paymaydi. Keyinchalik A.Smit fiziokratlarning sanoatning «unumsizligi» to’g’risidagi g’oyasiga qarshi chiqadi va sanoatda ham boylik yaratilishini ko’rsatib beradi.

F.Kene merkantilistlarning boylik savdoda yaratiladi degan tezisini tanqid qildi. Uning tasdiqlashicha, muomalada tovarlarning ayirboshlanishi ekvivalentli bo’ladi, ya’ni teng qiymatli tovarlar ayirboshlanadi. Demak, ayirboshlashda qiymatning hech qanday o’sishi sodir bo’lmaydi. F.Kene pulni foydasi yo’q boylik hisoblagan, unga faqat savdodagi vositachi sifatida qaragan. Shunga muvofiq, uningcha, davlatning boyishi pul kapitalining o’sishga emas, balki qishloq xo’jaligi ishlab chiqarishining rivojlanishiga bog’liq bo’ladi.

Sinflar nazariyasi.

F.Kene o'zi ishlab chiqqan unumlilik qoidasiga asoslangan holda jamiyatni uch sinfga ajratib ko'rsatib beradi: unumli sinf, unumsiz sinf, mulkdorlar sinfi. Unumli sinf - bu qishloq xo'jaligida ish bilan band bo'lgan barcha kishilar, dehqon va fermerlar ham kiradi. Ular sof mahsulot yaratadilar. «Unumsiz» sinf - bular xunarmandlar, ishchilar, savdogarlar, xizmatkorlar, to'ralar, ya'ni dehqonchilikdan boshqa sohada ish bilan band bo'lgan kishilar. Ular faqat o'zlarini ta'minlaydilar, o'z iste'moliga qanchalik mahsulot kerak bo'lsa, shunchalik mahsulot yaratadilar. Ular jamiyat uchun foydali, ammo o'zining ham, jamiyatning ham boyligini ko'paytirmaydi, shu ma'noda unumsizdir. Mulkdorlar sinfi er egalari, unga qirol va ruhoniylar ham kiradi. Mulkdorlar sinfi sof foydani olishga haqli, negaki ular o'z paytida erlarni o'zlashtirgan, erning unumdorligini oshirgan. Mulkdorlar tomonidan olinadigan daromad - bu ularning oldin qilgan xarajatlari uchun in'om. Albatta, jamiyatning sinflarga bunday bo'linishi noto'g'ridir. A.Smit fiziokratlarning bu boradagi ko'z qarashini kinoyali ravishda shunday deydi: agar ularning mantig'iga amal kilsak, unda faqat ikki farzand ko'radigan har qanday nikohni unumsiz deb tan olish kerak bo'ladi.

Kapital nazariyasi.

Iqtisodiy fikrlar tarixida kapital to'g'risidagi birinchi chuqur nazariy tushunchani F.Kene ilgari surdi. Merkantilistlar kapitalni pul bilan bir narsa deb hisoblagan bo'lsalar, F.Kene fikriga ko'ra «pul unumsiz boylik bo'lib, u hech narsa ishlab chiqarmaydi». Uning atamasi bo'yicha qishloq xo'jaligi qurollari, qurilishlari, mollari, hayvonlari va dehqonchilikda bir necha ishlab chiqarish tsikllarida foydalaniladigan barcha narsalar «dastlabki avanslar» deyiladi (Hozirgi zamon atamasi bo'yicha - asosiy kapital). Bir ishlab chiqarish tsiklida ishlatiladigan urug'lik, em-xashak, ishchilarning mehnat haqi va boshqalarni u «har yillik avanslar»ga kiritdi (Hozirgi zamon atamasi buyicha - aylanma kapital). Ammo F.Kenening xizmati faqat kapitalni ishlab chiqarishdagi roliga qarab uni asosiy va aylanma kapitallarga bo'lishdangina iborat emas. Undan tashqari, u aylanma kapital bilan birga asosiy kapital ham xarakatda bo'lishini ishonarli qilib isbotlab berdi.

Takror ishlab chiqarish nazariyasi.

Iqtisodiy ta'limotlarning rivojlanishida F.Kenening mashhur «Iqtisodiy jadval» asari juda katta rol o'ynadi. Bu asarda ijtimoiy takror ishlab chiqarish jarag'ni birinchi marta makroiqtisodiy darajada tahlil qilindi. F.Kene jamiyatdagi uchta sotsial guruhlar-sinflar o'rtasida mahsulot va pulning ayirboshlanish jarag'nini ko'rsatib berdi. Takror ishlab chiqarish jarag'nini tahlil qilishda baholarning o'zgarmasligi asos qilib olinadi. (Bunda almashuv ekvivalentlik tamoyili asosida ro'y berayapti deb faraz qilinadi). Bu jarag'n tashqi bozor ta'sirisiz, ya'ni faqat ichki bozor sharoitida yuz berayapti deb qaraladi.

«Jadvaldagi» takror ishlab chiqarishning boshlang'ich nuqtasi yaratilgan bir yillik mahsulot hisoblanadi. F.Kene statistik hisob-kitoblarga asoslangan holda Frantsiya dehqonchiligidagi yalpi mahsulot qiymatini 5 mlrd. livrga (livr - o'sha paytdagi Frantsiya
pul birligi) baholadi (oziq-ovqat 4 mlrd. livrni, xom ashg' 1 mlrd. livrni tashkil etadi). Bu mahsulotdan tashqari fermerlar o'tgan
yilgi hosilni sotishdan olgan 2 mlrd. livrga ega. Bu pulni ular mulkdorlarga ijara haqi sifatida er uchun to'laydilar. Unumsiz g'ki «hosilsiz» sinf 2 mlrd. livrlik sanoat mahsulotiga ega. Jami ijtimoiy mahsulot, F.Kene hisobi bo'yicha, 7 mlrd. livrni tashkil etadi. Mulkdorlar (er egalari) hosilni yig'ishtirib olgandan keyin fermerlardan 2 mlrd. livr ijara haqi olganlar.

Bu erda barcha yaratilgan mahsulot realizatsiyasi va aylanish jarag'ni qanday amalga oshadig' «Iqtisodiy jadval»ning shartlariga ko'ra bu jarag'n besh aktdan iborat bo'lib, uning har birida 1 mlrd. livrga teng mahsulot realizatsiyasi amalaga oshiriladi.

1. Mulkdorlar «unumli sinf» dan 1 mlrd. livrlik oziq-ovqat mahsulotlarini sotib oladilar. Buning natijasida qishloq xo'jaligi mahsulotlarining 1/5 qismi realizatsiya qilinadi. Mahsulotning bu qismi muomala sohasidan iste'mol sohasiga (er egalariga) o'tadi.
2. Mulkdorlar «unumsiz sinf»dan 1 mlrd. livrlik sanoat mahsulotlarni sotib oladilar. «Unumsiz sinf» shu bilan o'z mahsulotining yarmini realizatsiya qiladi.
3. «Unumsiz sinf» mulkdorlardan olgan puliga «unumli sinf»dan iste'mol buyumlarni sotib oladi. Shu bilan qishloq xo'jaligi mahsulotining yana 1/5 qismi realizatsiya qilinadi.
4. «Unumli sinf» «unumsiz sinfdan» olgan 1 mlrd. livrga uning o'zidan («unumsiz sinf»dan) shuncha pulga ishlab chiqarish qurollarni oladi (ular asosiy kapitalning eyilgan, ishdan chiqqan qismini qayta tiklashga ishlatiladi). Buning natijasida sanoat mahsulotlarining ikkinchi yarmi realizatsiya qilinadi.
5. Aylanish jarag'ning beshinchi, yakunlovchi aktida «unumsiz sinf» «unumli sinf»dan 1 mlrd. livrlik qishloq xo'jaligi

xom ashg'sini xarid qiladi.

Oxirida jami ijtimoiy mahsulotning butun aylanish jarag'ni natijasida sinflar o'rtasida 3 mlrd. livrlik qishloq xo'jalik mahsulotlari va 2 mlrd. livrlik sanoat buyumlari realizatsiya qilindi. «Unumli sinf» ixtig'rida qolgan 2 mlrd. livrlik mahsulot barcha sinflar o'rtasidagi umumiy aylanishda qatnashmaydi, u faqat o'z sinfi doirasida aylanadi (jadvalda bunday aylanish berilmagan). Bu mahsulot qishloq xo'jaligi ishlab chiqarish jarag'nida sarflangan urug'lik va oziq-ovqat mahsulotlari o'rnini qoplaydi. «Unumli sinf» tomonidan sotib olingan sanoat tovarlari asosiy kapitalning eskirgan qismini koplash uchun ishlatiladi. Naqd pul (2 mlrd.) muomala (aylanish) natijasida «unumli sinf» qo'liga kelib tushadi, ammo keyingi muddat uchun ijara haqi to'lash natijasida bu pul yana er egalari ixtig'riga o'tadi. Shunday qilib, yangi ishlab chiqarish tsiklini boshlash uchun, ya'ni oldingi hajmdagi ishlab chiqarishni, oddiy takror ishlab chiqarishni davom ettirish uchun zarur shart - sharoitlar yaratiladi.

«Iqtisodiy jadval»da takror ishlab chiqarishni tahlil qilish asosida olingan muhim ilmiy xulosa shundaki, unda ayrim oldi-sotdi aktlari qarab chiqilmaydi, balki juda ko'p bunday yakka muomala aktlari sinflar o'rtasidagi muomalaga mujassamlashtiriladi. Ana shu sinflar o'rtasidagi muomala F.Kene tadqiqotining predmeti hisoblanadi. Ayniqsa, uning muomalani takror ishlab chiqarish jarag'nining atigi bir shakli sifatida, pul muomalasini esa kapitalning faqat aylanish momenti sifatida ko'rsatib berishga qilgan harakati samarali bo'ldi.

Ammo F.Kenening takror ishlab chiqarish to'g'risidagi ta'limotida bir qator kamchiliklar mavjud. «Iqtisodiy jadval»dagi sinflar tushunchasida izchillik, ilmiylik etishmaydi. Sanoatchilarni ishlab chiqarish vositaliridan mahrum etgan holda (ular o'z mahsulotlarining hammasini sotib yuboradi), F.Kene ularni
ishlab chiqarish jarag'nini qaytadan boshlash imkoniyatidan mahrum etadi. Mahsulotni realizatsiya qilishda markaziy o'ringa er egalarining o'tib qolishi noto'g'ri bo'lgan. «Iqtisodiy jadval»da ijtimoiy mahsulotning joylashishi ham to'liq

ochib berilmagan. Ammo undagi kamchiliklar mazkur asarning qimmatini tushirmaydi. Unda iqtisodiy fikrlar tarixida birinchi marta milliy iqtisodig't makroiqtisodiy darajada tahlil qilindi va undagi g'oyalar bo'lajak iqtisodiy modellarning kurtagi bo'lib qoldi.

A.Tyurgoning iqtisodiy ta'limoti.

F.Kenening g'oyalari Ann Rober Jak Tyurgo (1727-1781yy.) tomonidan davom ettirildi va rivojlantirildi. A.Tyurgo Parijda dvoryanlar oilasida tug'ildi. Oilaviy an'anaga ko'ra u diniy ta'lim olishga majbur bo'ldi. Lekin Sarbonnaning Teologiya (diniy) fakultetini tugatgach, bu sohada ishlashdan bosh tortdi. 1751 yildan Parij parlamentining chinovnigi, 1761-74 yillarda Limojda (Limuzen provintsiya - viloyat markazi) intendant (gubernator), lavozimida ishladi. Bu uzoq viloyatda markaziy hokimiyat vakili sifatida u xo'jalik ishlarini, jumladan soliq olish tizimini nazorat qilib turdi. Aynan Limojda yashab turgan davrda A.Tyurgo o'zining «Boylikning yaratilishi va taqsimlanishi to'g'risida mulohazalar» (1766) nomli asosiy iqtisodiy asarini, tugallanmasdan qolgan «Qimmat va pul» (1769) kitobini va boshqa asarlarni g'zdi. Ulardagi fikrlar, umuman fiziokratik qarashlarga hamda bozor iqtisodiy munosabatlari tamoyillariga, eng avvalo, erkin raqobat va erkin savdo tamoyillariga asoslangan.

1774 yili qirol Lyudovik XVI A.Tyurgoni moliya bosh nazoratchisi lavozimiga (moliya vaziri lavozimi bilan bir xil) tayinladi. Bu lavozimda ikki yilga yaqin ishlagan A.Tyurgo, davlat xarajatlarini kamaytirishga erisha olmagan bo'lsada, lekin mamlakat iqtisodig'tini har tomonlama erkinlashtirish uchun imkoniyat yaratib beruvchi bir qator farmon va qonun loyihalarini amalga oshirishga muvaffaq bo'ldi. Ammo uning har bir islohotga oid yangiliklari parlamentda o'zining monopol mavqeini saqlab qolishga intilgan chinovniklar tomonidan qattiq qarshilikka duch keldi. Shuning uchun islohotlari ko'p vaqt amal qilmadi. 1776 yili A.Tyurgo iste'foga chiqqach, ular bekor qilindi.

A.Tyurgo vazir sifatida amalga oshirgan asosiy islohotlar: mamlakat ichkarisida don va uning erkin savdosining tashkil etilishi; qirollikka erkin don olib kelish va undan boj to'lovlarisiz erkin don olib chiqish; natural er majburiyatining pulli er solig'i (o'lpon) bilan almashtirilishi; sanoat sohasida tadbirkorlikning rivojlanishiga to'sqinlik qiluvchi xunarmandchilik tsexlari va gildiyalarining (yirik savdogarlar va xunarmandlar birlashmasi) bekor qilinishi va boshqalar hisoblanadi.

Ish haqi nazariyasi.

Xuddi fiziokratlarga o'xshab, A.Tyurgoning tasdiqlashicha, dehqon barcha ishlarda birinchi harakatlantiruvchi kuch hisoblanadi; u o'z erida barcha hunarmandlarning ish haqini yaratadi. Ish haqiga nisbatan ko'proq ishlab chiqaruvchi yagona mehnat - bu dehqon mehnatidir. U merkantilistlarni tanqid qilgan holda, millatning boyligi deb, eng avvalo, erni va undan olinadigan «sof daromadni» hisobladi.

A.Tyurgo ish haqini, F.Kene kabi, yashash vositalari minimumiga bog'lab tushuntiradi. Ammo A.Tyurgo undan farqli ravishda ish haqining yashash vositalari minimumiga kelib taqalish mexanizmini ochib bermoqchi bo'ldi. Ish haqini ishchining hag'ti uchun zarur bo'lgan yashash vositalari minimumi darajasiga pasaytiruvchi bunday mexanizm, uning fikricha, mehnatga bo'lgan talabning mehnat taklifidan orqada qolib ketishi, ishchilar o'rtasidagi raqobatning rivojlanmaganligi hisoblanadi.

Sinflar nazariyasi.

A.Tyurgo F.Kenega o'xshab, jamiyatni uch sinfga ajaratadi: unumli sinf (qishloq xo'jaligi ishlab chiqarishi bilan band bo'lgan kishilar); unumsiz sinf (sanoat va boshqa moddiy ishlab chiqarish tarmoqlarida va xizmat ko'rsatish sohasida band bo'lgan kishilar); er egalari sinfi. Lekin birinchi ikkita sinfni «ishlovchilar g'ki ish bilan band bo'lganlar» deb ataydi. Ularning har biridagi odamlarni ikki razryadga bo'lib ko'rsatadi, ya'ni avans beruvchi tadbirkorlar g'ki kapitalistlar va ish haqi oluvchi oddiy ishchilar. Shu bilan birga, olimning tasdiqlashicha, aynan unumsiz sinf «ish haqi oluvchi jamiyat a'zolari»ni o'z ichiga oladi.

Qiymat, pul va foiz nazariyalari.

A.Tyurgo qiymat, baho va pulni tahlil kildi. Uning bu sohadagi fikrlari o'ziga xos xarakterga ega va qiymatning mehnat nazariyasidan farq qiladi. A.Tyurgo tovarning almashuv qiymati va bahosi sotuvchi va xaridorlar istagining intensivligi bilan aniqlanishi to'g'risidagi g'oyani, ya'ni foydalilik g'oyasini ilgari surdi. Keyinchalik bu g'oya zamonaviy baho nazariyasining shakllanishida ijobiy rol o'ynadi.

A.Tyurgo pulni o'z mohiyatiga ko'ra tovarlar dung'sidagi bir tovar sifatida ta'riflab, ayniqsa «oltin va kumushni, boshqa har qanday materialga nisbatan moneta (tanga) xizmatini o'tashga yaroqli», deb hisobladi, negaki ular tabiatan moneta bo'lib yaralgan, uning ustiga har qanday kelishuv va qonunlardan qat'iy nazar hamma uchun umumiy moneta bo'lib qoladi. Uning fikricha pul, ya'ni oltin va kumushning bahosi nafaqat barcha boshqa tovarlarga nisbatan o'zgarib turiladi, balki bir-biriga bo'lgan nisbati, kam g'ki ko'pligiga qarab ham o'zgarib turadi. A.Tyurgo qog'oz pullarning miqdori yaratilgan tovar va xizmatlarning miqdoriga mos kelmagan sharoitda bunday pullardan foydalanish noqulayliklari to'g'risidagi qoidani dalillar bilan isbotlab berdi.

A.Tyurgo iqtisodig'tda protektsionizm sig'satining salbiy tomonini ko'rsatib berdi. Uning fikricha «olish va sotishdagi umumiy erkinlik, bir tomondan, sotuvchiga ishlab chiqarishni rag'batlantiruvchi narxni, ikkinchi tomondan, xaridorga eng yaxshi tovarni eng past bahoda sotib olishni ta'minlashning yagona vositasidir».

A.Tyurgo ssuda (pul) foizini tadqiqot qilar ekan, qarzga olingan pulni o'simi bilan qaytarishga jinoyat sifatida qaraydigan nasixatgo'ylar bid'atlarini qoraladi. Uning ta'kidlashicha, qarz beruvchi qarz vaqti davomida ushbu qarzga bergan puli

uchun olishi mumkin bo'lgan daromadni yo'qotadi, qarz oluvchi esa bu pulni samarali ishlatib ancha foyda ko'rishi mumkin. Ko'rinib turibdiki qarz beruvchi qarz oluvchiga ozor etkazag'tgani yo'q, aksincha birinchisining pulidan ikkinchisi foyda ko'rayapti. Ana shu foyda qarz oluvchini foiz to'lash sharti bilan qarz olishga undovchi asosiy kuch hisoblanadi. U foizni foydadan to'laydi. Demak, A.Tyurgoning fikriga ko'ra, bunday «kelishuvdan» qarz beruvchi ham, qarz oluvchi ham manfaatdor. Joriy foizga kelsak, A.Tyurgo bo'yicha, u bozorda kapitalning ko'p g'ki kamligini ko'rsatuvchi termometr vazifasini o'taydi, xususan foizning past bo'lishi - bu kapital ko'pligi natijasidir.

5. Fizokratizmning ahamiyati va uning tarixiy taqdiri.

Iqtisodiy ta'limotlar tarixida fiziokratlar o'ziga xos o'rinni egallaydi. A.Smit o'z vaqtida «fiziokratizm tizimi qanchalik nomukammal bo'lmasin, shu davrgacha chop etilgan iqtisodiy g'oyalar ichida haqiqatga eng yaqini edi» - deb aytgan. Bu ta'limotning merkantilizmni inkor qilishi, mehnat bilan er boylikning asosi ekanligini tan olishi, savdo-sotiqda bojxona cheklashlarini bekor qilishni taklif etishi nihoyatda muhimdir. Fiziokratlarning boylik tezisi, ayniqsa uni yaratishdagi mehnatning roli diqqatga sazovor: boylik - bu jamiyat mehnati bilan har yili yaratilgan iste'mol qiymatlar yig'indisidir. Bu tezis A.Smit tomonidan ham qabul qilingan.

Kapital va uning ikki qismga ajratib ko'rsatilishi (asosiy va aylanma), takror ishlab chiqarish jarag'ning tahlil kilinishi, erkin sohibkorlik to'g'risidagi g'oyalar, jamiyatning sinflarga ajratilishi iqtisodiy ta'limotlarning rivojida keyingi muhim qadamdir.

Qishloq xo'jaligini rivojlantirish uchun erkin bozor munosabtlariga o'tish va dehqonchilikdan olinadigan soliqni kamaytirish zarurligi, yagona soliq tizimiga o'tish kerakligi to'g'risidagi fikrlar nihoyatda qimmatlidir. Chunki soxibkor va tadbirkorlar shaxsiy manfaatdorlik bo'lgan sharoitda ishlab chiqarishni tez rivojlantirishga intiladilar. Hozirgi zamon tili bilan aytganda, fiziokratlar sof bozor munosabatlarining unsurlarini asosan to'g'ri hal etib berdilar.

Xalq xo'jaligi tarmoqlari o'rtasida muayyan mutanosiblik bo'lgan sharoitda takror ishlab chiqarish va realizatsiya jarag'nining uzluksiz davom etishi mumkinligi aniqlab berildi. Bu muammoni hal etishda fiziokratlar tomonidan mamlakatdagi uch sektori o'rtasidagi munosabatlar misol qilib olingan. Ammo amalda, ayniqsa hozirgi davrda, bunday sektorlar juda ko'p bo'lib ular o'rtasidagi aloqalar Nobel mukofoti soxibi V. Leontevning «xarajatlar - ishlab chiqarish» balansida N ta tarmoq uchun ishlab chiqilgan. Hozirgi davrda bunday balans tarmoqlararo balans deb yuritiladi va makroiqtisodiy tahlilda va umuman iqtisodig'tda muhim ahamiyat kasb etadi. Undagi g'oyaning kurtaklari fiziokratlar asarlarida yaratilgan bo'lib, u klassik iqtisodiy maktab ta'limoti zanjirining ajralmas qismi sifatida muhim o'rin egallaydi.

Shu bilan birga hozirgi zamon iqtisodiy ta'limotlari nuqtai nazaridan fiziokratizm g'oyalari o'z ahamiyatini tezda yo'qotdi va o'tkinchi xarakterga ega bo'ldi. Chunki jahon ijtimoiy va iqtisodiy hag'tidagi o'zgarishlar nisbatan mukammal

g’oyalarning ishlab chiqilishi zarurligini taqozo etdi va bu amalda ro’y berdi. Ayniqsa boylikni faqat dehqonchilik bilan bog’lab tushuntiruvchi fiziokratizm g’oyalari sanoat inqilobi natijasida yuz bergan o’zgarishlar tufayli tez unitilag’zdi. Bu holat iqtisodig’t osmonidagi g’rqin yulduzning so’nishini eslatadi.

O’z-o’zini tekshirish uchun savollar:

1. Klassik iqtisodiy maktabning – merkantilizm maktabida asosiy farqi nimadag’
2. Uilyam Pettining iqtisodiy qarashlari, uning uslubi.
3. Olimning, qiymat, ish haqi, renta to’g’risidagi ta’limotlari.
4. Uning kapitalizm, xususiy mulk, erkin tadbirkorlikka bo’lgan munosabati.
5. Uning iqtisodiy ta’limoti qarashlaridagi cheklanganlik.
6. Frantsiya davlatining shu davrdagi iqtisodiy ahvoli va P’er Buagilber qarashlariga ta’siri.
7. P.Buagilber nima uchun qishloq xo’jaligini qo’llab-quvvatlash tarafdorig’
8. Frantsiya davlatini iqtisodiyotini rivojlantirish uchun qanday islohatlar o’tkazishni tavsiya qilidg’
9. Olimning proportsional baholar, iqtisodiy inqirozni sabablari to’g’risidagi ta’limot.
10. Fiziokratizm so’zining mazmuni va bu iqtisodiy ta’limotning muxim tomonlari nimadan iboratg’
11. Fransua Kenening hayoti va ijodining o’ziga xos tomonlarini bilasiz. U qaysi sinf manfaatlarini himoya qiladig’
12. Uning «tabiiy tartib» kontseptsiyasi, «sof mahsulot», «unumli» va «unumsiz» mehnat, «unumli» va «unumsiz» sinf, «qo’shimcha mahsulot», tushunchalarinimazmunini tushchuntirib bering.
13. F.Kenening asosiy asari qachon yozilgan va asari qanday nomlanadig’
14. Olimning qaysi g’oyalari hozirgi davr iqtisodchilari tomonidan foydalanilmoqdag’
15. A.Tyurgoning hayoti va ijodidagi xususiyatlarni qanday tariflaysizg’
16. A.Tyurgoning birinchi asari qachon yozilgan va qanday nomlanadig’
17. Olim jamiyatni qanday sinflarga ajratdig’
18. Uning F.Kenedan farqi nimadag’ Sizning fikringizcha qaysi olimning fikri to’g’rig’
19. Fiziokratizm ta’limotining kamchiliklari va sabablari qanday tushuntirasizg’
20. Fiziokratizm ta’limotining ahamiyati va tarixiy taqdiri haqida nimani bilasizg’

Tayanch iboralari:

- klassik siyosiy iqtisod;
- «tabiiy baho»;
- «bozor bahosi»;
- qiymat nazariyasi;
- «sof mahsulot»;
- «unumli, unumsiz sinflar»;
- «dastlabki avanslar»;
- «har yili qilinadigan avanslar».

Asosiy adabiyotlar:

1,2,3,4,5,6,7,8,9,10,11,12,13,14,15,16,17.

Qo'shimcha adabiyotlar:

1,2,3,4,10.

5-MAVZU. KLASSIK IQTISODIY MAKTABNING RIVOJLANISHI.

Reja:

1. A.Smitning iqtisodiy ta'limoti.
2. A.Smitning mehnat taqsimoti, ayirboshlash, qiymat va pul to'g'risidagi ta'limoti.
3. A.Smitning iqtisodiy liberalizm kontseptsiyasi.
4. Uning "Ko'rinmas qo'l", unumli va unumsiz mehnat to'g'risidagi ta'limotlari.
5. D.Rikardo va klassik maktabni rivojlanishi. Uning qiymat, pul, renta, ish haqi va foyda to'g'risidagi nazariyalari. Qiyosli ustunlik nazariyasi.
6. J.B.Seyning iqtisodiy ta'limoti "Bozor qonuni", "Qiymat va ishlab chiqarish omillari nazariyalari".
7. T.Maltusning "Nufus qonuni" ijtimoiy siyosatga munosabati. Maltus va hozirgi zamon.

Muammoli savollar:

Bozor iqtisodiyotini loyixasi kim tomonidan yaratilgang' Milliy boylikni ko'paytiradigan omil qaysi omil deb hisoblaysizg' A.Smit «ko'rinmas qo'l» deb nimani nazarda tutgan edig' «Tabiiy baho» bilan «odil narx» o'rtasida qanday bog'liqlik va farq mavjud. Qiyosli ustunlik nazariyasi qanday ta'limotni ilgari suradig' Nima uchun «bozor qonuni» o'z vazifasini bajara olmay qoldig' Maltus ta'limoti hozirgi kunda qanday o'rin tutadig'

«Davlatni badaviylikning eng quyi bosqichidan farovonlikning eng yuqori bosqichiga ko'tarish uchun faqatgina tinchlik, engil soliqlar va boshqaruvdagi sovuqqonlik kerak, qolganlarning barchasi tabiiy harakat tufayli bo'ladi».

(A.Smit)

1. A.Smitning iqtisodiy ta'limoti.

Buyuk Shotlandiya iqtisodchisi Adam Smitning «Odamlar boyligining tabiati va sabablari to'g'risida tadqiqot» asari zamonaviy iqtisodiy fanining boshlanishi hisoblanadi. A.Smit o'z davridagi iqtisodiy bilim va kontseptsiyalarini umumlashtirdi va sistemaga tushirdi. U xo'jalik hag'tining asosiy sohalarini tavsiflab beruvchi bir butun nazariya yaratdi.

Adam Smit (1723-1790) - buyuk Shotlandiyalik iqtisodchi, klassik sig'siy iqtisodning atoqli namog'ndasi hisoblanadi. U Kerkoldi shahrida bojxona chinovnigi oilasida dung'ga keldi. Glazgo va Oksford universitetlarida ta'lim oldi. U erda adabig't, tarix, falsafa fanlari bilan birga fizika, matematikani ham o'rgandi. A.Smit 1748 yilda Edinburgda ommaviy lektsiyalar o'qiy boshladi, 1751 yilda Glazgo universitetining professori etib tayinlandi. Keyinchalik ijtimoiy fanlar kafedrasini

boshqardi. A.Smit 1759 yilda o'qigan lektsiyalari asosida etikaning falsafiy muammolariga bag'ishlangan o'zining birinchi «Axloqiy hissig't nazariyasi» kitobini yaratdi.

1764 yili A.Smit hag'tida keskin o'zgarish bo'ldi: u kafedrani tark etdi va o'sha davrda ko'zga ko'ringan sig'siy arbob - gertsog Baklning o'g'li g'sh lordning xorijga qiladigan sag'hatida unga hamrohlik qilish to'g'risidagi taklifini qabul qildi. Bu sag'hatdan A.Smit katta moddiy manfaatdorlik ko'rar edi, ya'ni umrining oxirigacha unga har oyda 800 funt sterling kafolatlangan edi. Bu uning professorlik gonoraridan ancha ko'p bo'lgan. Sag'hat chog'ida u Shvetsariyada Valter, Frantsiyada fiziokratlar F.Kene, A.Tyurgo, D.Alamber va boshqa atoqli olimlar bilan uchrashdi, ularning ishlari bilan tanishdi. Bu uchrashuvlar A.Smiting dung'qarashini shakllanishiga katta ta'sir ko'rsatdi.

1766 yilda u o'z yurtiga kaytib keldi va «Odamlar boyligining tabiati va sabablari to'g'risida tadqiqot» nomli asosiy asarini g'zishga kirishdi. Bu asar 1776 yil martda chop etildi. Asarda insoniyat tomonidan oldin yaratilgan iqtisodiy bilimlar umumlashtirildi va umumiy nazariy printsiplar asosida iqtisodiy fan tizimiga aylandi.

A.Smitning bu asari besh qismdan (kitobdan) iborat bo'lib, birinchi qismida qiymat va qo'shimcha daromad muammolari tadqiq etildi, ikkinchisida - kapital jamg'arilishi va uning funktsional shakllari, uchinchisida - kapitalizm rivojlanishining tarixiy shart-sharoitlari ko'rsatib berildi, to'rtinchisida - merkantilizm va fiziokratlar ta'limotiga bo'lgan o'zining munosabatlari aks etildi, beshinchi qismida davlat moliyasi savollari ko'rib chiqildi. Bu asar A.Smit hag't paytidag'q to'rt marta qayta nashr etildi. U nafaqat Angliyada, balki chet ellarda ham zo'r qiziqish uyg'otdi. A.Smitning bu buyuk asari dung'dagi barcha keyingi iqtisodiy ta'limotlarining rivojlanishiga va ko'pchilik davlatlarning iqtisodiy sig'satiga o'zining katta ta'sirini ko'rsatdi.

A.Smit asarining nazariy qismining asosiy g'oyalarini ko'rib chiqamiz.

2. A.Smitning mehnat taqsimoti, ayirboshlash, qiymat va pul to'g'risidagi ta'limoti.

A.Smit o'z kitobida markaziy o'ringa jamiyatning iqtisodiy rivojlanishini va uning farovonligini oshirishni qo'yadi. Asarning boshida A.Smit «har bir xalqning yillik mehnati dastlabki jamg'arma bo'lib, u xalqga yashash uchun zarur bo'lgan barcha narsani beradi», deb qayd qilib o'tadi. Demak, boylikning manbai mehnat. A.Smit .bu fikrni rivojlantirib mehnat taqsimoti boylikni yaratishda asosiy omil hisoblanadi degan xulosaga keladi. Chunki mehnat taqsimoti asosida uning unumdorligi oshadi. Muallif bu tezisni to'g'nog'ich ishlab chiqarish ustaxonasi misoli g'rdamida asoslab beradi. Ustaxonada o'n kishi ishlaydi. Ular o'rtasida mehnat taqsimlangan: biri simni tortadi, ikkinchisi uni to'g'rilaydi, uchinchisi kesadi, to'rtinchisi uchini o'tkirlaydi va h. Bir kunda bu o'n kishi 48000 to'g'nog'ich, ya'ni xar bir kishi 4800 donadan to'g'nog'ich ishlab chiqaradi. Agar ular bir birlariga bog'liq bo'lmagan holda ishlaganlarida, ularning hech qaysisi bir kunda 20 dan ko'p to'g'nog'ich tayg'rlay olmagan bo'lar edi. Demak, ixtisoslashuv tufayli mehnat unumdorligi 240 barovardan ko'proq oshgan.

A.Smitning fikri bo'yicha mehnat taqsimoti - bu milliy mahsulot yaratish jarag'nida odamlar o'rtasida hamkorlikni amalga oshirishning juda qulay shakli hisoblanadi. Ixtisoslashuv tufayli mehnat jarag'nini amalga oshirishda kishilarning chaqqonligi ortadi; ular vaqtni tejaydilar, negaki doimo bir ish turidan boshqasiga o'tishga hojat bo'lmaydi; ular o'z faoliyatlarini takomillashtirish, ixtiro qilish uchun katta imkoniyatlarga ega bo'ladilar. Taraqqig't va jamiyat farovonligining haqiqiy manbai «tabiat in'omi» emas (fiziokratlar hisoblaganlaridek), balki aynan mehnat taqsimotidir. Shu bilan birga ixtisoslashuvni chuqurlashtirish imkoniyatlari cheklangan bo'ladi, negaki birinchidan, agar yaratilgan qo'shimcha mahsulot xarid qilinmasa, undagi mehnatni yanada taqsimlashga zarurat bo'lmaydi, ikkinchidan, korxonalarning ko'lami qancha kichik bo'lsa, mehnat taqsimoti uchun imkoniyatlar shuncha kam bo'ladi (foydalanag'tgan kapital miqdoriga qarab).

Ushbu nazariyadan, milliy boylikning ko'payishi jamiyatdagi ayrim sinflar faoliyati natijasi emas (merkantilistlarda - savdogarlar, fiziokratlarda- er egalari), balki mehnat taqsimotida qatnashag'tgan barcha kishilar faoliyatining natijasidir, degan xulosa kelib chiqadi. Boshqacha so'z bilan aytilganda, foydalilik yaratuvchi har qanday mehnat unumli mehnatdir. Ammo bu masala bo'yicha A.Smitda izchillik bo'lmagan. Birinchidan, u faqat moddiy narsalarni yaratish va o'zgartirish bilan bog'liq bo'lgan mehnatni unumli mehnatga kiritgan. Bunga o'qituvchilarning, yuristlarning, xarbiylarning, ma'muriyatning, g'zuvchilarning va shu kabilarning ko'rsatag'tgan xizmatlari kirmaydi. Ikkinchidan, A.Smit iqtisodig'tda qishloq xo'jaligi sohasining ustunligi g'oyasidan qutula olmagan. U xunarmandlar va savdogarlar mehnatini er egalari mehnatiga nisbatan kam unumli bo'ladi, deb tasdiqlaydi. Negaki oxirgisiga tabiat «g'rdam» beradi va «dehkonchilikka qo'yilgan kapital haqiqiy boylikga va daromadga ancha ko'p qiymat qo'shadi». Bunda A.Smitning ta'kidlashicha, iqtisodig'tning rivojlanib borishi bilan sanoat tovarlari

bahosi pasayib borish tendentsiyasiga, qishloq xo'jaligi mahsulotlari bahosi esa o'sish tendentsiyasiga ega. Shuning uchun, uning fikricha, qishloq xo'jaligiga qo'yilgan kapital ancha foydali hisoblanadi.

Agar o'sha davrda Angliyada manufaktura sanoati rivojlana boshlaganini va hatto birinchi yuqori unumli fabrikalarning paydo bo'lganligini hisobga oladigan bo'lsak, A.Smitning bu xatosini tushunish yana ham qiyinlashadi. Uning unumli mehnat kontseptsiyasida izchillikning yo'qligi, ishlab chiqarish jarag'nidagi kapital rolini etarlicha tushunmaganligi natijasidir. U, xususan, kapitaldan keladigan daromad sifatidagi foizni inkor etadi, foydani esa
tadbirkorlik riski kompensatsiyasi va boshqaruv uchun to'lov sifatida ko'rsatib beradi. A.Smitning fiziokratik bid'atlari jamiyat o'z resurslarini, birinchi navbatda, qishloq xo'jaligiga, ikkinchi navbatda, sanoatga va faqat, uchinchi navbatda, savdoga yo'naltirishi kerak degan tasdiqlashida o'z ifodasini topadi. Bundan A.Smit sanoat to'ntarilishining dastlabki uchqunlarini va kelajakda yirik sanoat ishlab chiqarishining hal qiluvchi rolini ko'ra olmagan, degan xulosa kelib chiqadi.

A.Smit boylikni ko'paytirishda pulning roliga alohida urg'u berib o'tadi. Uning tasdiqlashicha, o'z-o'zidan g'ayriixtig'riy tarzda bo'ladigan ayirboshlash natijasida pulning xo'jalikda qo'llanilishi kelib chiqadi.. Odamlar ko'p o'tmay natural ayirboshlashning noqulayliklarini seza boshlaydilar va pul rolini bajaruvchi tovarlardan asta-sekin foydalanishga o'tadilar. Keyin pul birligini yaratishga davlat hokimiyati jalb qilindi va uning huquqiy holati o'rnatildi. Jamiyat uchun natural ayirboshlashdan ko'ra, pulli ayirboshlash foydali bo'ldi. Shuning uchun pulli ayirboshlashga o'tish milliy boylikni ko'paytirishga imkoniyat yaratib berdi.

Kapitalni tashkil etish jarag'ni ham o'z-o'zidan g'ayriixtig'riy bo'ladi. Odamlarning jamg'armaga bo'lgan tabiiy intilishlari, jamiyatga o'z kapitalini ko'paytirish imkonini beradi, negaki jamg'arma investitsiyaning zaruriy sharti hisoblanadi. Kapitalning o'sishi - millat boyligini ko'paytirishning uchinchi (mehnat taqsimoti va puldan foydalanish bilan birga) asosiy omili: kapital qancha ko'p bo'lsa, ishchilarni boqish va ularni ixtisoslashtirish imkoniyati shuncha ko'p bo'ladi. Buning ustiga kapitalning o'sishi ayrim vaziyatlarda boylikni ko'paytirishning yagona vositasi bo'lishi
mumkin. Shuning uchun A.Smit tejamkorlikni qo'llab-quvvatlaydi. Uning g'zishicha «har bir isrofgar jamiyat boyligining dushmani, har qanday tejamkor odam - jamiyatga muruvvat ko'rsatuvchidir»

A.Smitning iqtisodiy liberalizm kontseptsiyasi.

Jamiyatdagi mehnat taqsimoti odamlarni bir birlari bilan bog'lab turuvchi va ularga mahsulot va resurslarni almashtirish imkonini beruvchi mexanizmning bo'lishini taqozo etadi. Bunday mexanizm bozor hisoblanadi. Bozor to'g'risida A.Smit ta'limotidagi asosiy g'oya - bu iqtisodiy liberalizm g'oyasi, davlatning iqtisodig'tga aralashuvini minimallashtirish g'oyasi, erkin raqobat asosida tashkil topadigan baho g'rdamida iqtisodig'tning o'zini -o'zi boshqarish g'oyasi hisoblanadi. Uning ta'limotiga ko'ra, bozor odamlar faoliyatini muvofiqlashtiradi (koordinatsiyalashtiradi), ularning manfaatlari-ni uyg'unlashtiradi. Bozor iqtisodig'ti novvoyni shirin non g'pishga, bog'bonni ekologik toza meva-sabzavot etishtirishga, savdogarlarni boshqa mintaqalardan arzon bahoga tovarlarni olib kelishga undaydi. Raqobat sharoitida iste'molchilar ehtig'jini yuqori darajada qondira oladigan ishlab chiqaruvchilar yashab keta oladi. Demak, ko'proq foyda olish ishtig'qida bo'lgan tabirkorlarning egoistik manfaatlari, ularni jamiyatning boshqa a'zolari manfaatlariga xizmat qilishga majbur qiladi.

Ammo A.Smit har qanday erkin tadbirkorlikka ko'r-ko'rona mahlig' bo'lgan emas. U xususiy korxonalar foydasini ta'minlab beruvchi ikki shartning-shaxsiy manfaat va raqobatning bo'lishini ko'rsatib berdi. Shu sababli A.Smit aktsionerlik jamiyatlarga salbiy munosabatda bo'lgan (bundan banklar, sug'urta jamiyatlari, kanallarni qurish g'ki asrash, shaharlarni suv bilan ta'minlash korxonalari mustasno), chunki ularda shaxsiy manfaat yo'qoladi. Har xil turdagi monopoliyalarga ham u keskin salbiy munosabatda bo'lgan, shu jumladan ayrim yirik kompaniyalar uchun amal qilag'tgan imtig'zlarga ham (masalan, Ost-Indiya kompaniyasi uchun).

A.Smit iqtisodiy mexanizmlarning o'z-o'zidan (ob'ektiv) amal qilib turishini doimo qayd qilib o'tadi. U fiziokratlardan keyin «Olam o'z-o'zidan harakatlanadi», deb takrorlab o'tadi. Ammo ulardan farqli o'laroq, A.Smit tushunchasi bo'yicha, qachonki shaxsiy manfaatlar ijtimoiy manfaatlardan ustun tursa, ya'ni qachonki jamiyat manfaatlari uning a'zolari manfaatlarining yig'indisi deb qaralsa, shundagina bozor qonunlari iqtisodig'tga ko'proq ta'sir ko'rsatadi.

Amal qilib turgan tartib qandaydir bir buyuk tashkilotchining ishi emas, balki o'z manfaatlari yo'lida ish yuritag'tgan millionlab odamlar harakati natijasidir. Masalan, A.Smit fikri bo'yicha, mehnat taqsimoti bu barcha kishilarning bir buyumni ikkinchiga o'zaro ayirboshlashga bo'lgan tabiiy intilishlarining namog'n bo'lishidir. A.Smitning asosiy xizmatlaridan biri shundan iboratki, u birinchi bo'lib iqtsodig'tni o'zining ichki qonuniyatlariga muvofiq amal qiluvchi, ob'ektiv, odamlarning irodasiga bog'liq bo'lmagan tizim sifatida qaraydi. Bunday tizim o'zining ichki qonunyatlariga muvofiq amal qiladi.

Har bir rivojlangan mamlakatda juda kuchli, inkor etib bo'lmaydigan iqtisodiy qonunlar amal qiladi. Iqtisodiy qonunlarning amal qilishining muqarrar sharti, A.Smit tushunchasi bo'yicha, erkin raqobat hisoblanadi. Uning fikricha, faqat raqobat bozor ishtirokchilarining baho ustidan xukmronlik qilishga yo'l ko'ymasligi mumkin. Sotuvchilar qancha ko'p bo'lsa monopolizm ehtimolligi shuncha kam bo'ladi. Bu

iste'molchilar uchun qo'l keladi, negaki «monopoliyalar mahsulotlar taqchilligini keltirib chiqargan holda o'z mahsulotlarini tabiiy bahodan ancha yuqori bahoda sotadilar va o'z daromadlarini ko'paytiradilar».

A.Smit kitobining asosiy mohiyatini hukumatning va boshqalarning erkin raqobatga aralashuvini tanqid qilishi tashkil etadi. A.Smitning fikricha, iqtisodiy hag'tda garmonik tartib hukmronlik qiladi: agar erkin raqobatni cheklamasa, unda u dung'ni takomillashuvga olib kelgan bo'lar edi. Bunday tasdiqlashda, A.Smit o'zgarmas «tabiiy» iqtisodiy qonunlarning mavjudligiga asoslangan. Ammo ushbu qonunlar o'zgarmas deb tan olingan sharoitdagina ularning muhokamasi unchalik ma'no kasb etmaydi. Ular odamlarga foyda keltiradimi g'ki zarar - uning ham ahamiyati bo'lmaydi, negaki biz ularni bekor qila olmaymiz. Birdan-bir talab qilinadigan narsa - bu ularning amal qilishiga halaqit beruvchi sun'iy to'siqlardan jamiyatni ozod qilish.

A.Smit iqtisodig'tning davlat sektori samarasizligini ko'rsatib o'tadi. «Har xil sabablarga ko'ra,- deb g'zadi u, - hukumat doimo va beistisno tarzda isrofgar. Eng avvalo, u birovlar ishlab topgan pulni sarflaydi, o'zgalar pulini esa hamisha o'zingnikidan ko'ra behuda sarflaysan. Undan tashqari, hukumat xususiy korxonalardan juda uzoq turadi va ularning muvaffaqiyatli rivojlanishi uchun zarur bo'lgan e'tiborni ularga qarata olmaydi». A.Smit davlatning faqat uch funktsiyasini tan oladi: adolatli sud qilish, mamlakat xavfsizligini ta'minlash, jamiyat uchun zarur bo'lgan ijtimoiy korxona va muassasalarni ta'minlash.

A.Smit merkantilistlarning protektsionizm sig'satini tanqid qiladi. Uningcha, chetdan ancha arzon bahoga olib kelishi mumkin bo'lgan tovarni o'zida ishlab chiqarish be'mani narsadir. «Har qanday ongli oila boshlig'ining qoidasi shundan iboratki, sotib olishdan ko'ra uyda tayg'rlash qimmatga tushsa, uni uyda tayg'rlamaslik... Ayrim oilalar uchun oqilona hisoblangan narsa, bir butun davlat uchun be'mani hisoblanmaydi».

A.Smitning nazariy qarashlaridan turli davlatlar, eng avvalo Angliya hukumati, keyinchalik esa ko'pchilik Evropa mamlakatlari o'zlarining iqtisodiy sig'satida foydalandilar:

- ishchi kuchi harakatidagi (mobilnost) cheklashlarni bekor qilish (mehnat bozoridagi erkinlikni har xil turdagi feodal qoldiqlari cheklab kelgan);
- erkin er savdosi, er uchastkalarini taqsimlashni taqiqlovchi qonunlarni bekor qilish, davlat ixtig'rida qolgan erlarni xususiy shaxslar o'rtasida taqsimlash;
- davlatning sanoat va ichki savdoni bo'ysundirish qoldiqlarini yo'q qilish;
- eksport va importni cheklashni man etish;
- mustamlakalarda sanoat rivojini taqiqlashni bekor qilish.

4. Uning “Ko’rinmas qo’l”, unumli va unumsiz mehnat to’g’risidagi ta’limotlari.

Bozor iqtisodig’ti bir markazdan turib boshqarilmaydi. Shunday bo’lsada, u muayyan tartib va qoidaga amal qiladi. Xo’jalik faoliyatining har bir ishtirokchisi o’z maqsadini ko’zlagan holda ish yuritadi . Biroq bunday sharoitda alohida kishilarning manfaatlari qanday uyg’unlashadi, barcha jamiyat manfaatlari qanday realizatsiya qilinadig’ Birinchi bo’lib bu muammoni ilmiy darajaga ko’targan A.Smit bo’ladi. U shunday g’zadi: «Har bir kishi o’z kapitalini ko’proq qiymat keltiradigan qilib ishlatishga harakat qiladi. Odatda u jamiyat foydasiga ta’sir ko’rsatishni nazarda tutmaydi va unga ancha ta’sir ko’rsatag’tganini sezmaydi. U faqat o’z manfaatini nazarda tutadi, faqat o’z foydasini ko’zlaydi. Shunday bo’lsada, bunday sharoitda ko’rinmas qo’l uni maqsad sari yo’naltiradi, garchi bunday maqsad uning rejasiga kirmagan bo’lsa ham. O’z manfaatlarini ko’zlagan holda u jamiyat manfaatlariga tez-tez ko’proq xizmat qilib turadi, ataylab unga xizmat qilgandan ko’ra». Mazkur qoida «ko’rinmas qo’l» kontseptsiyasi nomini olgan.

A.Smit aytib o’tgan «ko’rinmas qo’l» - bu bozor mexanizmi. U bozorning o’z funktsiyasini bajarib turishini ta’minlaydi. Bozor mexanizmi eng avvalo baho orqali iqtisodig’tda «tartib o’rnatadi». Iqtisodiy nazariyada baho bozor xo’jaligining asosiy tashkiliy kuchi sifatida qaraladi. Baho talab va taklif o’zgarishi to’g’risida ishlab chiqaruvchilar bilan iste’molchilarga signal berib turadi, ularni bir-birlarining manfaatlariga moslashishga majbur etadi. Bozor mexanizmida raqobat muhim rol o’ynaydi. U ishlab chiqaruvchilarni resurslardan samarali foydalanishga va xaridorlar ehtig’jini hisobga olishga majbur qiladi, resurslarning tarmoqlar bo’yicha ratsional taqsimlanishiga imkoniyat yaratib beradi.

Demak, bozor mexanizmi normal ishlab turgan sharoitda odam faqat boshqa kishilarga xizmat qilish va o’z mehnati hamda mehnat mahsulotini ayirboshlashga taklif qilish orqali o’zining manfaatlari yo’lida ish yuritishi mumkin. Odamlar bir birlariga g’rdam beradilar va bir vaqtning o’zida jamiyatning rivojlanishiga ta’sir ko’rsatadilar, garchi ularning har biri egoist va faqat o’z manfaatlari yo’lida kuyib-pishag’tgan bo’lsa ham. Odamlarning o’z moddiy ahvolini yaxshilashga bo’lgan tabiiy intilishi - bu shunday kuchli stimulki, agar uning amal qilishga halaqit berilmasa, unda u o’z-o’zidan jamiyatni faravonlikga olib kelish qurbiga ega, deb hisoblaydi A.Smit. Shunday qilib, A.Smit nazariyasi bo’yicha, foyda ketidan quvish va raqobat butun jamiyatga naf keltiradi. (Sobiq Ittifoqda uzoq yillar davomida bu fikrga qarshi kurashib kelingan).

Qiymat nazariyasi va bahoning shakllanishi.

A.Smit «sarfli» qiymat nazariyasiga asos soldi. U tovarning foydaliligi (iste’mol qiymati) bilan almashuv qiymatini bir- biriga qarshi qo’ydi va almashuv qiymatining shakllanishini tahlil

qilishda foydalilikni inkor etdi. Keyinchalik bu nazariyadan ikki qarama-qarshi yo'nalish hisoblangan - iqtisodiy liberalizm va sotsializm vakillari o'zlarining printsiplarini asoslash uchun foydalandilar.

A.Smit bozor bahosining beqarorligini talab va taklifdagi doimiy o'zgarishlarning natijasidir deb ko'rsatib o'tadi. Lekin boylikning «haqiqiy» qimmati doimo o'zgarib turishi mumkin emas. Shuning uchun A.Smit o'z oldiga tovarning «real», «tabiiy» bahosini, ya'ni uning qiymatini topish vazifasini qo'ydi. Bunda u bir vaqtning o'zida ikki har xil kontseptsiyadan foydalandi. Birinchisi - tovarning qiymati faqat unga sarflangan mehnat bilan aniqlanadi: qancha ko'p mehnat sarflansa, tovar shuncha qimmat bo'ladi (bu kontseptsiya D.Rikardo va K.Marks iqtisodiy ta'limotlarining asosini tashkil etadi). Ammo ushbu qoida, A.Smitning fikricha, faqat jamiyat taraqqig'tining dastlabki bosqichlarida, «qoloq jamiyatlarda» qo'llaniladi. Lekin tsivilizatsiyalashgan jamiyatda tovar qiymatini aniqlashda kapital va er ham hisobga olinadi. Ikkinchi kontseptsiya ana shunday paydo bo'ladi, unga binoan tovar qiymatini yaratishda barcha ishlab chiqarish omillari (mehnat, kapital, er) qatnashadi. Shunga muvofiq tovar qiymati mehnat sarflaridan, foyda va er rentasidan tashkil topadi, ya'ni ishlab chiqarish xarajatlari bilan aniqlanadi. A.Smit o'z qarashlarida bu ikkala kontseptsiyadan foydalandi (1-rasm).

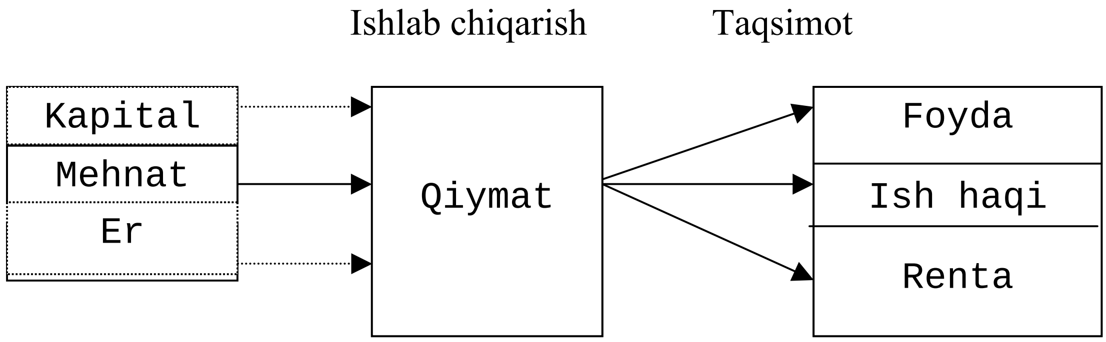

1-rasm. Qiymatning tashkil topishi to'g'risidagi A.Smitning ikki kontseptsiyasi.

Ushbu rasmda A.Smitning birinchi kontseptsiyasi «mehnat» so'zi g'zilgan yaxlit strelka ko'rinishida aks ettirilgan. Bu qiymatni yaratishda mehnat yagona manba ekanligini ko'rsatdi. Mehnat bilan yaratilgan daromad taqsimlanish jarag'nida ish xaqiga, foydaga va rentaga bo'linadi. A.Smitning ikkinchi kontseptsiyasining asl ma'nosi «Kapital» va «Er» so'zlari g'zilgan nuqtali chiziq (punktirli) strelka g'rdamida ifodalangan. Bu kontseptsiya mahsulot va daromadlarni yaratishda mehnat bilan birga kapital va er ham ishtirok etishini bildiradi. Ular endi qiymatning shakllanishida ishtirok etuvchi omil sifatida bo'ladi. Mehnat ish haqi ko'rinishida daromad yaratadi, kapital foyda ko'rinishida daromad yaratadi, er renta ko'rinishida daromad yaratadi.

A.Smitning ikkinchi kontseptsiyasi oddiy tovar ishlab chiqarishni («qoloq jamiyatni») tahlil qilishdan kapitalistik tovar ishlab chiqarishni tadqiqot qilishga o'tish bilan bog'liq. Aynan kapitalistik tovar ishlab chiqarishda jonli mehnat

qiymatning yagona manbai bo'la olmaydi. Oldin mehnat vositalari ishlab chiqaruvchiga qarashli bo'lgan. Kapital jamg'arilishi va erning xususiy mulkga aylanishidan oldingi jamiyatda, deb g'zadi A.Smit, mehnat miqdorlari o'rtasidagi nisbat mahsulotlarni ayirboshlashning yagona asosi bo'lib kelgan. Barcha mehnat mahsuli ishlab chiqaruvchiga qarashli bo'ladi va sarflangan mehnatning miqdori bahoning yagona o'lchovi hisoblanadi.

Keyinchalik kapital jamg'arilib borgan sari vaziyat o'zgarib boradi. Tovarning qiymati ikki qismga bo'linadi: bir qismi ish xaqiga, ikkinchi qismi kapital foydasiga. Kapital egasi g'llanma mehnatni ishlatadi. Bunda yaratilgan barcha mahsulot ishlab chiqaruvchiga qarashli bo'lmaydi. Uning bir qismi kapital egasiga
tegishli bo'ladi. Bunday sharoitda muayyan tovarni ishlab chiqarish uchun sarflangan mehnat miqdori tovarning qiymatini aniqlashda birdan-bir manba bo'la olmaydi.

A.Cmitning fikri bo'yicha, «tabiiy baho» (qiymat) - bu shunday bahoki, uning tarkibiy qismlari mehnat, kapital va er uchun to'lanadigan tabiiy normalarga taxminan mos keladi. Bu tabiiy normalar mintaqalar bo'yicha farq qiladi va ular hag't darajasiga, geografik va tabiiy sharoitlarga, o'rtacha xarajatlar darajasiga va boshqalarga qarab o'rnatiladi. Mazkur qoida F.Akvinskiyning «Odil narx» kontseptsiyasiga o'xshab ketadi. Ikkita g'ndashuvning farqi shundaki, F.Akvinskiyda «odil narx» odamlar tomonidan ongli ravishda o'rnatiladi, A.Smit bo'yicha esa, «tabiiy bahoning» shakllanishi - ob'ektiv bozor qonunlarining amal qilish natijasidir.

Bozor bahosi «tabiiy baho» atrofida tebranib turadi, u bozor holatiga qarab undan yuqori g'ki past bo'lishi mumkin. Ushbu tebranish tufayli taklif talabga moslashadi. Agar talab taklifdan kam bo'lsa, bozor bahosi xarajatlardan past bo'lgan bo'ladi va tadbirkorlar ishlab chiqarishni qisqartiradi. Va aksincha, talabning ortishi bahoning oshishini va taklifning ko'payishini rag'batlantiradi. Natijada bozor bahosi «tabiiy baho» darajasiga intiladi. Albatta, axborotning etishmasligi, tabiiy va sun'iy monopoliyalarning mavjudligi bilan bog'liq holatlar bundan istisno.

Mehnat bozori va pul.

A.Smitning ko'rsatib berishicha, taklifning talabga moslashuvi nafaqat tovarlar bozorida, balki faoliyatning boshqa sohalarida ham kuzatiladi. Masalan, aholining o'sishi ishchi kuchiga bo'lgan talab bilan tartibga solinib turiladi. Quyi sinflarda an'anaviy ravishda bolalarning tug'ilishi ko'p bo'ladi. Lekin ishchi kuchiga talab ortmasa, albatta, ish haqi past bo'ladi, ularning ko'pi kambag'allikdan o'lib ketadi. Ish haqining ancha yuqori bo'lishi esa, ularning ko'pchiligining yashab ketishiga olib keladi.

Xuddi shunga o'xshab pulga bo'lgan talab uning taklifini tartibga solib turadi. Mamlakatda tovar muomalasi uchun metall pullar qanchalik talab qilinsa, shunchalik mavjud. Agar mamlakatda tovarlar kamayib ketsa, unda pul foydasiz bo'lib qoladi va import tovarlarni sotib olish uchun chetga chiqariladi. Banklar ham ortiqcha miqdorda banknot biletlarini chiqarishdan manfaatdor bo'lmaydi. Agar ular juda ko'p

biletlarni chiqarsalar, unda tovarlar bahosi oshib ketadi, bilet egalari esa ularni oltin va kumushga almashtirib berish uchun da’vo qiladilar.

Merkantilistlarning pul kontseptsiyasini rad etishga bo’lgan A.Smitning kuchli istagi uni boshqa jarga tortdi. U, har qanday boshqa tovarga qaraganda pulga bo’lgan zarurat kamroq bo’ladi, deb tasdiqlaydi. Uningcha, pul ancha qimmat muomala xarajatlari hisoblanadi. Shuning uchun, iqtisodig’t pul miqdoriga qancha kam muxtoj bo’lsa, jamiyat talafotlari shuncha kam bo’ladi. Mamlakatda pul massasini ko’paytirishga qaratilgan merkantilistlar sig’sati esa bema’nidir. A.Smitning pulning roliga etarlicha ahamiyat bermaslik qoidasini klassik maktab bo’yicha uning izdoshlari o’zlashtirib oladilar va o’z ta’limotlarida qo’lladilar.

Taqsimot nazariyasi.

A.Smitning taqsimot nazariyasi ishlab chiqarish nazariyasiga nisbatan unchalik ishonarli chiqmagan. Uni keyinchalik D.Rikardo va J.B.Seylar to'ldiradilar. A.Smitning taqsimot modelining zaifligi uning qiymatni tushunishdagi nuqsonlari, qishloq xo'jaligiga nisbatan fiziokratik bid'atlari, xizmat ko'rsatish sohasiga munosib baho bermasligi, kapital va mehnat evaziga daromadning shakllanishi to'g'risidagi hatosi (u foyda va foiz farqini ajratmadi, keyin unda ish haqi goh yashash vositalari minimumi qiymatiga kelib taqaladi, goh talab va taklif bilan tartiblanib turiladi) bilan bog'liq. A.Smitning taqsimot nazariyasi ko'plab sotsialistik g'oyalar uchun «manba» bo'lib xizmat qildi.

A.Smit nazariyasi bo'yicha daromad uch qismga bo'linadi: ish haqi, renta va foydaga. Joriy moddiy sarflar ham pirovard natijada daromadga kelib taqaladi. («Smit dogmasi» atalmish narsa). Masalan, ko'ylakning qiymati yuqorida ko'rsatilgan daromad turlaridan tashqari gazlamaning qiymatini ham o'z ichiga oladi. Lekin gazlama konkret ishlab chiqaruvchidan xarid qilingan va uni sotishdan tushgan tushum ham daromadga va xom ashg' (ip) to'lovlariga bo'linadi. Ipning qiymati esa o'z navbatida ish haqini, rentani va foydani o'z ichiga oladi. Pirovard natijada hammasi daromadga kelib taqaladi, deb hisoblaydi A.Smit.

U uch sinfni ajratib ko'rsatib beradi (daromadlar manbai mezoniga muvofiq): ishchilar, er egalari va kapitalistlar. Bu sinflar vakillarining daromadlari yig'indisi jamiyatning milliy daromadini tashkil etadi. Demak, milliy daromad uchta ishlab chiqarish omili (mehnat, er va kapital) ishtirokida yaratiladi. Daromadning boshqa turlari (xizmat ko'rsatish sohasidan, davlat xizmatidan keladigan) - ikkilamchi, milliy daromadni qayta taqsimlash tufayli vujudga keladi, ya'ni ishchilar, er egalari va kapitalistlar daromadidan to'lanadi.

A.Smitning o'zi taqsimot sohasini juda yaxshi (ideal) tashkil etilgan deb hisoblamaydi (ayni chog'da, ishlab chiqarishni tashkil etishdagi tabiiy tartib uni to'liq qoniqtirgan bo'lsada). Uning tasdiqlashicha, «renta va foyda ish xaqini eb tashlaydi va .yuqori sinflar quyi sinflarga zulm o'tkazadi». Kapitalistlar ishchilar bilan savdolashishda ustunlikka ega, negaki kapitalistlar bir-ikki yil ularsiz yashay oladilar, ishchilar esa doimiy daromad olishga muxtoj. Mehnat bozorida kapitalistlarning ustunlik holati natijasida mehnat xaqi normasi ishchi oilasi uchun zarur bo'lgan yashash minimumi darajasiga intiladi. Mazkur qoida «ish haqi fondi» (g'ki «ish haqining temir qonuni») kontseptsiyasi nomini olgan. Bunda shu narsani hisobga olish zarurki, ya'ni A.Smit qayd qilib o'tgan «mehnatning tabiiy bahosi» nafaqat jismonan yashab ketishini taqozo etadi, balki normal yashash shart-sharoitlarining bo'lishini (ular turli mamlakat va davrlarda har xil bo'ladi) ham ko'zda tutadi.

Boylikni ko'paytirishga ta'sir etuvchi omillar: xulosa.

Boylikni ko'paytirish omillari to'g'risidagi A.Smit tasavvurini umumlashgan tarzda quyidagi chizma ko'rinishida aks ettirish mumkin.

1 - chizma.

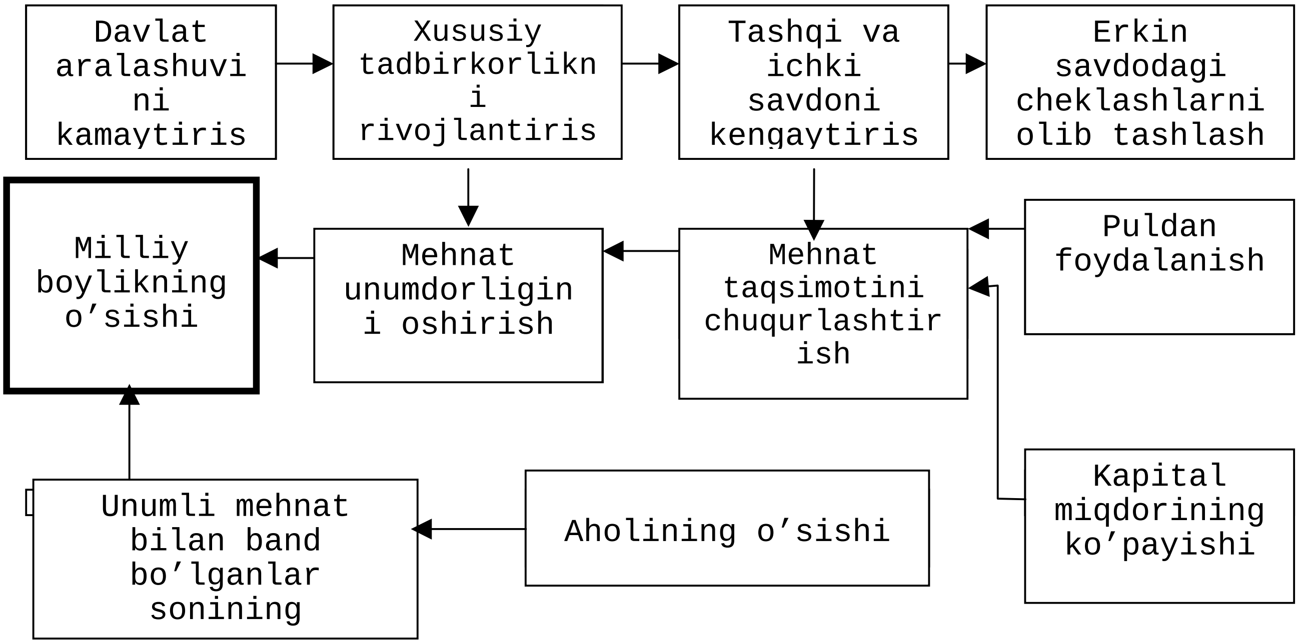

5. D.Rikardo va klassik maktabni rivojlanishi. Uning qiymat, pul, renta, ish haqi va foyda to'g'risidagi nazariyalari. Qiyosli ustunlik nazariyasi.

David Rikardo (1772-1823) klassik iqtisodiy maktabining atoqli vakillaridan biri hisoblanadi. U birjada yirik ish yurituvchi yaxudiy oilasida tug'ilgan. 21 g'shida D.Rikardo otasi bilan aloqani uzishga majbur bo'ldi. Chunki otasi uning xristian dinidagi qiz bilan bo'ladigan nikohiga qarshi edi. Oradan besh yil o'tgach, D.Rikardo birjada o'ynab yirik boylik ortirdi. Asta-sekin u birjadan uzoqlashdi va o'z kapitalini ancha ishonarli bo'lgan qimmatli qog'ozlarga va erga qo'ya boshladi. O'sha paytda parlament a'zosi bo'lgan D.Rikardo iqtisodiy va sig'siy erkinlik uchun kurashdi. Uning asosiy asari «Sig'siy iqtisodning boshlanishi va soliq olish» (1817) taqsimotning asosiy muammolariga bag'ishlangan. D.Rikardo ishlab chiqarish va taqsimotni ifodalab beruvchi bir butun nazariy tizim yaratishga harakat qilgan.

Qiymat nazariyasi.

D.Rikardo nazariyasida tovar qiymati uni eng g'mon sharoitda ishlab chiqarish uchun sarflangan mehnat miqdori bilan o'lchanadi. Masalan, qishloq xo'jaligi mahsulotlarining qiymati ularni eng g'mon erlarda ishlab chiqarishga ketgan mehnat sarflari bilan o'lchanadi. Agar qiymat ushbu xarajatlardan past bo'lsa, unda g'mon sharoitda ishovchilar ishlab chiqarishni to'xtatgan va mazkur tarmoqdan ketgan bo'lar edilar. Bu erda shu narsaga e'tibor berish kerakki, D.Rikardo qiymatning mutlaq ifodasini emas, balki ikki tovarning nisbiy qimmatini nazarda tutgan. Agar A tovar V tovarga ayirboshlansa, unda ayirboshlash proportsiyasi ularni ishlab chiqarishga ketgan mehnat sarflari nisbatiga asoslanadi.

Moddiy sarflarchi, ular qanday bo'ladig' D.Rikardo fikricha, kapital - bu mujassamlashgan mehnat, ya'ni kapitalni yaratuvchilarning oldingi mehnati. Demak, tovarning qiymati uni g'mon ishlab chiqarish sharoitida tayg'rlashga ketgan jonli mehnat sarflari bilan hamda kapital va xom ashg'ni ishlab chiqarish uchun ketgan oldingi mehnat sarflari bilan o'lchanadi. D.Rikardo ta'limotiga ko'ra, tovar qiymatini aniqlashda faqat uni ishlab chiqarishga ketgan mehnat sarflarini emas, balki uning sifatini (malakali va murakkab mehnatga ko'p xaq to'lanadi), tovarni bozorga olib kelishga ketgan vaqtni, asosiy va aylanma kapitaldan foydalanish xususiyatini ham hisobga olish zarur. Erkin takror ishlab chiqarilmaydigan tovarlar qiymati esa nafaqat mehnat sarflariga, balki nog'blikka ham bog'liq bo'ladi.

Umuman olganda D.Rikardo tomonidan ishlab chiqilgan qiymatning mehnat nazariyasi sarfli printsiplarga asoslangan. Uning bu nazariyasini birinchi bo'lib tanqid qilgan o'zining do'sti T.Maltus hisoblanadi. U, birinchidan, savol qo'yadi: agar qiymatning mehnat nazariyasini to'g'ri deb faraz qilsak, unda mehnatga haq to'lash qanday bo'ladi: qiymat bo'yichami g'ki qiymatdan past baho bo'yichamig' Agar baho qiymatdan past bo'lsa, unda ekvivalentli ayirboshlash printsipi buziladi (foydaliligi har hil, lekin bir xil qiymatga ega bo'lgan tovarlar ayirboshlanadi) - bu klassik nazariyaning va D.Rikardoning asosiy printsipi. Ikkinchidan, T.Maltus qiymatning mehnat nazariyasi real amalig't bilan mos tushmasligini ko'rsatib beradi: agar qiymatning yagona manbai haqiqatdan ham mehnat bo'lsa, unda mehnat ko'p sarflanadigan tarmoqlardagi tadbirkorlar, kapital ko'p sarflanadigan tarmoqlardagi tadbirkorlarga nisbatan ko'proq foyda olishlari kerak. Amalig'tda esa barcha tarmoqlarda foyda normasi deyarli bir xil. Demak, D.Rikardo nazariyasi hato, tovar qiymati faqat mehnat bilan emas, balki boshqa ishlab chiqarish omillari sarflari bilan ham aniqlanadi deb, xulosa qiladi T.Maltus. D.Rikardo o'limidan sal avval, o'zining qiymat faqat mehnat sarflari bilan o'lchanadi deb tushuntirishga qilgan harakati noto'g'ri ekanligini tan olgan.

Renta va ish haqi nazariyalari.

D.Rikardo tabiat va kapitalning qiymatni ko'paytirish xususiyatini inkor etadi. Masalan, uning nazariyasida er rentasi (erdan foydalangani uchun ijara haqi) bu tabiat natijasi emas, balki sotsial omillarning qishloq xo'jaligi mahsulotlarining bahosiga bo'lgan ta'siri natijasidir. Odamlar, birinchi navbatda, eng unumdorli erlarda ishlaydilar. Ammo aholi sonining ko'payib borishi g'mon erlarni ham ishlashga majbur etadi. Chunki yaxshi erlarda etishtirilgan mahsulotlar o'sib borag'tgan aholining ehtig'jlarini qondira olmaydi.

Faraz qilaylik, unumdorligi yaxshi muayyan er uchastkasida ishlashga 10 soat ketadi va bozorda mahsulot bahosi 10 pul birligiga teng. Aholining o'sishi oziq-ovqat tovarlari bahosining oshishiga olib keladi. Bu esa ishlab chiqaruvchilarni g'mon erlarni ham ishlashga majbur qiladi. Bu erlardan ko'rsatilgan miqdordagi hosilni olish uchun 10 soat emas, balki 15 soat ish vaqti ketadi. Shunga muvofiq mahsulotning bahosi ham 15 pul birligiga oshadi. Bozor bahosi bu summadan kam bo'lmasligi kerak, aks holda g'mon er uchastkalari ishlatilmasdan qolib ketadi. Yaxshi uchastkada ishlovchi fermerlar ishlab chiqarishga 10 pul birligiga teng mehnat sarflaydilar, o'z mahsulotlarini esa 15 pul birlikka sotadilar. o'rtadagi 5 birlik farq er egasiga tegadi. Ana shu, D.Rikardo nazariyasi bo'yicha, renta hisoblanadi. Uning tasdiqlashicha, keyinchalik aholining yana o'sishi kishilarni yana ham g'monroq erlarni ishlashga majbur etadi, bu esa qishloq xo'jalik mahsulotlari qiymatining o'sishiga va rentaning qo'payishiga olib keladi.

Shunday qilib, er rentasi miqdori tuproq unumdorligiga va uchastkaning bozorga uzoq-yaqin joylashishiga bog'liq bo'ladi. Bu qoida keyinchalik differentsial renta kontseptsiyasi nomini oladi.

A.Smit ta'limotiga ko'ra ish haqi mehnat unumdorligi natijasi, renta esa - er unumdorligi natijasi hisoblanadi. D.Rikardoda ish haqi - mehnat sarflari natijasi, renta esa - kamg'blik va er uchastkalarining har xilliligi natijasi hisoblanadi. Renta qiymat yaratmaydi. Aksincha renta miqdori bozor bahosi darajasiga bog'liq bo'ladi. «Renta to'langani uchun non qimmat emas, balki non qimmat bo'lgani uchun renta to'lanadi... Agar, hatto, er egalari barcha rentalardan voz kechganlarida ham nonning bahosi hech kamaymagan bo'lar edi», - deb g'zadi D.Rikardo.

Aholi soni oshib borishi bilan milliy daromadda renta hissasining ko'payib borish tendentsiyasi amal qiladi. Oziq-ovqat mahsulotlari narxining oshib borishi va milliy daromadda renta miqdorining ko'payib borish tendentsiyasi D.Rikardoni juda tashvishga solgan. U, bundan qutilishning yo'li, xuddi T.Maltusga o'xshab, tug'ilishni kamaytirish deb bilgan. D.Rikardo fikri bo'yicha, g'mon erlarni ishlamaslikka imkon beruvchi yana bir vosita - mustamlakalardagi yuqori unumdorli erlardan foydalanish hisoblanadi. Uchinchi vosita - xalqaro savdoni rivojlantirish, aholisi zich bo'lmagan mamlakatlardan qishloq xo'jaligi mahsulotlarini olib kelish. Nihoyat, D.Rikardo ishlab chiqarish xarajatlarini kamaytirishga imkon beruvchi texnik taraqqig'tga ishonch hosil qilgan.

D.Rikardo ta'limotiga ko'ra, mehnatning qiymati ishchining jismoniy jihatdan yashash va avlodini ko'paytirish uchun zarur bo'lgan hag'tiy vositalar qiymati bilan aniqlanadi. Demak, real ish haqi doimiy. Nominal ish haqi esa oziq-ovqat mahsulotlari bahosi oshishi sababli ko'payishi mumkin. Agar mehnat taklifi juda oshib ketsa, uning bahosi qiymatidan past bo'ladi. Bunday vaziyatda T.Maltusning aholining nufus qonuni amal qiladi: aholi o'sishi kambag'allikni kuchaytiradi, u o'z navbatida aholining o'sishini sekinlashtiradi.

«Asr stagnatsiyasi».

Yuqorida aytilganlardan kelib chiqqan holda, D.Rikardo XVIII-XIX asrlarda kuzatilgan foyda normasining pasayish tendentsiyasini tushuntirib berishga harakat qildi. Uningcha, jamiyat evolyutsiyasi mehnatga bo'lgan talabning ko'payishiga olib keladi - bu esa aholining o'sishini rag'batlantiradi. Aholing o'sishi g'mon er uchastkalarini ishlashga majbur etadi va shu bilan bir vaqtda oziq-ovqat mahsulotlari bahosining oshishini (demak, nominal ish haqining ham) va er rentasining ko'payishini keltirib chiqaradi. Shuning uchun tadbirkorlar er egasi va g'llanma ishchilarning daromaddagi hissasini (garchi bunda ularning real ish haqi oshmasa ham) ko'paytirishi kerak. Shunga muvofiq tadbirkorning daromaddagi ulushi kamayadi. Demak, foyda normasining pasayish tendentsiyasi xo'jalik rivojlanishining natijasidir, degan xulosaga keladi D.Rikardo.

Bunday qonuniyat iqtisodiy o'sishning ob'ektiv chegaralarini keltirib chiqaradi: foyda normasining pasayib borishi bilan birga investitsiyaga va ishlab chiqarishni kengaytirishga bo'lgan qiziqish kamayadi. Iqtisodig't ertami-kechmi o'z rivojlanishini to'xtatadi. Bunday prognoz T.Maltusning pessimistik qarashlariga o'xshab ketadi. D.Rikardo, «asr stagnatsiyasi» tendentsiyasini eng zarur bo'lgan tovarlar qiymatini pasaytirish tufayli sekinlashtirish mumkin, deb hisoblagan. Bunga texnika taraqqig'ti (mehnat sig'imini kamaytiruvchi va shu sababli mahsulot bahosini pasaytiruvchi) va chet mamlakatlardan erkin don olib kelish yo'li bilan erishiladi. Ammo uning tasdiqlashicha, texnika taraqqig'ti ham, jahon savdosi rivojlanishi ham taraqqig'tning umumiy mantig'ini buza olmaydi.

Qig'sli ustunlik nazariyasi.

D.Rikardo birinchilardan bo'lib ayrim tovarlarni ishlab chiqarishdagina emas, balki mamlakatlar o'rtasida ham xalqaro mehnat taqsimoti va ixtisoslashuvning foydaliligini isbotlab berdi. Xalqaro mehnat taqsimotiga asoslangan holda, u qig'sli ustunlik nazariyasini yaratdi. Bu nazariyaning asosiy qoidasi shundan iboratki, har bir mamlakat o'zining muayyan tovarni ishlab chiqarishga ketadigan xarajatlari bilan uni sotib olishga ketadigan xarajatlari o'rtasidagi farqni hisobga olgan holda tashqi savdodan foyda ko'radi. Muayyan tovarni ishlab chiqarish bir mamlakat uchun boshqa mamlakatlarga nisbatan qulayroq bo'lishi mumkin. Shu boisdan, qig'sli ustunlik nazariyasiga binoan, mamlakatlar xarajatlarni hisobga olgan holda u g'ki bu mahsulotlarni ishlab chiqarishga ixtsoslashishi kerak.

D.Rikardo shunday misol keltiradi. Portugaliyada muayyan miqdordagi vinoni tayg'rlash uchun 80 kishilik mehnat, gazlama ishlab chiqarish uchun esa 90 kishilik mehnat talab qilinadi (bir yilga). Angliyada shu miqdordagi vinoni ishlab chiqarish uchun 120 kishilik mehnat, gazlamani ishlab chiqarish uchun 100 kishilik mehnat sarflash zarur. Bu sharoitda Portugaliyaga vinoni gazlamaga ayirboshlash foydali, garchi olib kelingan gazlama Portugaliyaning o'zida Angliyaga nisbatan kam xarajat evaziga ishlab chiqarilishi mumkin bo'lsa ham. Gap shundaki, resurslarni gazlama ishlab chiqarishdan, Angliyaga nisbatan katta qig'sli ustunlikka ega bo'lgan, vino tayg'rlash tarmog'iga o'tkazib, Portugaliya vinoni ayirboshlash yo'li bilan 80 kishilik mehnat sarflari hisobiga, ya'ni 10 kishilik mehnatni tejash evaziga, gazlama olishi mumkin. Bunday ayirboshlash Angliya uchun ham foydali, negaki u o'z kuchini gazlama ishlab chiqarishga sarflab, gazlamani sotish yo'li bilan muayyan miqdordagi vinoni 120 kishining mehnati hisobiga emas, balki faqat 100 kishilik mehnat evaziga olishi mumkin (ya'ni 20 kishilik mehnatni tejash hisobiga). Bu misoldan shu narsa ko'rinadiki, qig'sli ustunlik mavjud bo'lsa, ixtisoslashuv va ayirboshlash ikkala mamlakat uchun ham foydalidir. Bundan mamlakatlar o'rtasida mehnat taqsimoti va ishlab chiqarishning ixtisoslashuvi zarurligi kelib chiqadi.

5. J.B.Seyning iqtisodiy ta'limoti "Bozor qonuni", "Qiymat va ishlab chiqarish omillari nazariyalari".

Evropadagi ko'pchilik rivojlangan mamlakatlarda va AQShda butun XIX asr davomida, ya'ni klassik siyosiy iqtisodning marjinalizm bilan o'rin almashish davriga qadar, klassik maktab g'oyalarining va kontseptsiyalarining keyingi rivojlanishida A.Smit ta'limoti asos bo'lib keldi. Shu ma'noda Frantsiyada A.Smit g'oyalarini ancha izchil va ijodiy davom ettirgan Jan Batist Sey (1767-1832) hisoblanadi. J.B.Sey har xil mashg'ulot turlari bilan shug'ullandi. U savdo kontorasida nazoratchi bo'lib ishladi, Frantsiya armiyasida xizmat qildi, nufuzli jurnal muharriri bo'ldi, davlat muassasalarida ishladi. Ammo uning hag'tidagi asosiy ishi - iqtisodiy bilim sohasidagi tadqiqotidir. U o'zining «Sig'siy iqtisod traktati» (1803) asarida A.Smit kontseptsiyasini sistemalashtirishga, uni keng xalq ommasi uchun tushunarli qilib berishga harakat qildi. J.B.Sey bu asarini qayta ishlab yangi nashrga tayg'rladi. Lekin bu asarning ikkinchi nashri ancha cho'zildi. Uning sababi shundaki, «Traktatdagi» iqtisodiy liberalizm to'g'risidagi g'oya, xususan, davlatning iqtisodig'tga va xo'jalik hag'tini qayta qurishga aralashmasligi to'g'risida g'oyaning amalga oshirilishi harbiy-sanoat boshqaruvini o'sha davrdagi Frantsiya hukumatidagi real hukmronlikdan mahrum qilgan bo'lar edi. J.B.Sey yangi tuzumni tan olmagan holda, Tribunatning birinchi konsulining moliyaviy loyihasini ikkinchi nashrga tayg'rlanag'tgan «Traktatda» to'g'ri deb tasdiqlashdan bosh tortadi. Birinchi konsul nafaqat «Traktatni» nashr etishni man etdi, balki J.B.Seyni Tribunatdan chiqarib yubordi.

Ammo tinib tinchimas J.B.Sey o'zining xususiy ip yigirish fabrikasini ochdi va keyinchalik, 1813 yili uni sotib, topgan puliga «Traktatni» ikkinchi nashrdan chiqarish uchun Parijga qaytib keldi. Asar 1814 yili chop etiladi, so'ngra qisqa vaqt ichida yana uch marta qayta nashr etildi - muvofiq ravishda 1817, 1819 va 1826 yillarda. Bu asar tez orada juda ko'p tillarga tarjima qilindi.

Frantsiyada Napoleon tuzumining emirilishi bilan vujudga kelgan o'zgarishlar J.B.Seyning iqtisodchi-olim va jamiyat arbobi sifatidagi nomini oqladi. U ruhlanib sig'siy iqtisod bo'yicha o'z asarlari ustida ishlashni davom ettirdi, ko'p lektsiyalar o'qidi va ularda iqtisodiy nazariya qoidalarini sistemalashtirish va ommaviylashtirish mahoratini namoyish etdi. J.B.Sey asarlarida iqtisodiy fan sof nazariy va tavsifiy fanga aylandi. U iqtisodiy nazariyadan sig'satning, ideologiyaning va statistikaning ajralib chiqishini ma'qulladi.

«Bozor qonuni».

J.B.Sey A.Smitning erkin bozor, bahoning erkin shakllanishi, ichki va tashqi savdo, tadbirkorlarning cheklanmagan erkin raqobati va protektsionizmning har qanday qo'rinishiga yo'l qo'ymaslik printsiplarini qo'llab quvvatladi va ularni ko'klarga ko'tardi. Agar bu printsiplar qo'llanilsa, J.B.Sey bashoratiga ko'ra, ortiqcha ishlab chiqarish ham, ijtimoiy mahsulotni to'la iste'mol qilmaslik ham bo'lmaydi, ya'ni iqtisodiy inqirozlarning ob'ektiv zarurligi kelib chiqmaydi. U bu g'oyani rivojlantirib o'zining «bozor qonuni»ni yaratdi. Bu qonunning mohiyatiga ko'ra, tovarlar taklifi o'zi uchun shaxsiy talabni yaratadi g'ki boshqacha so'z bilan aytganda, ishlab chiqarilgan mahsulot miqdori avtomatik ravishda yaratilgan barcha tovarlar qiymatiga teng daromadni keltirib chiqaradi. Bu shu narsani bildiradiki, daromad egasining maqsadi pul topish emas, balki har xil moddiy buyumlarni sotib olish hisoblanadi, ya'ni olingan daromadning barchasi sarflanadi. Bunda pul faqat vositachilik rolini o'ynaydi, ya'ni u faqat yangi tovarlarni sotib olish uchun ishlatiladi. Bozor orqali tovarlar bir birlariga o'zaro xizmat qiladi. Shuning uchun, J.B.Seyning aytishicha, tovarlarning umumiy massasi talabning umumiy miqdoriga teng bo'ladi, o'z tovarini sotib daromad olgan har bir kishi ushbu daromadga mos ravishda talabni keltirib chiqaradi. Demak, jamiyat miqg'sida taklif va talab muvozanatlashadi, ortiqcha ishlab chiqarish bo'lmaydi. Ortiqcha ishlab chiqarish faqat ayrim tarmoqlarda boshqa tarmoqlardagi kam ishlab chiqarish hisobiga vujudga keladi. Boshqacha qilib aytganda, ko'p ishlab chiqarishdan qo'rqmaslik kerak, faqat ayrim tovarlarning ortiqcha ishlab chiqarilish xavfi tug'ilishi mumkin. «Sey qonuni» nomini olgan bu qoida klassiklarning makroiqtisodiy nazariyasining asosini tashkil etdi va keyinchalik J.M.Keyns tomonidan inkor etildi. J.M. Keynsning tasdiqlashicha, odamlar daromadlarning barchasini iste'molga sarflanmaydilar, balki ularning bir qismini jamg'arib boradilar. Bu esa shunga muvofiq ravishda yalpi talabni kamaytiradi, ish bilan bandlikni qisqartiradi. Pirovard natijada bunday holat Sey qonunining noto'g'ri ekanligini keltirib chiqaradi. Chunki bu qonunga muvofiq iste'molga sarflanishi kerak bo'lgan daromadning bir qismi jamg'armaga ajratiladi. Demak, yalpi taklif bilan u keltirib chiqaradigan yalpi talab o'rtasidagi muvozanat buziladi.

Ammo, «Sey qonuni»ning muhim tomoni shundan iboratki, iqtisodiy liberalizmning barcha printsiplariga jamiyat tomonidan rioya qilinsa ishlab chiqarish (taklif) o'ziga mos ravishda iste'molni (talabni) keltirib chiqaradi, ya'ni tovar va xizmatlarni ishlab chiqarish A.Smitning «tabiiy tartib» (pulning passiv roliga asoslangan mehnat natijalarini ayirboshlash) sharoitida albatta shunday daromadlarni keltirib chiqaradiki, ularga bu tovar va xizmatlar erkin realizatsiya qilinadi. Iqtisodiy liberalizm kontseptsiyasining barcha tarafdorlari tomonidan «Sey qonuni» shu ko'rinishda qabul qilingan va bozorda bahoning erkin tashkil topishi
xo'jalik kon'yukturasidagi o'zgarishga darhol moslasha oladi, iqtisodig'tning o'zini-o'zi tartibga solib turishini kafolatlaydi, deb hisoblagan.

Haqiqatdan ham, agar pul faqat hisob-kitob birligi hisoblangan barterli iqtisodig't amal qiladi desak, unda taklif miqdori talab miqdoriga teng bo'ladi, ortiqcha ishlab chiqarish bo'lmaydi. Bu Sey qonunining mohiyatini tashkil etadi.

Qiymat va ishlab chiqarish omillari nazariyalari.

Klassik iqtisodiy maktab vakillari ichida J.B.Seyning qiymat nazariyasi o'ziga hosligi bilan ajralib turiladi. A.Smit, D.Rikardo, sotsialist-utopistlar, S.Sismondi, K.Marks va boshqa bir qator iqtisodchilar tovar qiymatining yagona manbai mehnat deb hisoblaganlar. J.B.Seyda bu muammoga ikki xil g'ndashuv mavjud: u bir joyda, tovar qiymati tadbirkorning kapitalga, ish haqiga va er rentasiga bo'lgan xarajatlaridan tashkil topadi degan bo'lsa, ikkinchi bir joyda, qiymat foydalilik bilan aniqlanadi deydi. J.B.Sey foydalilik bilan buyumning (tovarning) qimmati o'rtasidagi o'zaro bog'liqlikni aniq qilib ko'rsatib berdi. «qimmat bu foydalilik o'lchovidir», - deb g'zadi J.B.Sey. Bu bilan u tovar qiymati nafaqat mehnat sarflari bilan, balki mahsulotning foydalilik darajasi bilan ham o'lchanishi mumkinligini aytib berdi. Lekin bu xususda iqtisodiy ta'limotlar tarixi bo'yicha yirik mutaxassis M.Blaugning g'zishicha «talabning to'yinish darajasini izohlab berishda foydalilikning pasayib borishi tushunchasi ishlatilmagan foydalilikka asoslangan qimmat kontseptsiyasini bahoning shakllanish nazariyasi hisoblash noo'rin».

J.B.Sey tovar qiymatining yaratilishida ishlab chiqarishning uch omiliga (mehnat, kapital, er) alohida e'tibor bergan. Uning tasdiqlashicha bu omillar tovar qiymatini yaratishda bir xil
ishtirok etadi, barcha mahsulotning umumiy qiymati esa uch sinf - ishchilar, kapitalistlar va er egalari daromadlaridan tashkil topadi. J.B.Seyning uch omil nazariyasiga muvofiq «mehnat» omili ishchilarning daromadi sifatida ish haqi yaratadi, «kapital» omili kapitalistlarning daromadi sifatida foyda yaratadi, «er» omili er egalarining daromadi sifatida renta yaratadi. Demak, boylik yaratishda ishlab chiqarishning har bir omili qatnashadi. (Smitda faqat unumli mehnat boylik yaratadi deyiladi). J.B.Sey yuqorida ko'rsatilgan omillar (mehnat, kapital, er) ishchilar, kapitalistlar va er egalarining daromadlarini yaratishda mustaqillikga ega ekanligini qayd qilib o'tadi.

Demak, J.B.Sey nazariyasida tadbirkorlarning cheklanmagan erkin raqobati sharoitida ishlab chiqarish omillarini va jamiyatdagi sinflarni ekspluatatsiya qilish inkor etiladi. Uningcha, ishlab chiqarishda tadbirkorlar (ular ishlab chiqarishni tashkil etadilar va boshqaradilar), er egalari (tovar ishlab chiqarish uchun tabiiy materiallarni beradilar) va ishchilar (tayg'r mahsulot yaratadilar) o'zaro ta'sirda bo'ladilar va bir-birlarini to'ldirib boradilar. Ishlab chiqarish jarag'ni qatnashchilari bir birlariga qarshi turmaydilar, balki, aksincha, bir birlarini to'ldirib turadilar.

Ishlab chiqarish omillari tomonidan yaratilgan ijtimoiy mahsulot qiymati ushbu omil egalariga daromad sifatida taqsimlanadi, xususan, tadbirkor daromadi, J.B.Seyning aniqlab berishicha, bu uning qobiliyati, iste'dodi, faoliyati va boshqaruvi uchun to'lanadigan haq. Uning fikricha, kapitalning oshib borishi bilan «quyi

sinflarning» ahvoli yaxshilanib boradi va ularning ko'pchiligi «yuqori sinf» safini to'ldirib boradi. J.B.Sey kompensatsiya nazariyasiga asos soldi. Mashinalar dastlab ishchilarni ishlab chiqarishdan siqib chiqaradi, keyinchalik pirovard natijada esa ish bilan bandlikni oshiradi va mahsulot ishlab chiqarishni arzonlashtirish hisobiga ularga katta foyda keltiradi. Uning ifoda etishicha «ishlab chiqarishdagi texnik yangiliklardan boshqalarga nisbatan ishchilar sinfi ko'proq manfaatdor». Umuman, iqtisodiy ta'limotlar tarixida J.B.Seyning nomi bozor iqtisodig'ti sharoitida sinflar manfaati uyg'unligiga cheksiz ishongan olim sifatida tilga olinadi.

J.B.Seyning o'tmishdoshlari «haqiqiy» boylik yaratadigan iqtisodig't tarmoqlarini (merkantilistlar tashqi savdoni, fiziokratlar qishloq xo'jaligini) ajratib ko'rsatib berishga harakat qilgan. Hatto A.Smit xizmat ko'rsatish sohasidagi mehnatni unumsiz mehnat, sanoat va savdodagi mehnatni esa kam unumli mehnat, qishloq xo'jaligidagi mehnatni yuqori unumli mehnat hisoblangan, negaki unga tabiat «g'rdam« beradi. J.B.Sey iqtisodig'tning asosiy sohalari - sanoat, qishloq xo'jaligi, savdo va xizmat ko'rsatish o'rtasidagi «tenglikni» ko'rsatib berdi. Uning fikriga ko'ra, to'rtta sohaning barchasida boylik yaratiladi, chunki sanoatda ham, qishloq xo'jaligida ham, savdoda ham, xizmat ko'rsatishda ham foydalilik ishlab chiqariladi.

Hozirgi zamon g'arb iqtisodchilari o'tmishdoshlaridan, birinchi navbatda J.B.Seydan, ishlab chiqarishning har xil, teng huquqli omillari milliy daromad yaratadi, degan tushunchani meros qilib olgan. Bunday g'ndashuvning ma'nosi shundan iboratki, har bir daromad oluvchi bir vaqtning o'zida uni yaratuvchi hisoblanadi, kasbi va faoliyat sohasidan qat'iy nazar.

6. T.Maltusning "Nufus qonuni" ijtimoiy siyosatga munosabati. Maltus va hozirgi zamon.

Marksistik iqtisodiy fanda «marksist» bo'lmagan mualliflarni sharmanda qilish «an'anasi» bor edi. Ehtimol eng ashaddiy va qattiq tanqidga uchragan ingliz olimi Tomas Robert Maltus g'oyalari bo'lsa kerak. Uni nimalar deb atashmadi: kapitalizm himoyachisi (apologeti), odamlarning dushmani, fashizm ideologi. Eng qiziqarli joyi shundaki, T.Maltus nafaqat turli toifadagi sotsialistlarning, balki ularning asosiy muxolifatlari bo'lgan erkin bozor va xususiy tadbirkorlikning mutlaq ustunliklariga ishongan liberallarning ham g'azabini qo'zg'atgan. Nega T.Maltusni shunchalik g'mon ko'rishgang' Pessimizmi uchun, aholi farovonligini ancha oshirish mumkinligiga ishonmaganligi uchun. Axir sotsialistlar ham, liberallar ham «baxtli kelajakka» ishongan. Birinchisi, xo'jalik jarag'nlarini ongli ravishda ijtmoiy tartiblash tufayli umumiy farovonlikka erishishga umid qilgan bo'lsalar, ikkinchisi, turmush darajasini oshirish bozor mexanizmining amal qilishi va xususiy manfaatdolik kuchi bilan ta'minlanishiga ishongan. Unisiga ham, bunisiga ham pessimizm g't bo'lgan.

Ingliz iqtisodchisi Tomas Robert Maltus (1766-1834) dvoryan oilasida tug'ilgan. Kembridj universitetini tamomlagach qishloq ruhoniysi, 1807 yildan esa sig'siy iqtisod professori bo'ldi. Uning asosiy asarlari «Nufus qonuni to'g'risida

tajriba» (1798), «Er rentasining tabiati va o’sishi to’g’risida tadqiqot» (1815), «Sig’siy iqtisodning boshlanishi» (1820) hisoblanadi.

«Nufus qonuni».

Er kurrasidagi resurslarning cheklanganligi va aholi ehtig’jlarining cheksizligi g’sh ingliz ruhoniysini iqtisodig’t bilan shug’ullanishga da’vat etadi. U 32 g’shida g’zgan «Nufus qonuni to’g’risida tajriba» asarida o’zining bu mavzu bo’yicha butun dung’da katta qiziqish uyg’otgan, hozir ham unutilmagan mulohazalarni bag’n etgan. T.Maltus o’z mulohazalariga statistik materiallarni, katta hajmdagi faktlarni asos qilib olgan. Ularni o’rgangan holda T.Maltus, o’z tarixi to’g’risida aniq ma’lumotlarga ega bo’lgan barcha
xalqlar o’zini-o’zi takror hosil qilishda shu qadar yuqori qobiliyatga ega bo’lganki, agar bu hodisa yashash vositalarining etishmasligi g’ki boshqa sabablar (kasalliklar, urushlar va b.) bilan to’xtatib turilmasa, balki odamlarning soni juda tez va muttasil ko’payib borgan bo’lar edi, deb isbotlab berishga uringan.

T.Maltusning g’zishicha, uning kitobi nashrdan chiqqan kungacha bironta mamlakat o’z hududida aholi zichligi juda oshib ketganidan o’zini etarli hajmda iste’mol mollari bilan ta’minlash imkoniyatiga ega bo’lmagan. Iqtisodig’t, eng avvalo, tabiiy muhit imkoniyatlari bilan aniqlanuvchi o’zining ishlab chiqarish imkoniyatlari doirasidan chetga chiqishga qodir emas.

Muallifning xulosa qilishicha, o’tmishda bo’lgan narsalar kelajakda ham qaytarilishi extimol, aholi o’sishi ham, agar u ongli suratda cheklanmasa, unda kambag’allik,urushlar, kasalliklar va boshqa halokatli sabablar bilan to’xtatilib turiladi. T.Maltus aholining tez o’sish sur’atini pasaytirish maqsadida kambag’allarning nikohdan o’zlarini tiyishlarini, kech turmush qurishlarini taklif qiladi. Lekin uning o’zi ham o’z tavsiyalarining to’g’riligiga unchalik ishonmagan.

T.Maltus o’z nazariyasini asoslab berishda tuproq unumdorligining pasayishi kontseptsiyasidan foydalangan. Agar bitta er uchastkasining o’ziga ustma-ust mehnat sarflansa, u xuddi shunday nisbatda hosildorlikning o’sishiga olib kelmaydi, chunki hosildorlik faqat mehnatga emas, balki tuproqning tabiiy unumdorligiga ham bog’liq bo’ladi. U berishi mumkin bo’lgan narsadan ortiqchasini undan olib bo’lmaydi. Hisoblab chiqqach, T.Maltus xulosa qiladi: insoniyat qancha harakat qilmasin, qishloq xo’jaligidan u oladigan oziq-ovqat mahsulotlari miqdori faqat arifmetik progressiyada o’sishi (eslatib o’tamiz , arifmetik progressiyada o’sish 1,2,3,4,5.... ko’rinishda, ya’ni har bir keyingi son oldingisidan bir xil absolyut miqdorga oshib boradi), aholining soni esa geometrik progressiyada o’sishi mumkin (eslatib o’tamiz, geometrik
progressiyada o’sish 1,2,4,8,16,… ko’rinishda, ya’ni har bir keyingi son oldingisidan 2 barobar ko’p bo’ladi).

Arifmetik progressiya geometrik progressiyaga nisbatan sekin oshib borganligi sababli, T.Maltus hisobidan kelib chiqadi: agar er kurrasi aholisi sonining o’sishi cheklanmaydigan bo’lsa, u chog’da odamlar dahshatli ocharchilikka duch keladilar. Bu erda T.Maltus insoniyat manfaati nuqtai nazardan o’limning ko’payishiga olib

keluvchi barcha omillarni - epidemiya, ocharchilik qirg'ini, urushlarni ijobiy baholash kerak, deb xulosa qiladi.

Bu nazariya barcha iqtisodiy ta'limotlar ichida eng qayg'uli, eng ma'yusli hisoblanadi. T.Maltusdan keyingi davrdagi iqtisodchilar uning xulosa va prognozlari asossiz ekanligini isbotlab berdilar. Buning uchun odamlarga tuproq unumdorligini oshirish, T.Maltus tasavvur qila olmagan oziq-ovqat mahsulotlarini ishlab chiqarish imkonini yaratib beruvchi fan-texnika yutuqlari asos bo'ldi. Amerika iqtisodchisi J.L.Saymonning tasdiqlashicha, insonning ijodkorligi va uning mevasi - texnik jarag'n planetadagi aholining har qanday o'sishini kompensatsiyalashi va uning yuqori hag't darajasini ta'minlashi mumkin.

Ijtimoiy sig'satga munosabat.

«Nufus qonuni to'g'risida tajriba» asarining g'zilishiga U.Godvinning «Ijtimoiy adolat to'g'risida» ocherki sabab bo'lgan. Unda daromadlarning adolatsiz taqsilanishi - kambag'allikning asosiy sababidir, deb ko'rsatilgan va taqsimot mexanizmini takomillashtirish taklif etilgan. T.Maltus esa ijtimoiy sig'satning hukumat va boshqa jamiyat tashkilotlar tomonidan olib borilishiga qat'iy qarshi bo'lgan. Uning fikricha, kambag'allarga bo'lgan xayrixohlik ularning ahvolini yaxshilashga qodir emas, balki faqat vaziyatni keskinlashtiradi. Aholining quyi tabaqalariga ko'rsatiladigan moliyaviy g'rdam qisqa muddatli samara beradi va shu bilan aholining o'sishini rag'batlantiradi. Ammo bu unga muvofiq ravishda oziq-ovqat mahsulotlarining ko'payishiga olib kelmaydi. Demak, umuman olganda, jamiyat qambag'allashadi. T.Maltusning fikricha, qashshoqlikning asosiy sababi boshqaruv g'ki notekis taqsimotga bog'liq emas, balki u «tabiiy qonunlar va inson ehtiroslari», tabiatning xasisligi va odamlarning juda tez ko'payishi bilan bog'liqdir. Shu boisdan «xalq o'z azob-uqubatlari uchun, birinchi navbatda, o'zini ayiblashi kerak». Unga hech qanday inqilob va ijtimoiy islohotlar g'rdam bera olmaydi. Shuning uchun aholining o'sishini va tekinxo'rlikni rag'batlantiruvchi ijtimoiy va xususiy xayrixohlikdan voz kechish zarur.

Hozirgi zamon iqtisodchilari T.Maltusning ijtimoiy sig'satning ahamiyatiga bergan bahosiga qo'shilmaydilar. Mehnatga yaroqsiz va kam ta'minlangan aholini qo'llab-quvvatlash hozirgi zamonaviy jamiyat iqtisodiy sig'satning zarur qismidir. Bundan tashqari, xayriya faoliyati ijtimoiy va sig'siy barqarorlikni ushlab turish uchun ham zarur: kambag'allarning ko'payishi bunday barqarorlikka xavf solishi mumkin. Biroq bunda faol ijtimoiy sig'satning salbiy tomonini ham hisobga olish zarur: u mehnatga va tadbirkorlik faoliyatiga bo'lgan qiziqishni susaytiradi.

Maltus va hozirgi zamon.

T.Maltus o'zining «Nufus nazariyasi»ni tarixiy material va faktlardan foydalangan holda asoslab berishga harakat qilgan. Ammo u unumdorlikning pasayishi savoli bo'yicha o'z dalillarida jamiyatning ishlab chiqarish imkoniyatlarini muttasil kengaytirib boruvchi texnika taraqqig'tining ahamiyatini inkor etdi. Masalan, XIX asrning ikkinchi yarmida AQSh aholisi deyarli to'rt barobar ko'paydi, lekin shu bilan birga jamiyat a'zolarining o'rtacha daromadlari ham to'rt marta o'sdi. T.Maltus aholi zich joylashgan mamlakatlarga qishloq xo'jaligi ishlab chiqarishi uchun tabiiy sharoiti yaxshi bo'lgan mamlakatlardan oziq-ovqat mahsulotlarini olib kelish imkonini beruvchi transport vositalarining tez rivojlana borishini ko'ra olmagan. Nihoyat, ingliz olimi o'lim darajasiga e'tibor bermagan (o'lim darajasi bilan aholining ko'payish darajasi nisbatan bir xil) va jamiyat farovonligining o'sishi tug'ilishning kamayishiga olib kelishini ham hisobga olmagan.

T.Maltusning nufus nazariyasi industrial jamiyatdan ilgarigi taraqqig't bosqichlari uchun to'g'ri keladi, negaki unda ishlab chiqarishdagi asosiy rolni tabiiy resurslar o'ynagan, texnika taraqqig'ti esa tasodifiy xarakterda bo'lgan. Sanoat inqilobi ingliz olimining aholi o'sishi va farovonlik darajasining oshishi bilan birga

mavjud bo’lmasligi to’g’risidagi prognozini yo’qqa chiqardi. Kishilar daromadlarining oshib borishi aholining o’sishini rag’batlantiradi degan maltuscha kontseptsiyadagi markaziy g’oyalardan birining ham noto’g’ri ekanligini hag’tning o’zi ko’rsatib berdi. Rivojlangan mamlakatlarda farovonlikning o’sishiga qaramay, tug’ilish darajasining pasayishi kuzatilmoqda. Masalan, shu asrning boshidan AQSh real mahsulotlari 12 marta ko’paydi, aholi soni esa faqat 3 marta o’sdi. Demak, tovar va xizmatlar miqdori aholi sonidan ko’ra 4 marta ko’p oshgan.

Rivojlangan mamlakatlarda aholining ko’payishiga bo’lgan moyillik yuqori emas. Nimagag’ Buning asosiy sabablaridan biri shundan iboratki, hozirgi davrda g’sh bolalar o’limi darajasining pasayishi ko’p bolalik bo’lish zarurligini bekor qiladi. Oldingi davrda g’sh bolalar o’limi ko’p bo’lganidan ehtig’t shartdan (straxovka) ularning tug’ilishi ko’p bo’lgan. Ikkinchi asosiy sababi (Nobel mukofotining sohibi G.Bekker fikriga asosan), ko’pchilik zig’li ag’llar uyda bola boqib o’tirishdan ko’ra, muayyan mansabdagi ijtimoiy ish bilan shug’ullanishni afzal ko’radilar. Oila ma’lum
ma’noda ikkinchi o’ringa suriladi. Tug’ilishning kamayishiga ta’sir etuvchi uchinchi sabab urbanizatsiya - jamiyatning rivojlanishida shaharning ahamiyati oshib borishi hisoblanadi. Shahar hag’t tarzi ko’p bolali oilalarning ko’payishini keltirib chiqarmaydi. Agar qishloqda bola g’shligidan g’rdamchi hisoblansa, shaharda esa o’z tarbiyasi uchun katta mablag’ va vaqt sarflashni talab qiluvchi iste’molchi hisoblanadi.

Ammo, qancha ajablanarli bo’lmasin, XX asrning oxiriga kelib industrial rivojlanish sotsial pessimizmning kelajagi yo’qligiga barchada ishonch tuyg’usini uyg’otgan bir paytda, T. Maltusning ko’plab g’oyalari yana faollashdi. Real hag’tdan olingan ba’zi bir faktlarni ko’rib chiqamiz.

Qaerda ishlab chiqarish, ayniqsa qishloq xo’jaligi ishlab chiqarishi, g’mon tashkil etilgan bo’lsa, qaerda hosildorlik past, yig’ib olingani esa omborlarning etishmasligidan chirag’tgan bo’lsa, o’sha erda T.Maltusning qayg’uli xulosalari o’z kuchini saqlab qolgan. Buni bugungi kunda ham ko’pchilik rivojlanag’tgan mamlakatlar xalqlari his etib turibdi. Shu narsani hisobga olish kerakki, 83 % jahon iste’moli 20 % aholiga to’g’ri keladi. Rivojlangan va rivojlanag’tgan mamlakatlar farovonligi darajasidagi farq kuchayib bormoqda. 70 yillarning boshida ocharchilikdan qiynalganlar 400 mln. kishini tashkil etgan bo’lsa, 80 yillari - 500 mln., 90 yillari esa 700 mln. kishidan ko’pini tashkil etdi. Kam rivojlangan mamlakatlar turmush darajasini «jahon andozasi»ga «ko’tarish» uchun resurslardan foydalanishni 40 baravar ko’paytirishga to’g’ri keladi.

O’z-o’zini tekshirish uchun savollar:

1. Klassik iqtisodiy maktabining vujudga kelishi sabablari.
2. A.Smitning birinchi iqtisodiy qachon yozilgan va uning iqtisodiy g’oyalari haqida nimani bilasizg’
3. Mehnat taqsimotining ustunlik tomonlari va kamchiliklari.
4. Olimning pul, qiymat, daromadlar, ish haqi, kapital va takror ishlab chiqarish to’g’risidagi sizning fikringiz.
5. Xalq boyligi qanday omillarga bog’liqg’
6. Inqiroz axvolidagi iqtisodiyotni rivojlantirish muammolari.

Tayanch iboralari:

- sarfli qiymat nazariyasi;
- «iqtisodiy odam»;
- «ko'rinmas qo'l»;
- iqtisodiy liberalizm;
- mehnat taqsimoti;
- ish haqi;
- foyda;
- renta;
- «asr stagnatsiyasi»;
- «Sey qonuni»;
- ishlab chiqarishning uch omili;
- «arifmetik progressiya»;
- «geometrik progressiya».

Asosiy adabiyotlar:

1,2,3,4,5,6,7,8,9,10,11,12,13,14,15,16.

Qo'shimcha adabiyotlar:

1,2,3,4,7,10.

6-MAVZU. KLASSIK IQTISODIY MAKTABNING YAKUNLANISHI.

Reja:

1. J.S.Millning iqtisodiy ta'limoti metodologiyasi.
2. J.S.Millning qiymat, baho, pul. Kapital va foyda to'g'risidagi nazariyalari.
3. Markscha iqtisodiy g'oyalarning tarixiy taqdiri.
4. Uning ijtimoiy formatsiyalar nazariyasi.
5. Kapital asardagi nazariy qoidalar. Qiymat.qo'shimcha qiymat, shu haqi, foyda. Foyda normasi. Renta.
6. K.Marksning ijtimoiy iqtisodiy tsikllar nazariyalari.

Muammoli savollar:

Nima uchun J.S.Mill klassik iqtisodiy maktabni yakunlovchisi hisoblanadig' Milli boylik tushunchasini qanday izohlagang' Mill kapital tushunchasini to'g'ri ifodalay olganmig' Pul. Kredit va savdo to'g'risidagi Mill fikrini qanday baholash mumking' Nima uchun K.Marks ta'limoti o'z davridayoq qarishlikka duch kelgang' Markenning asosiy xatosi qaerda ko'proq namoyon bo'ladig' Kapitalistni asosiy maqsadi nimadan iboratg' Marks ta'limotidan bozor iqtisodiyoti sharoitida foydalanish mumkinmig'

1. J.S.Millning iqtisodiy ta'limoti metodologiyasi.

Jon Styuart Mill (1806-1873) klassik siyosiy iqtisodni yakunlovchilardan biri hisoblanadi. Uning otasi Jeyms Mill iqtisodchi, D.Rikardoning yaqin og'aynisi bo'lib, o'g'lining tarbiyasi bilan jiddiy shug'ullangan. Shuning uchun Millga o'n yoshidayoq jahon tarixini, grek va latin adabiyotlarini ko'rib chiqishga to'g'ri kelgan. O'n uch yoshida u bir vaqtning o'zida falsafa, siyosiy iqtisod va boshqa fanlarni o'rganishni davom ettirgan holda Rim tarixini yozib chiqqan.

J.S.Mill o'zining siyosiy iqtisod bo'yicha birinchi «Tajriba»sini 23 yoshida, ya'ni 1829 yil nashr etdi. 1843 yili unga shuhrat keltirgan «Mantiq tizimi» nomli falsafiy asari vujudga keldi. Asosiy asari beshta kitobdan iborat «Siyosiy iqtisod asoslari…» bo'lib, u 1848 yili chop etilgan. J.S.Mill bu asarida klassik maktabning juda ko'p kontseptsiyalarni rivojlantirdi va umumlashtirdi.

Baho o'zgarishining talab miqdoriga bo'lgan ta'sirini (hozir bu yo'nalish talab elastikasi nazariyasi deyiladi), bozor muvozanatini o'rnatish mexanizmini, kredit operatsiyalarini, xalqaro savdo muammolarini, bozor iqtisodiyotida davlatning rolini tahlil qilishi J.S.Millning asosiy ilmiy xizmatlaridan hisoblanadi.

J.S.Mill siyosiy yiqtisodni boylikning mohiyatini, uni ishlab chiqarish va taqsimlash qonunlarini tadqiqot qiluvchi fan sifatida ta'riflaydi. Shu bilan birga,

uning fikricha, taqsimot tarixiy xarakterga ega bo'lib, ishlab chiqarish qonunlari esa abadiy hisoblanadi.

Ko'pchilak mutaxassislarning fikriga ko'ra, iqtisodiy fanning metodologiyasini takomillashtirish J.S.Millning asosiy xizmati hisoblanadi. U nazariy xulosalar faqat muayyan sharoitda to'g'ri bo'lishidan kelib chiqqan holda, har qanday nazariy sxemaning nisbiyligini doimo ta'kidlagan va ko'p omilli tahlilning zarurligini ko'rsatib bergan. Tadqiqot metodi J.S.Millning tavsiyasiga ko'ra, ikki asosiy narsaga asoslanadi: 1) xulosa va yakun, odatda, faqat muayyan sharoitda to'g'ridir; 2) ular har tomonlama (universal) bo'lishi mumkin emas. Iqtisodiy hayotda bitta emas, balki juda ko'p sabablar amal qiladi. Ularni anglash, asosini ajratib olish juda qiyin, lekin shunday bo'lsada ularni qo'shish emas, balki sabab va oqibatini bir-biridan ajrata bilish lozim.

Iqtisodiy fanni rivojlantirish va boyitish – bu xulosalarni doimo almashtirib turish hamda sxema qabul qilishda (rasmiy tan olingan) qo'l kelmaganlarini uloqtirib tashlash emas, balki o'zgarib turuvchi sharoitlarni va o'zaro aloqalarning doimo hisob-kitob (uchyot) qilib turishdir. Bu turli kontseptsiya va qarashlarni, yondashuv va tavsiyalarni taqqoslash, bilimlarning meros bo'lib qolishligini saqlab qolishdir.

J.S.Mill siyosiy iqtisodni iqtisodiy qonunlar to'g'risidagi fan sifatida tadqiqot etadi. U raqobat qonunini, talab va taklif qonunini, differentsial renta qonunini, xalqaro savdo qonunini va boshqa bir qator qonunlarni ajratib ko'rsatib berdi. Siyosiy iqtisod tayyor qoida yoki tamoyillar yig'indisi sifatida qaralishi mumkin emas. Amaliy qoidalar va konkret tavsiyalar nazariy qoida va xulosalarga asoslangan bo'lishi kerak. Ular sharoit va vaziyat o'zgarishi bilan o'zgarib turiladi.

2. J.S.Millning qiymat, baho, pul. Kapital va foyda to'g'risidagi nazariyalari.

J.S.Mill fikri bo'yicha, boylik almashuv qiymatga ega bo'lgan ne'matlardan tashkil topadi. «Evaziga hech nima olib bo'lmaydigan narsa, u qanchalik foydali yoki zarar bo'lmasin, boylik hisblanmaydi… Masalan, havo inson uchun mutlaq zarur hisoblansada, bozorda hech qanday narxga ega emas, negaki uni tekinga olish mumkin». Ammo ne'matlarning cheklanganligi his qila boshlansa, ular darhol almashuv qiymatga ega bo'ladi. Tovar qiymatning puldagi ifodasi uning bahosi hisoblanadi.

Pulning qiymati unga sotib olinishi mumkin bo'lgan tovarlar miqdori bilan o'lchanadi. «Boshqa barcha sharoitlar bir xil bo'lganda pulning qiymati pul miqdoriga teskari mutanosiblikda o'zgaradi: pul miqdorining har qanaqasiga ko'payishi uning qiymatini pasaytiradi, pulning har qanaqasiga kamayishi esa uning qiymatini bir xil mutanosiblikda oshiradi… Bu – pulning maxsus xususiyati». Qachonki pul mexanizmi buzilsa, faqat shundagina iqtisodiyotda pulning ahamiyati sezila boshlaydi.

Baho bevosita raqobat asosida o'rnatiladi. Raqobat esa xaridor arzon olishga, sotuvchi esa qimmat sotishga intilishi sababli kelib chiqadi. Erkin raqobatda bozor bahosi talab va taklif darajasiga qarab o'rnatiladi. Aksincha, «monopolist o'z ixtiyoricha xohlagan yuqori bahoni o'rnatishi mumkin, faqat u xaridor sotib olishi yoki xohshi mumkin bo'lgan bahodan yuqori bo'lmasa bas; ammo bunga u faqat taklifni kamaytirish yo'li bilan erishishi mumkin».

Uzoq davr mobaynida tovar bahosi uning ishlab chiqarish xarajatlardan past bo'lishi mumkin emas, negaki hech kim o'z zarariga ishlashni xohlamaydi. Shuning uchun talab va taklif o'rtasidagi barqaror muvozanat «qachonki buyumlar bir-biriga faqat ularning ishlab chiqarish xarajatlariga mos ravishda ayriboshlangandagina o'rnatiladi».

Kapital va foyda.

J.S.Mill jamg'arish natijasida vujudga keladigan mehnat mahsulotlari zahirasini kapital deb atagan. Ishlab chiqarish faoliyati kapital miqdori bilan chegaralanadi. Kapitalning har bir ko'payishi ishlab chiqarishning kengayishiga olib keladi. Uning fikricha, investitsiyaning asosi sifatida kapitalning tashkil topishi ish bilan bandlik doirasini kengaytirish imkoniyatini beradi va agar «boylarning unumsiz xarajatlari» hisobga olinmasa ishsizlikka barham berilishi mumkin.

Ammo, J.S.Millning ta'kidlashicha, kapitalning rivojlan-ishiga boshqa cheklanishlar xos. Ularning biri- kapital daromadlarining kamayishidir. Uni J.S.Mill kapitalning me'yorli unumdorligining pasayishi sababli kelib chiqadi, deb tushuntiradi. Masalan, qishloq xo'jaligi mahsulotlari miqdorini ko'paytirish ushbu miqdor ekvivalentiga nisbatan ko'proq mehnat sarflash evazigagina bo'lishi mumkin. Boshqacha bo'lishi aslo mumkin emas.

Umuman foyda to'g'risidagi savolni tushuntirib berishda J.S.Mill D.Rikardo qarashlariga asoslanadi. O'rtacha foyda normasining vujudga kelishi shunga olib keladiki, ya'ni foyda ishlatilayotgan kapitalga mutanosib bo'ladi, baho esa – xarajatlarga. «Sarf-xarajatlar, ya'ni ishlab chiqarish xarajatlari bir xil bo'lgan joyda foyda ham bir xil bo'lishi uchun, narsalar bir-biriga mutanosib tarzda ishlab chiqarish xarajatlari bo'yicha ayriboshlanishi kerak; ishlab chiqarish xarajatlari bir xil bo'lgan narsalar bir xil qiymatga ega bo'lishlari kerak, shuning uchun faqatgina bir xil xarajatlar bir xil daromad olib keladi».

J.S.Millning yozishicha, rentaga o'xshagan, maxsus ko'rinishga ega bo'lgan foyda amal qiladi. Gap amalda nisbatan ustunlikka ega bo'lgan ishlab chiqaruvchi yoki savdogar to'g'risida boradi. Modomiki, uning raqobatchilari bunday ustunlikka ega emas ekan, unda «u mahsulot qiymatini aniqlab beruvchi ishlab chiqarish xarajatlariga qaraganda kam xarajat sarflab bozorga tovar chiqarishi mumkin. Bunda ustunlikka ega bo'lgan kishi renta oluvchiga o'xshab ketadi».

Foydaning vujudga kelish sababini J.S.Mill xuddi, A.Smit va D.Rikardoga o'xshab, tushuntiradi: «Foyda ayriboshlash natijasida emas…, balki mehnatning unumdorlik kuchi natijasida vujudga keladi… Agar mamlakatdagi barcha mehnatkashlar tomonidan yaratilgan mahsulot, ish haqi ko'rinishida mehnatkashlar iste'mol qiladigan mahsulotdan 20 foiz ko'p bo'lsa, unda bahoning qanday bo'lishidan qat'iy nazar, foyda 20 foizni tashkil etadi».

Pul, kredit va savdo inqirozi nazariyalari.

Pulning mohiyatini J.S.Mill pulning miqdoriy nazariyasi va foiz nazariyasidan kelib chiqqan holda tahlil qiladi. U bu bilan o'zini pulning miqdoriy nazariyasi tarafdori ekanligini ko'rsatadi. Bu nazariyaga muvofiq, pul miqdorining ko'payishi yoki kamayishi tovarlar bahosining nisbiy o'zgarishiga ta'sir ko'rsatadi. Ammo, uning tasdiqlashicha, faqat birgina pul miqdorining ko'payishi bahoning oshishiga olib kelmaydi, agar pul zahirada saqlanayotgan bo'lsa yoki agar uning miqdorining ko'payishi oldi-sotdi miqdorining ko'payishiga (yoki yalpi daromadga) muvofiq kelsa.

Foiz normasi ssuda fondiga bo'lgan talab va uning taklifi bilan aniqlanadi. Ssudaga bo'lgan talab investitsiyaga bo'lgan talabdan, davlat talabidan va unumsiz iste'mol uchun er egalari talabidan tashkil topadi. Ssuda taklifi jamg'armadan, bank biletlaridan va bank depozitlaridan tashkil topadi. Pulning miqdori o'zi foiz normasiga ta'sir ko'rsatmaydi, ammo pul miqdorining o'zgarishi foiz normasining o'zgarishiga olib keladi.

Foyda normasidan qat'iy nazar, ssuda fondi talabi va taklifidagi o'zgarishalar sababli foiz normasi o'zgarib turiladi.

Ammo muvozanat nuqtasida foizning bozor normasi kapitaldan keladigan foyda normasiga tenglashishi kerak. Shuning uchun pirovard natijada foiz normasi real ta'sir etuvchi kuchlar bilan aniqlanadi.

J.S.Mill foiz stavkasi miqdorini mamlakatga oltinning kirib kelishi va undan chiqishini boshqarib turuvchi «Yum qonuni»ning amal qilishiga bog'lab tushuntiradi. Uning ko'rsatib berishicha, mamlakatga oltinning kirib kelishi foiz normasini pasaytiradi, agar u baho oshishiga olib kelsa ham. Foiz normasining pasayishi bilanoq, qisqa muddatli kapitallar chet mamlakatlarga oqib o'tadi, bu esa valyuta kursini tenglashtiradi. Shunga muvofiq Markaziy bank hisob-kitob foizini oshirib va bu bilan bozor foizining o'sishiga yordam bergan holda, o'z zahiralarini himoya qilishi mumkin. Foiz normasining o'sishi xorijiy kapitallarni jalb qiladi, ichki veksellarga bo'lgan talab oshadi, ularni oltinga almashtirish qulay bo'ladi va valyuta kursida teskari o'zgarish yuz beradi. Natijada uning tengligi kelib chiqadi.

J.S.Millning fikricha, inflyatsiya foiz normasini oshiradi. Bahoning oshishi qarzning real miqdorini pasaytiradi va shuning uchun debitorlarning foydasiga va kreditorlarning zarariga ishlaydi.

So'ngra J.S.Mill kreditning tabiati va uning iqtisodiyotdagi rolini tadqiqot qilishga o'tadi. Bu erda J.S.Mill o'zini A.Smit va D.Rikardo g'oyalarini ommaviylashtiruvchi oddiy iste'dod egasi sifatida emas, balki chuqur o'ziga xos tadqiqotchi ekanligini namoyon etadi: «Kredit mamlakatning ishlab chiqarish resurslarini ko'paytirmaydi, lekin kredit tufayli ular ishlab chiqarish faoliyatida ancha to'liq ishlatiladi». Kredit manbai bo'lib ayni chog'da unumli iste'molda bo'lmagan pul shaklidagi kapital hisoblanadi. Foiz to'lash evaziga kredit beruvchi asosiy instrument sifatida depozitli banklar tashkil topadi. Bunda bank krediti bahoga taklifning o'sishi qanday ta'sir ko'rsatsa, xuddi shunday ta'sir ko'rsatadi.

Kredit to'lovga qobil talabni kengaytirgach va sub'ektlarning istaklariga ta'sir ko'rsatgach, savdo kon'yukturasini keskin o'zgartirib yuboradi. Qachonki baho oshishi kutilsa savdogarlar bundan foyda olishga bo'lgan o'z moyilliklarini namoyish etadilar. Agar bunda bahoning oshishi yuqori va uzoqqa cho'ziladigan bo'lsa, unda u boshqa chayqovchilarni ham o'ziga tortadi. Ular tovarlar xaridini kuchaytiradilar, bu esa beriladigan ssuda miqdorini ko'paytiradi, bahoni oshiradi. Bir oz vaqt o'tgandan keyin bahoning o'sishi to'xtaydi va tovarlarni o'z qo'llarida ushlab turganlar foydani realizatsiya qilish vaqti kelganini his qiladilar va ularni sotishga kirishadilar. Baho pasaya boshlaydi, tovar egalari katta zarar ko'rmaslik uchun bozorga shoshiladilar, bunday vaziyatdagi bozorda xaridorlar unchalik ko'p bo'lmaganligi sababli, baho oldin oshganiga qaraganda ancha tez pasayib boradi.

Shunga o'xshagan bir oz tebranishlar kredit yo'q paytda ham bo'lib turadi. Ammo pul miqdori o'zgarmagan chog'da bir xil tovarlarga bo'lgan ajiotaj talab boshqa tovarlarning bahosini pasaytiradi. Lekin kreditdan foydalanilganda iqtisodiy sub'ektlar qo'shimcha pul manbaiga ega bo'ladilar. Bunday vaziyatda chayqovchilik barcha tovarlarni birdaniga qamrab olishi mumkin. Natijada savdo inqirozi kelib chiqadi.

Savdo inqirozi uchun «chayqovchilikning jonlanishi ta'sirida oldin oshgan baholarning tez pasayib borishi tipik hol hisoblanadi. Baholar qaysi nuqtadan oshishiga boshlagan bo'lsa, shu nuqtagacha pasayishi mumkindek tuyuladi yoki iste'mol va taklif o'zini oqlaydigan darajagacha pasayadigandek bilinadi. Ammo ularning pasayishi ancha chuqur bo'ladi, negaki har bir kishi zarar ko'rayotgan paytda, ko'pchilik esa bankrotlikka uchragan davrda, hatto ishonchli va atoqli firmalar o'zlari o'rganib qolgan kreditni zo'rg'a olishlari mumkin. Bunday vaziyat shuning uchun sodir bo'ladiki, hech kimda qarzga bergan mablag'ini o'z vaqtida qaytarib olishga ishonch bo'lmaydi. Favqulodda sharoitda bunga vahimachilik kelib qo'shiladi. Pul qisqa muddatga deyarli har qanday foiz to'lash sharti bilan qarzga olinadi, darhol pul to'lash sharti bilan tovarlarning sotilishidan ko'riladigan har qanday talofotga e'tibor berilmaydi. Demak, savdo inqirozi davrida baholarning umumiy darajasi shu qadar pasayadiki, oldingi inqirozgacha bo'lgan chayqovchilik davri mobaynida osha boshlagan darajadan ham past bo'ladi». O'z mohiyatiga ko'ra, bu iqtisodiy fikrlar tarixida birinchi marta iqtisodiyotning pasayish dinamikasining pulli jihatlarining ifoda etilishidir.

Bu erda J.S.Mill S.Sismondi taklif qilgan iqtisodiy pasayish (inqiroz) tushunchasiga qo'shilmadi. Uning fikricha, inqiroz umumiy ortiqcha ishlab chiqarish natijasi hisoblanadi deyish, katta hatodir. «Bu faqat ortiqcha chayqovchilik xaridining oqibatidir… Uning bevosita sababi kreditning qisqarishi hisoblanadi, bartaraf qilish vositasi esa – taklifni kamaytirish emas, balki ishonchni tiklashdir». Bu ma'noda J.S.Mill J.M.Keynsning o'tmishdoshidir.

J.S.Millning tasdiqlashicha, konvertatsiyalashgan qog'oz valyutalar sharoitida oltinning chetga chiqib ketishi yuzaga kelishi sababli baholar uzoq vaqt oshishi mumkin emas. Biroq qog'oz pullar konvertatsiyalashmaganda (ularni oltinga almashtirish mexanizmi yo'q) baholarning oshishi chayqovchilik shov-shuv(bum)ining kelib chiqishiga yordam berishi mumkin. U 1825 yilda inqirozga olib

keldi. Ammo keyingi 1847 yildagi inqiroz esa foiz stavkasining keskin o'sishi natijasi hisoblanadi. Savdo inqirozlari davrida «pul talabidan ko'ra,barcha tovarlarning ortiqchasi yuzaga keladi, ya'ni pul taklifi etishmasligi kelib chiqadi».

J.S.Mill foiz stavkasining o'zgarib turishini batafsil ko'rib chiqadi. Jonlanish davrida kredit ko'payadi, foiz esa pasayadi. Pasayish davrida aksincha foiz stavkasi oshadi. Ammo, qachonki bir necha yil inqirozsiz o'tsa, kapital qo'yish uchun esa yangi sohalar paydo bo'lmasa, qo'llanilishi kerak bo'lgan shu qadar ko'p bo'sh yotgan kapital jamg'ariladiki, bu foiz normasini ancha pasaytiradi. Ma'suliyati cheklangan aktsionerlik kompaniyalarning tashkil topishi, masalan, foizni oshiradi. Erkin kapital egalari ssuda bozorini to'ldirib turuvchi aktsiyalarni sotib olgach, «fondlardagi kapitalning bir qismini jalb qiladi va o'zlari o'sha fondlarning qolgan qismini olish uchun raqobatchiga aylanadi. Bu tabiiy ravishda foizning oshishiga olib keladi».

Iqtisodiy taraqqiyot.

Iqtisodiy taraqqiyot, J.S.Mill ta'limotiga ko'ra, fan texnika taraqqiyoti, shaxsning va mulkning rivojlanishi bilan bog'liq. Ishlab chiqarish va jamg'arish ko'payadi, soliqlar ancha erkinlashadi, ko'pchilik kishilarning ishbilarmonligi oshadi, kooperatsiya takomillashib va rivojlanib boradi. Bularning barchasi samaradorlikning o'sishiga olib keladi, ya'ni ishlab chiqarish xarajatlarining kamayishiga va qiymatning pasayishiga olib keladi (oziq-ovqat va xom ashyo qiymatidan tashqari).

J.S.Millda kapital evalyutsiyasi D.Rikardo nazariyasiga o'xshab ketadi. Foyda normasi pasayib boradi, asta-sekin minimum darajaga intiladi, u hali ham kapitalni jamg'arishga va jamg'arilgan vositalardan unumli foydalanishga undaydi. Foiz normasining minimum darajasiga bo'lgan intilishni chetga kapital chiqarish va eksportni ko'paytirish bilan sekinlashtirish mumkin. Bunda foyda normasini pasaytiruvchi kapitalning ortiqcha qismi chetga ketadi; bu erda kapital yo'qolmaydi, balki u yangi bozorlarni tashkil etish va chetdan arzon tovarlarni olib kelish uchun ishlatiladi. Kapitalning bir qismi chetga chiqib ketishi foydani va foiz normasini oshirib, jamg'armaga bo'lgan yangi intilishni keltirib chiqaradi. Shuningdek,
uning aytishicha, foyda normasining pasayish tendentsiyasi davlat xarajatlarini oshirishga qarshi bo'lgan dalillarni kuchsizlantiradi.

Ko'rilayotgan kapital harakatining oxirgi natijasi bo'lib, iqtisodiy rivojlanish, muvaffaqiyat qozonish uchun kurash to'xtagan paytdagi, turg'unlik holat hisoblanadi. Ammo J.S.Mill turg'unlik holatga ijobiy munosabatda bo'ladi, agar u ishlab chiqarishning yuqori darajasida yuzaga kelgan bo'lsa. «Faqat dunyodagi qoloq mamlakatlarda ishlab chiqarishni ko'paytirish eng asosiy vazifa hisoblanadi. Ancha rivojlangan mamlakatlarda taqsimotni takomillashtirish iqtisodiy zaruratga aylandi». Uning fikriga ko'ra, hech kim kambag'al bo'lmagan, hech kim boylikka intilmagan va birovlarning oldinga chiqib olishga qilgan harakati tufayli boshqalarning orqaga surib tashlanishi xavfi bo'lmagan vaziyatdagi jamiyat, odamlar uchun eng yaxshi yashaydigan jamiyat hisoblanadi. Bunday turg'unlik davrida madaniyatning barcha

shakllarini rivojlantirish uchun, ma'naviy va ijtimoiy taraqqiyot uchun imkoniyatlar hech cheklanmagan bo'ladi.

Odam o'zi yaratmagan narsalarga, uning egalik qilish huquqini adolatsizlik, deb hisoblovchi xususiy mulk tanqidiga J.S.Mill qarshi chiqdi. Masalan, ishchilar fabrikada barcha mahsulotni yaratadi, lekin uning ko'pchilik qismi boshqa birovga tegadi. «Bu e'tirozga javob shundan ibratki, fabrikada mehnat tovar ishlab chiqarish uchun zarur bo'lgan sharoitlarning biri hisoblanadi, xolos. Ishni materiallarsiz, asbob-uskunalarsiz hamda ishlab chiqarish paytida ishchilarni ta'minlash uchun oldindan tayyorlangan yashash vositalari zahiralarisiz bajarib bo'lmaydi. Bu narsalarning hammmasi o'tgan mehnat mahsuli hisoblanadi. Agar ishchilar bu narsalarga ega bo'lganda, ularda mahsulotni boshqa birov bilan bo'lishishga zarurat bo'lmas edi. Ammo ishchilarda bu narsalar bo'lmaganligi uchun ular ekvivalentning bir qanchasini (mahsulot-larning bir qismini-muallif) ushbu narsalarga egalik qiluvchi kishilarga berishi kerak». Ammo, xususiy mulk doirasidan er chiqarib tashlanishi lozim (chunki u mehnat mahsuli hisoblanmaydi).

J.S.Mill va ijtimoiy masalalar.

Ko'pchilik klassiklarning kontseptsiyasida mehnatning qiymati ishchining hayot kechirishi uchun zarur bo'lgan narsalarning qiymati bilan aniqlanadi. Ish haqi talab va taklif nisbatiga bog'liq holda mehnat qiymati atrofida tebranib turadi. Bu qonunning amal qilishi kishilarning xohishiga bog'liq bo'lmaydi va shuning uchun yollanma ishchilarning ahvolini yaxshilash uchun yo'naltirilgan har qanday ijtimoiy chora tadbirlar befoyda. Ishchilarning ahvolini yaxshilash iqtisodiyotda kapital qo'yilmasini kengaytirish (mehnatga talab oshadi), yoki aholi o'sishini kamaytirish (mehnat taklifi qisqaradi) bilan amalga oshirilishi mumkin. J.S.Mill dastlab ushbu printsipni yoqlab chiqqan bo'lsada, ammo keyinchalik undan voz kechadi.

Sotsialistlar g'oyasining ta'siri va taqsimot qonunlarining tarixiy xarakterini tan olishi (tarixiy bo'lganidan ularni o'zgartirish mumkin), ingliz iqtisodchisini klassik maktabning bir qator qoidalaridan voz kechishga majbur etdi. U ijtimoiy isloxotlarning keng dasturini ilgari surdi va o'z takliflarini bildirdi. Ular quyidagilarni o'z ichiga oladi:

1. Ishlab chiqarish kooperatsiyasini rivojlantirish yo'li bilan yollanma mehnatni tugatish. g'llanish, J.S.Mill fikricha, mehnatga bo'lgan qiziqishni yo'qotadi. Shuning uchun kapitalistik korxonalar o'rniga kooperativ birlashmalarni tashkil etish zarur, unda ishchilar bir vaqtning o'zida mulk egasi ham hisoblanadi. U, kasaba uyushmalarining rivojlanishi, kapitalistik korxonalarning foydasini taqsimlashda ishchilarning ishtirok etishi tarafdori bo'lgan.
2. Er rentasini er solig'i yordamida umumlashtirish. Renta yollanma mehnat kabi iqtisodiy erkinlik printsiplarga zid. Renta er egasiga emas, balki jamoaga (qishloq kooperativlariga) yoki barcha jamiyatga tegishli bo'lishi kerak.
3. J.S.Mill mayda er egalarini qo'llab quvvatlaydi. Uning fikricha, o'z erida ishlovchi ko'pchilik dehqonlar renta to'lashdan ozod, ular mustaqil va tashabbuskor, shuningdek yollanma ishchilardan farqli ravishda haddan tashqari o'z oilasini kengaytirishga moyil emas.

   J.S.Mill o'zining ijtimoiy islohotlar dasturida «amaldagi individual erkinlik bilan er sharidagi tabiiy boyliklarga egalik qilishning umumiyligini va mehnat daromadlarida barchaning baravar ishtirok etishini birlashtirish»ga harakat qildi. Bunda u go'yoki bir-biriga qarshi ikki yo'nalishni birlashtirmoqchi bo'lgandek tuyuladi: iqtisodiy erkinlik printsipi bilan ijtimoiy adolat printsipini. Ijtimoiy yo'naltirilgan bozor iqtisodiyoti tajribasi buning mumkin ekanligini ko'rsatib berdi.

3. Markscha iqtisodiy g'oyalarning tarixiy taqdiri.

Karl Marks klassik siyosiy iqtisodni yakunlovchilardan biri sifatida iqtisodiy ta'limotlar tarixida yorqin iz qoldirdi. Uning g'oyalari ko'pincha bevosita iqtisodiy muammolar doirasidan chiqqan holda, falsafiy, sotsialogik va siyosiy muammolar bilan qo'shilib ketadi.

K.Marks 1818 yil 5 mayda Germaniyaning Trir shahrida tug'ilgan. Uning otasi advokat, yahudiy bo'lib, 1824 yilda protestantlikni qabul qilgan. Oilasi davlatmand, madaniy oila bo'lgan. K.Marks Trir shahrida gimnaziyani tamom qilgandan keyin, dastlab Bonndagi, so'ngra Berlindagi universitetga kirdi, yuridik fanlarini, hammadan ko'proq tarix va falsafani o'rgandi. 1841 yilda Epikur falsafasi to'g'risida universitet dissertatsiyasini topshirib, kursni bitirdi.

1842 yili K.Marks Bonnga ko'chib keldi va shu yilning oktyabrida «Reyn Gazetasi»ning bosh muxarriri bo'ldi va Bonndan Kyolnga ko'chib o'tdi. 1843 yili birdaniga bir qancha voqea sodir bo'ldi: u muxarrirlik qilgan gazeta yopildi, nemis baronining qizi Jenni Fon Vestfalenga uylandi, Parijga ko'chib o'tdi.

Keyingi ikki yil (1844-1845) K.Marks uchun iqtisodiy nazariyani, falsafani va sotsialogiyani chuqur o'rganishning boshlanish davri bo'ldi. U G.Geyne, P.Prudon, M.Bakuninlar bilan tanishdi, F.Engels bilan do'stlashdi.

K.Marks 1845-1848 yillari Bryuselda bo'ldi. O'sha yillari F.Engels bilan hamkorlikni davom ettirgan holda, uning bilan birga «Nemis idealogiyasi» va «Kommunistik partiya Manifesti»ni yozdi. U 1848 yili Germaniyaga Kyoln shahriga keldi va «Yangi Reyn Gazetasi»ga rahbarlik qildi. U o'zining gazetasida 1849 yili «g'llanma mehnat va kapital» asarini chop etdi. Shundan so'ng Germaniyadan surgun qilindi va boshqa bu erga qaytib kelmadi. K.Marks avval Parijga keldi, u erda bir oz vaqt turgandan keyin Londonga borib umrining oxirigacha (1850-1883) shu erda yashadi.

Iqtisodiy determinizm.

K.Marksning iqtisodiy nazariyasi uning sotsiologik ko'z qarashlari bilan, ayniqsa ijtimoiy rivojlanish kontseptsiyasi bilan bevosita bog'liq. Keyingisining shakllanishi jarayonida u uch asosiy ilmiy manbaga: Smit-Rikardoning ingliz klassik siyosiy iqtisodiga, Gegel-Feyrbaxning nemis klassik falsafasiga va frantsuz utopik sotsializmiga asoslanadi. Markscha ijtimoiy rivojlanish sxemasida markaziy o'rinda iqtisodiy determinizm («tarixni materialistik tushunchasi») turadi. K.Marks ijtimoiy rivojlanishga va uning tarixiga tadbiq etilgan determinizmning asosiy qoidalarini

«Siyosiy iqtisod tanqidiga doir» asarida quyidagicha aniq va to'liq ifodalab beradi:

«Kishilar o'z hayotlarida ijtimoiy jihatdan ishlab chiqarishda muayyan, zarur o'zlarining irodalariga bog'liq bo'lmagan munosabatlarda-ishlab chiqarish munosabatlarida bo'ladilar, bu munosabatlar ularning moddiy ishlab chiqaruvchi kuchlari taraqqiyotining muayyan bosqichiga muvofiq keladi. Bu ishlab chiqarish

munosabatlarining yig'indisi jamiyatning iqtisodiy tuzulmasini, real bazisini tashkil etadi, yuridik va siyosiy ustqurma shu real bazis ustiga quriladi hamda ijtimoiy ongning muayyan shakllari shu bazisga muvofiq keladi. Moddiy hayotni ishlab chiqarish usuli umuman hayotning ijtimoiy, siyosiy va ruhiy jarayonlariga sababchi bo'ladi. Kishilarning ongi ularning borlig'ini belgilamaydi, balki, aksincha ularning ijtimoiy borlig'i ularning ongini belgilaydi. Jamiyatning moddiy ishlab chiqaruvchi kuchlari o'z taraqqiyotining ma'lum bosqichida mavjud ishlab chiqarish munosabatlariga yoki – buning yuridik ifodasigina bo'lgan – mulkchilik munosabatlariga zid bo'lib qoladi; ular shu paytgacha mazkur munosabatlar bag'rida rivojlanib kelgan edi. Bu munosabatlar ishlab chiqaruvchi kuchlarining rivojlanish shakllaridan ularning kishaniga aylanadi. Ana shu vaqtda sotsial inqilob davri boshlanadi. Iqtisodiy asos o'zgarishi bilan butun bir g'oyat katta ustqurmada ham ozmi-ko'pmi tezlik bilan tub o'zgarish yuz beradi… Ayrim odam haqida uning o'zi to'g'risidagi fikriga qarab xulosa chiqarish mumkin bo'lmagani singari, bunday o'zgarish davri to'g'risida ham shu davrning ongiga qarab hukm chiqarish mumkin emas. Aksincha, bu ongning sababini moddiy hayot ziddiyatlaridan, ijtimoiy ishlab chiqaruvchi kuchlar bilan ishlab chiqarish munosabatlari o'rtasida bo'ladigan ixtiloflardan topmoq kerak… Burjua ishlab chiqarish munosabatlari ijtimoiy ishlab chiqarish jarayonining so'nggi antagonistik shakli hisoblanadi,… lekin burjua jamiyatning bag'rida rivojlanayotgan ishlab chiqaruvchi kuchlari shu bilan birga bu antagonizmni echish uchun moddiy sharoit yaratadi».

Demak, K.Marksning nazariy kontseptsiyasida ishlab chiqarish shakli o'zining maxsus xususiyatiga, o'zining ichki mantig'iga ega. Ishlab chiqarishning rivojlanishi bilan yangi munosabatlar kelib chiqadi. Ishlab chiqarish munosabatlari yig'indisi jamiyatning moddiy bazisini tashkil etadi, unga jamiyat ustqurmasi: huquq, idealogiya, siyosat, din va boshqalar bog'liq bo'ladi. Huquq, siyosat, din bazis tomonidan boshqarilib turiladi. Ishlab chiqarish omillari yig'indisi jamiyatning ishlab chiqaruvchi kuchlarini tashkil etadi. Industrial tizimi ishlab chiqaruvchi kuchlarining muhim elimenti deb, K.Marks ishlab chiqarish vositalarini, eng avvalo, mehnat qurollarini, mashina va asbob-uskunalarni hisoblagan. Jamiyatning ishlab chiqaruvchi kuchlarining rivojlanishi (ya'ni hozirgi zamon tushunchasida iqtisodiy o'sish) ishlab chiqarish munosabatlarining (yoki sotsial-iqtisodiy tuzumning) takomillashuvini taqozo etadi. U o'z navbatida ishlab chiqaruvchi kuchlarining rivojlanishiga faol aks ta'sir ko'rsatadi, iqtisodiy o'sishiga imkon berishi yoki to'sqinlik qilishi mumkin. Ijtimoiy organizmning ikki tomoni o'rtasidagi o'zaro aloqa juda murakkab, ko'p qirrali va ziddiyatlidir. Iqtisodiyot yagona aniqlovchi omil hisoblanmaydi.

Jamiyatda amal qiluvchi sotsiologik qonunlar ishlab chiqaruvchi kuchlar bilan ishlab chiqarish munosabatlari o'rtasidagi hamda ideologik va siyosiy ustqurma bilan bazis o'rtasidagi muvofiqlik printsipini ifodalab beradi. Bunday muvofiqlik printsipining amal qilishi iqtisodiy o'sishga olib keladi, ishlab chiqarish munosabatlarining iqtisodiy o'sishiga to'sqinlik qilishi esa bunday printsipning buzulganligini bildiradi. Shu boisdan, K.Marks fikricha, ular ijtimoiy taraqqiyot dialektikasiga muvofiq o'z o'rnini boshqa progressiv ishlab chiqarish munosabatlariga bo'shatib berishi kerak.

4. Ijtimoiy formatsiyalar nazariyasi.

K.Marksning asosiy ilmiy yutuqlaridan biri shundan iboratki, u ijtimoiy-iqtisodiy formatsiyalar, ularni tashkil etuvchi elementlar, formatsiyalarning almashuv sabablari to'g'risida ta'limot yaratdi. U uch yirik (ijtimoiy-iqtisodiy formatsiyani) ijtimoiy taraqqiyot bosqichini ko'rsatib berdi.

1. Arxaik (birlamchi) formatsiya: sinfiy jamiyatgacha bo'lgan jamoa.
2. Iqtisodiy (ikkilamchi) formatsiya: sinfiy jamiyat; xususiy mulkchilikka asoslangan antik, feodal va kapitalistik ishlab chiqarish usuli.
3. Kommunistik formatsiya: kishining kishi tomonidan zulm va ekspluatatsiya qilinishi muammosini hal qiluvchi sinfsiz jamiyat.

K.Marks ta'limotiga ko'ra, bir formatsiyadan ikkinchisiga o'tish sotsial inqilob orqali amalga oshadi, ya'ni «kapitalizm qobig'i portlaydi», eski ishlab chiqarish munosabatlari emirilib, sotsial tizimning yangi iqtisodiy bazisi shakllanadi.

Agar industrial jamiyatning dastlabki bosqichlarida kapitalistik munosabatlar iqtisodiy o'sishni rag'batlantirsa, keyinchalik bu munosabatlar iqtisodiy o'sishning «kishaniga»aylanadi, zamon talabiga javob bera olmaydi. Uning nazariyasiga ko'ra kapitalizm halokatga yuz tutadi. Chunki u o'zining ichki ziddiyatlarini echishga qodir emas.

Uningcha, kapitalizm o'rniga dolzarb muammolarni echa oladigan, sanoat tsivilizatsiyasi yutuqlaridan unumli foydalanish imkonini beradigan yangi, ancha takomillashgan jamiyat kelishi kerak. K.Marks ortiqcha ishlab chiqarish, ishsizlik va kambag'allikni stixiyali bozor iqtisodiyotining muqarrar hamrohi hisoblangan bo'lsa, kelajakda bo'ladigan ancha takomillashgan iqtisodiyot esa, ijtimoiylik asosida tashkil etilagan bo'lishi, yagona reja bo'yicha ishlashi kerak. Uning tasdiqlashicha bunday jamiyatda «oldindan ongli tarzda tuzilgan reja bo'yicha ijtimoiy ishlab chiqarishni amalga oshirish uchun imkon tug'iladi».

Shu narsani qayd qilib o'tish kerakki, kapitalizmning muqarrar halokati to'g'risidagi K.Marks dalillarida asosiy narsa jamiyatdagi sinflar o'rtasida daromadlar taqsimotining bozor printsipi buzilganligida emas, balki bu tizimning to'la ish bilan bandlikni ta'minlay olmasligi, mustamlakadagi ekspluatatsiyaga va urishlarga bo'lgan moyilligi hisoblanadi. U, sotsializm va kommunizmni ijtimoiy jihatdan ideal hisobladi, ularni noantagonistik kommunistik jamiyatning fazalari deb atadi. K.Marks nazariyasiga binoan, kommunizm – ishlab chiqarish vositalari bir butun umumxalq mulki hisoblangan, jamiyatning barcha a'zolari ijtimoiy jihatdan batamom teng bo'lgan sinfsiz tuzum.

Ammo K.Marksning sinfsiz jamiyat ideallari tantanasiga bo'lgan qat'iy ishonchi, eng avvalo, klassik iqtisodiy maktabning sinflar nazariyasiga asoslanadi. U o'zini klassiklarning davomchisi hisoblagan holda, haqiqatan ham iqtisodiy o'sish muammosi bilan, xususan, farovonlikning va daromadlarning o'sishi, hamda daromadlarning mehnat, kapital va er egalari o'rtasida, ya'ni sinflar o'rtasida taqsimlanish muammosi bilan shug'ullandi. Lekin uning sinflar nazariyasidagi markaziy g'oya sinfiy kurash hisoblanadi. «Hozirga qadar o'tgan hamma jamiyatlar

tarixi, - deb yozadi K.Marks, – sinflar kurashi tarixidir. Hur va qul, patritsiy va plebey, pomeshchchik va krepostnoy, usta va xalfa, qisqasi zolim va mazlum o'rtasida doim antagonizm bo'lib keldi; ular har doim goh yashirin, goh ochiq bir-biriga qarshi kurash olib bordi; bu kurash har safar butun jamiyatni inqilob asosda boshqatdan qurish bilan yoxud kurashuvchi sinflarning umumiy halokati bilan tugadi». Markscha, o'zining kuchayib borayotgan ziddiyatlari bilan kapitalistik jamiyat ham istisno hisoblanmaydi: turmush darajasi muttasil pasayib boryotgan sanoat ishchilari sinfi kapitalizm «go'rkoviga» aylanib boradi. K.Marksning bashorati to'g'ri chiqmaganligini hayotning o'zi ko'rsatdi. Kapitalizm yangi real hayotga moslasha bildi va ancha yuqori iqtisodiy o'sishni ta'minlay oldi.

«Kapital».

K.Marksning iqtisodiy kontseptsiyalari asosan uning mashhur asari «Kapitalda» berilgan. Uning bu asari to'rt tomdan iborat bo'lib, birinchi tom 1867 yili nashr etildi, ikkinchi va uchinchi tomlar K.Marks o'limidan keyin F.Engels tomonidan (ikkinchi tom 1885 yil, uchinchi tom 1896 yil) chop etildi. To'rtinchi tom tugatilmasdan qolib ketdi. Unda K.Marks siyosiy iqtisod tarixini ko'rib chiqmoqchi bo'lgan. Kapital ishlab chiqarish jarayoni «Kapitalning» birinchi tomining mazmunini tashkil etadi. Ikkinchi tomda kapitalning muomala jarayoni tadqiqot etiladi. Uchinchi tomida bir butun olingan kapitalistik ishlab chiqarish jarayoniga tavsif beriladi. To'rtinchi tom («Qo'shimcha qiymat nazariyasi») iqtisodiy ta'limotlar tarixiga bag'ishlangan.

K.Marks «Kapital»ga yozgan so'z boshida: «Asarimning tub maqsadi hozirgi zamon jamiyati», ya'ni kapitalistik burjua jamiyati «harakatining iqtisodiy qonunini ochib berishdir» – deydi. Ushbu tarixiy jihatdan muayyan jamiyatning ishlab chiqarish munosabatlarini va bu munosabatlarning paydo bo'lishini, taraqqiy qilishini va tanazzulga yuz tutishini ko'rsatib berish K.Marks iqtisodiy ta'limotining mazmunidir. Kapitalistik jamiyatda tovar ishlab chiqarish umumiy tus olgan, shu sababli K.Marksning tadqiqoti ham tovarni tahlil qilishdan boshlanadi.

Qiymat nazariyasi.

Marks ta'limotiga binoan, har bir tovarning qiymati uni ishlab chiqarishga sarflangan ijtimoiy zaruriy mehnat bilan o'lchanadi. Bir turdagi tovarni ishlab chiqarish uchun turli miqdorda mehnat sarflanadi. Buning natijasida tovarlar har xil individual qiymatga ega bo'ladi. Lekin qiymat o'zida ijtimoiy mehnatni mujassamlashtirganligi sababli, uning miqdori individual mehnat sarflari bilan emas, balki ijtimoiy zarur mehnat bilan o'lchanadi, ijtimoiy zarur ish vaqti bilan belgilanadi. «Iste'mol qiymatga ega bo'lgan qiymatning miqdorini, - deb yozadi K.Marks, uni ishlab chiqarish uchun kerak bo'lgan ijtimoiy zarur mehnat miqdori bilangina, ya'ni ijtimoiy zarur ish vaqti bilangina belgilanadi. Har bir ayrim tovar o'z jinsidan bo'lgan tovarlarning faqat o'rtacha nusxasi sifatida ahamiyatga egadir». Ijtimoiy zarur ish vaqti normal ishlab chiqarish sharoitida va muayyan jamiyatdagi mehnat malakasi va intensivligining darajasi o'rtacha bo'lgan sharoitda biron-bir tovar tayyorlash uchun sarflanadigan vaqtdir. Ushbu tushunchalar yordamida qiymat qonuni shakllanadi: almashuv jarayonida (ekvivalent ekvivalentga singari) tovarlar o'zining qiymati bo'yicha ayirboshlanadi (Ularda mujassamlashgan ijtimoiy zarur ish vaqti bo'yicha). K.Marksning tasdiqlashicha, har qanday jamiyatda qiymat qonuniga amal qilmagan ayirboshlashning bo'lishi mumkin emas. Qiymat esa, yuqorida qayd qilib o'tkanimizdek, ayni jamiyatda o'rtacha mehnat sarflari bilan o'lchanadi. Bu ayirboshlanadigan tovarlarni taqqoslashning yagona o'lchovi mehnat ekanligini bildiradi. Tovarlarning foydaliligi bunday umumiy o'lchov bo'la olmaydi, negaki ular miqdor jihatidan taqqoslanmaydi.

K.Marksning qiymat nazariyasining D.Rikardoning qiymat nazariyasidan farqiga e'tibor berish zarur. D.Rikardo tovarlarning nisbiy qiymati to'g'risida so'z yuritadi: A va B tovarlar bir-biriga
ayirboshlanadi, chunki ularni ishlab chiqarish taxminan bir xil mehnat sarflarini taqozo etadi. K.Marksda esa qiymat tovarga xos ob'ektiv xususiyatdir.

Qo'shimcha qiymat nazariyasi.

Qiymatni aniqlab va qiymat qonunini ta'riflab bergach, K.Marks qo'shimcha qiymatni tahlil qilishga o'tdi. Bu uning nazariyasida markaziy tushuncha hisoblanadi. Bu erda asosiy savol tug'iladi: agar «ekvivalentli ayirboshlash» printsipi bo'yicha barcha mahsulotlar o'z qiymatiga olinsa va sotilsa, unda qo'shimcha qiymat qanday hosil bo'ladig' Marks ta'limoti bo'yicha u quyidagicha ishlab chiqariladi.

Tovar ishlab chiqarish taraqqiyotining ma'lum bosqichida pul kapitalga aylanadi. Tovar muomalasining formulasi T-P-T (tovar-pul-tovar), ya'ni boshqa bir tovarni sotib olish uchun tovar sotishdir. Kapitalning umumiy formulasi P-T-P, ya'ni sotish uchun tovarni sotib olishdir. T-P-T mazmuni: odamlar o'rtasida har xil foydalilik ayirbosh qilinadi. P-T-P doiraviy aylanishda maqsad foyda olish hisoblanadi. Demak, P'>P bo'lishi kerak. Bu o'sish qaerdan keladig' (Marks uni «qo'shimcha qiymat» deb ataydi). Qo'shimcha qiymat tovarlar muomalasida paydo bo'lmaydi, chunki tovar ekvivalentli ayirboshlanadi, qo'shimcha qiymat bahoning ustiga qo'shib sotishdan ham kelib chiqmaydi, chunki bunday bo'lganda xaridor va sotuvchilarning o'zaro yutuq va yutqiziqlari bir-birini qoplagan bo'lar edi, holbuki gap ayrim hodisa ustida emas, balki ommaviy, o'rtacha, ijtimoiy hodisa ustida boradi. Qo'shimcha qiymat olish uchun «pul egasi bozordan shunday bir tovar topish baxtiga erishmog'i kerakki, bu tovar iste'mol qiymatining o'zi qiymat manbai bo'lishdek orginal bir xususiyatga ega bo'lsin», u shunday tovar bo'lishi kerakki, bu tovarni iste'mol qilish jarayoni ayni paytda qiymat yaratish jarayoni ham bo'lsin. Bunday tovar – ishchi kuchidir. Ishchi kuchining iste'mol qilinishi mehnatdir, mehnat esa qiymat yaratadi. Pul egasi ishchi kuchini uning o'z qiymati bo'yicha sotib oladi. Ishchi kuchi tovarining qiymati ishchining va uning oilasining yashashi uchun zarur bo'lgan tirikchilik vositalari qiymati bilan belgilanadi. Ishchi o'z ishchi kuchi qiymatidan ortiqcha qiymat yaratish xususiyatiga ega. Faraz qilaylik, ishchi kun bo'yi 10 soat ishlaydi. Holbuki, ishchi 5 soat mobaynida (Marks atamasi bo'yicha «zarur ish vaqtida») o'z qiymatiga teng qiymat yaratadi, keyingi 5 soat mobaynida («qo'shimcha ish vaqtida») esa qo'shimcha mahsulot yoki qo'shimcha qiymat yaratiladi. Kapitalist bu qo'shimcha qiymatni haq to'lamasdan o'zlashtirib oladi. K.Marks bo'yicha, kapitalist tomonidan qo'shimcha qiymatning o'zlashtirib olinishi mehnatning eksplutatsiya qilinishidir. K.Marks o'zi ishlab chiqqan «formula» yordamida ushbu ekspluatatsiya darajasini, ya'ni eksplutatsiya normasini ko'rsatib berdi. Qo'shimcha qiymatning ishchi kuchi qiymatiga - o'zgaruvchi kapitalga bo'lgan nisbatini (mashinalar va xom ashyoda ifodalangan doimiy kapital esa o'z qiymatini faqat yangi mahsulotga o'tkazishi mumkin, lekin qo'shimcha qiymat yaratmaydi) u qo'shimcha qiymat normasi deb atadi. Uning yozishicha, «qo'shimcha qiymat normasi ishchi kuchining kapital

tomonidan, yoki ishchining kapitalist tomonidan eksplutatsiya qilinish darajasining aniq ifodasidir». Qo'shimcha qiymat normasi yangidan yaratilgan qiymatning kapitalist bilan yollanma mehnat o'rtasida qanday taqsimlanishini, shuningdek ish kunining qancha qismida ishchi o'zi uchun va qancha qismida kapitalist uchun ishlashini ko'rsatib beradi.

Yuqorida qayd qilib o'tilganidek, ishchi «zarur ish vaqti»da o'z ishchi kuchi qiymatiga teng qiymat yaratadi, «qo'shimcha ish vaqti»da esa qo'shimcha qiymat yaratadi, ya'ni kapitalist uchun ishlaydi: kapitalist qo'shimcha ish vaqtini uzaytirishga harakat qiladi. Unga erishishning ikki yo'li mavjud: ish kunini uzaytirish va zarur ish vaqtini qisqartirish. Ish kunini mutlaq uzaytirish yo'li bilan olinadigan qo'shimcha qiymatni K.Marks «absolyut qo'shimcha qiymat» deb atadi. «Absolyut qo'shimcha qiymat hosil qilish, - deb yozadi u, - ish kunini ishchi faqat o'z ishchi qiymatining ekvivalentini ishlab chiqara oladigan chegaradan nariga uzaytirishdan va bu qo'shimcha mehnatni kapitalning o'zlashtirib olishdan iborat».

Zarur ish vaqtini qisqartirish va shunga muvofiq qo'shimcha ish vaqtini uzaytirish yo'li bilan olinadigan qo'shimcha qiymatni K.Marks nisbiy qo'shimcha qiymat deb atadi. Bu erda shu narsaga e'tibor berish kerakki, ya'ni qiymat qonuniga xilof ish qilmaslik uchun, ekvivalentli ayirboshlashning buzilmasligi uchun kapitalist ishchi kuchi qiymatiga nisbatan ish haqini kamaytirish hisobiga zarur ish vaqtini qisqartirishi mumkin emas. Ammo ishlab chiqarishni yaxshi tashkil etish va samarali texnika va texnologiyani qo'llash tufayli mehnat unumdorligini oshirish yo'li bilan bunga erishish mumkin.

Kapitalist o'z foydasini ko'paytirish maqsadida fan va texnika yutuqlaridan ishlab chiqarishda ko'proq foydalanishga harakat qiladi. Ayrim kapitalistlar tomonidan fan-texnika taraqqiyoti natijalarini amaliyotda qo'llash o'rtacha ishlab chiqarish xarajatlarini kamaytirishga olib keladi, bu esa unga foydani ko'paytirish imkonini beradi. Bu erda «ortiqcha qo'shimcha qiymat» vujudga keladi. Ammo raqobat qonuni asosida boshqa kapitalistlar tomonidan ham yangiliklarning ishlab chiqarishda qo'llanilishi natijasida bozor bahosi pasayadi va ortiqcha qo'shimcha qiymat yo'q bo'lib ketadi. Demak, qo'shimcha qiymat ishlab chiqarish tadbirkorlarni yangi texnika va texnologiyalarni qo'llashga undaydi.

Ijtimoiy takror ishlab chiqarish sxemasi.

«Iqtisodiy jadvalga» yuqori baho bergan K.Marks, o'zining takror ishlab chiqarish sxemasini ishlab chiqdi. A.Smit, J.B.Sey ijtimoiy mahsulotni daromadlarga bo'lib (moddiy sarflarni mavhumlashtirgan holda) ko'rsatgan bo'lsa K.Marksda esa ijtimoiy mahsulot uch qismga bo'linadi: doimiy kapitalga (s) – moddiy sarflarga (amortizatsiya, xom ashyo, yoqilg'i va boshqalar qiymati), o'zgaruvchi kapitalga (v) – ishchi kuchini sotib olishga bo'lgan sarflar va qo'shimcha qiymatga(m).

Takror ishlab chiqarish muammosini echib berishda K.Marks iqtisodiyotni ikki bo'linmaga bo'ladi. I bo'linma ishlab chiqarish vositalarini ishlab chiqarish, II bo'linma iste'mol buyumlarini ishlab chiqarish. Keyin u oddiy va kengaytirilgan

takror ishlab chiqarish o’rtasidagi farqni ko’rsatib beradi. «Oddiy takror ishlab chiqarish» o’zgarmas bo’lib, unda sof investitsiya nulga teng. Oddiy takror ishlab chiqarish bir xil hajmda, o’zgarmas bo’lib qolishi uchun qanday shartlar bo’lishi kerakg’ K.Marks buning uchun quyidagi shartlarni ko’rsatib beradi. Oddiy takror ishlab chiqarishda I bo’linmaning barcha mahsuloti har ikkala bo’linmadagi kapitalni qoplash uchun sarflanishi kerak: I (c+v+m)= Ic+IIc. Shu bilan birga II bo’linma mahsuloti ish haqi fondi plyus mulkdan keladigan daromadga – sof milliy mahsulotga teng (ekvivalent) bo’lishi kerak: II (c+v+m)=I (v+m)+II (v+m). Bu ikkala tenglamadan natijada I (v+m)=Ic kelib chiqadi, ya’ni I bo’linmaning sof mahsuloti II bo’linmada yil davomida iste’mol qilinggan kapitalni qoplash uchun zarur bo’lgan talab miqdoriga teng bo’lishi kerak. Agar I (c+v)>Ic bo’lsa, unda doimiy kapitalni qoplash uchun investitsiya sarflari miqdori amortizatsiya ajratmalaridan oshib ketadi, ya’ni sof investitsiya ijobiy bo’ladi. Lekin amortizatsiya jamg’armalari iste’mol qilingan kapitalni qoplashga ishlatilmasa ishlab chiqarishning pasayishi kelib chiqadi. Keltirilgan dalillar ancha puxta makroiqtisodiy o’zaro bog’liqlik borligini tasdiqlaydi.

Keyin K.Marks kengaytirilgan takror ishlab chiqarishni tahlil qiladi. Uning kengaytirilgan takror ishlab chiqarish sxemasini fan-tarixidagi iqtisodiy o’sishning birinchi matematik modeli hisoblash mumkin. Lekin uning kamchiliklari yo’q emas. Xususan, u «kengaytirilgan takror ishlab chiqarish»ning bir tekisda rivojlanib borishining shartlarini aniq ko’rsatib bermagan. Bundan tashqari, u sur’at o’zgarmagan iqtisodiy o’sishni tahlil qiladi, bunday vaziyatda esa, o’sish Q (mahsulot miqdori)da hech qanday o’zgarish bo’lishini taqozo etmaydi. K.Marks ko’rsatib bergan iqtisodiy o’sishning zarur bo’lgan shartlari: I bo’linmaning milliy daromadi ushbu bo’linmadagi ishchi va tadbirkorlarning ehtiyojlarini qondirish uchun II bo’linmadan sotib olinadigan iste’mol buyumlaridan ko’p bo’lishi kerak – milliy daromadning bir qismi ishlab chiqarishni kengaytirishga ketadi, ya’ni I(v+m)>IIs. Shunday qilib, I bo’linmaning mahsuloti yil boshidagi har ikkala bo’linmaning ishlab chiqarish vositalariga bo’lgan talabidan ko’p bo’lishi kerak, ya’ni I(c+v+m)>Ic+IIc. Shunga muvofiq, jamiyatning barcha milliy daromadi iste’molga sarflanmaydi, ya’ni I(v+m)+II(v+m)>II(c+v+m).

Takror ishlab chiqarishning bunday talqini ayrim masalalarga oydinlik kiritishda qo’llanishi mumkin. Lekin umuman olganda u shu qadar cheklanishlarga asoslanganki, bu undagi barcha dalillarni kuchsizlantiradi. g’piq iqtisodiyot; barcha mahsulotlar «normal bahoda» sotiladi; har ikkala bo’linmada kapital aylanish tezligi bir xil; faqat kapitalistlar jamg’aradi; texnika taraqqiyoti yo’q; real ish haqi doimiy; bir ishchiga bo’lgan real mahsulot doimiy va boshqalar. Bundan tashqari ikki bo’linmadan iborat bo’lgan model o’zgaruvchan real iqtisodiyotni tahlil qilishda ishonchli vosita hisoblanmaydi. Kapital hamda iste’mol buyumlarini yaratuvchi ko’pchilik tarmoqlar u yoki bu model kategoriyasiga to’la kirmaydi. Masalan, tosh ko’mir qazib olish, transport, ximiya. Buning ustiga, bunday tarmoqlar ichida kapital va iste’mol buyumlari kategoriyalarga bo’linishi vaqti-vaqti bilan talab strukturasidagi o’zgarishga qarab almashib turiladi. Natijada kengaytirilgan takror ishlab chiqarishning markscha shartlari deyarli o’z kuchini yo’qotadi. Shunday bo’lsada tenglama K.Marks tizimida

alohida rol o'ynaydi. U iqtisodiy o'sish bir tekisda borishi mumkin emasligi, ishlab chiqarishning tsiklli bo'lishi to'g'risida fikr yuritishga imkon beradi.

Iqtisodiy tsikllar.

K.Marks tugallangan, yaxlit iqtisodiy tsikllar nazariyasini yaratgan emas. Uningcha, inqirozlar – bu «kapitalizmning asosiy ziddiyatlarining» namoyon bo'lishidir. Xo'jalikdagi anarxiya ishlab chiqarish strukturasi bilan iste'mol strukturasi doimo mos kelmasligini keltirib chiqaradi. Rivojlanishning tsiklli xarakterda bo'lishi, ortiqcha ishlab chiqarish inqirozining muqarrarligi kapitalistik iqtisodiyotga xos xislatdir. Markscha iqtisodiy tsikllar nazariyasi uning kapital jamg'arilishi tahlili asosida ko'rilgan. Tsiklli jarayon, K.Marks bo'yicha, yuksalishdan boshlanadi. Yuksalish davrida mehnatga bo'lgan talab (jamg'arish sababli) uning taklifidan oshib ketadi; ishsizlik tugatiladi va ishchi kuchining nisbatan etishmasligi ish haqining oshishiga olib keladi; natijada foyda kamayadi va jamg'arish sekinlashadi. Kapital jamg'arilishi normasining pasayishi yalpi talabning kamayishiga va shunga muvofiq bozor kon'yukturasining pasayishiga olib keladi. Bunday inqirozli vaziyatda kapital qimmati qadrsizlanadi, ishsizlik esa qaytadan ko'payadi va u ish haqining pasayishini keltirib chiqaradi. Bu hol ishlab chiqarishning foydaliligini qayta tiklaydi, jamg'arishni qaytadan boshlash uchun sharoit yaratib beradi; inqiroz bir vaqtning o'zida ham buzadi, ham tuzatadi. Inqirozlar «hamma vaqt mavjud ziddiyatlarning faqat vaqtincha zo'rma-zo'raki hal qilinishidan, zo'rma-zo'raki portlashlardan iborat bo'lib, ular buzilgan muvozanatni bir lahzada tiklaydi». Inqiroz tsiklni tugallaydi va yangi navbatdagi tsikl boshlanadi. Bu tsikl davri mobaynida innovatsiya va yangi ish joylarini tashkil etish bilan birga iqtisodiyot tarkibini qayta qurish, jamg'arish jarayonida foyda normasining pasayish tendentsiyasi va kapital qimmatining qadrsizlanishi, ishsizlar armiyasining ko'payishi va ish haqining pasayishi qaytadan kelib chiqquncha va inqirozli vaziyat yuzaga kelguncha davom etadi.

K.Marks Sey qonunini tanqid qiladi. Bu qonunga muvofik tovarlar taklifi avtomatik tarzda o'ziga talabni keltirib chiqaradi Boshqacha aytganda, tovarlarni sotishdan tushgan daromad ularni sotib olish uchun xarajatga aylanadi. K Marks tovarlarni sotish (T-P) va sotib olish (P-T) aktlari makon va zamonda mos tushmasligini ko'rsatib berdi (tovar qiymati pulda saqlanadi). «Hech kim zudlik bilan sotib olishga majbur emas, chunki uning o'zi nimanidir sotgan» Demak, yalpi xarajatlar yalpi daromadlardan kam bo'lganda ortiqcha ishlab chiqarish inqirozi mumkinligi kelib chiqadi, ya'ni tsiklli rivojlanishga olib keladi.

K.Marksning ko'rsatib berishicha, iqtisodiy tsikllarning moddiy asosi kapitalning vaqti-vaqti bilan yangilanib turishi zarurligi hisoblanadi (har 5-10 yilda). Bunda texnika taraqqiyoti asosiy kapitalning ma'naviy eskirishi natijasida yangilanib turish muddatini qisqartirishi mumkin. Texnik kashfiyotlar va innovatsiyalar davriyligining xo'jalik jarayoniga bo'lgan ta'siri tahlili tsikllar nazariyasining keyingi rivojlanishiga katta ta'sir ko'rsatdi.

Ish haqi.

K.Marks ish haqini, klassik siyosiy iqtisod asoschilariga o'xshab, mehnat uchun to'lanadigan haq deb emas, balki ishchi kuchi uchun to'lanadigan haq deb talqin qiladi. Uning nazariyasiga muvofiq, ish haqi ishchining va uning oilasining hayot kechirishi uchun zarur bo'lgan tovarlar miqdoriga teng bo'ladi. Ish haqi darajasi mehnat unumdorligiga bog'liq bo'lib, u o'z navbatida ishlab chiqarishning mexanizatsiyalashuvi va texnalogik jihatdan ta'minlanishi sababli ro'y beradi. Bu hol pirovard natijada ish haqining o'sishiga to'sqinlik qiladi, negaki texnik-iqtisodiy taraqqiyot ishchi kuchining doimiy ortiqchaligini keltirib chiqaradi. Ishchi kuchining ortiqchaligi esa, ishchilar bilan kapitalistlar o'rtasidagi munosabatda keyingisiga ustunlik beradi va ishchi kuchi o'z qiymatidan past bahoda sotiladi. Ish haqi ishchi kuchi qiymatining o'zgargan shaklidir.

Demak, K.Marks bo'yicha, ishchi mehnatini emas, ishchi kuchini sotar ekan, «haq to'lanmagan mehnat»ning (aniqlash va o'lchash mumkin bo'lgan) ish haqiga aloqasi bo'lmaydi, «haq to'lanmagan ishchi kuchi»ni esa aniqlash mumkin emas, negaki foydalilikka bir butun ishchi kuchini ayirboshlash uchun «bitim» tuziladi. Kapitalist ish haqini «bitim» tuzilgandan keyin emas, balki mehnat jarayoni tugagandan keyin to'laydi. Ishchi o'z ishchi kuchining qiymatini ish haqi shaklida olishdan avval kapitalistga ma'lum miqdorda mehnat, shu jumladan qo'shimcha mehnat ham qilishi kerak. Mehnat sarfi esa, uning nazariyasiga ko'ra, ish vaqti bilan o'lchanadi. Binobarin, ishchi kuchining ma'lum muddat davomida unumli mehnat qilishi uning qiymatiga haq to'lash sharti bo'lib qoladi.

K.Marks fikri bo'yicha, real ish haqi «hech qachon mehnat unumdorligi kuchining oshishi bilan mutanosib tarzda o'smaydi» va hatto ishchilar ishongan kasaba uyushmalari ham, erkin raqobatga asoslangan iqtisodiyotdagi bunday vaziyatni keskin o'zgartira olmaydilar. Buning ustiga, «Kapital» muallifining tushintirib berishicha, mehnat unumdorligining oshishi tufayli pulda ifodalangan tovar va xizmatlar qimmatining pasayishi ishchilar sotib oladigan tovarlar bahosining xuddi shunday pasayishini keltirib chiqaradi va real ish haqi natijada unchalik oshmaydi, bundan ishchilarning kambag'allik va ma'naviy qashshoqligi kelib chiqadi.

Foyda va foyda normasi.

K.Marksning foyda nazariyasining o'ziga xos xususiyati shundan iboratki, daromadning bu turi, tadbirkorlarning har qanday daromadi singari, ishchi kuchini eksplutatsiya qilish natijasida vujudga keladigan qo'shimcha qiymatning tashqi, ya'ni o'zgargan shakli hisoblanadi. Bu erda, D.Rikardodan farqli o'laroq, gap nafaqat foyda normasi to'g'risida, balki uning qo'shimcha qiymat normasidan farqli, o'ziga xosligi to'g'risida boradi. «Avanslangan butun kapitalning mahsuli bo'lib ko'ringan qo'shimcha qiymat foydaning o'zgargan shakliga kiradi».

«Kapital» I tomining mazmuniga ko'ra, korxonalarda yoki iqtisodiyot tarmoqlarida o'zgaruvchi kapital va mehnatning hissasi qancha ko'p bo'lsa,

qo'shimcha qiymat miqdori shuncha ko'p bo'ladi, lekin kapitalning uzviy tuzilishi qancha yuqori bo'lsa, ya'ni korxonalarning mexanizatsiyalashuvi yoki tarmoqlarning mashina va asbob-uskunalar bilan qurollanish darajasi yuqori bo'lsa, qo'shimcha qiymat miqdori shuncha kam bo'ladi. «Kapital» III tomida esa, K.Marks «qo'shimcha qiymat normasi» va «foyda normasi» tushunchalarining farqini bilishni tavsiya etadi. Agar birinchisi, uning tomonidan, qo'shimcha qiymatning o'zgaruvchi kapitalga bo'lgan nisbati sifatida ko'rilsa, ikkinchisi esa (gap qo'shimcha qiymatning «o'zgargan shakli» to'g'risida borar ekan) qo'shimcha qiymatning jami kapitalga, ya'ni o'zgaruvchi va doimiy kapitalga bo'lgan nisbati sifatida qaraladi.

K.Marks ta'limotiga binoan foyda normasi pasayish tendentsiyasiga ega. Bunday tendentsiya uningcha, Rikardo-Mill ko'rsatib berganidek, demografik omillar va tuproq unumdorligining pasayishi «qonuni» keltirib chiqaradigan xayotiy zaruriy mahsulotlar bahosining oshishi sababli emas, balki kapitalning uzviy tuzilishidagi umumiy kapitalda o'zgaruvchi kapital hissasining pasayishi tufayli kelib chiqadi.

Bundan tashqari, «qo'shimcha qiymat normasi» va «foyda normasi» tushunchalaridan foydalangan holda, K.Marks erkin raqobat sharoitidagi bozor iqtisodyoti xo'jalik mexanizmi «sir asrorlarini» yaxshi tushunganligini namoyish etdi. Masalan, qo'shimcha qiymat nazariyasi «mantig'i» bo'yicha, ish kuni qancha uzun bo'lsa, qo'shimcha qiymat massasi va eksplutatsiya normasi shuncha yuqori bo'lishi kerak. Lekin «qo'shimcha ish vaqtini» uzaytirish yo'li bilan qo'shimcha qiymatni ko'paytirish usulini K.Marks yaxshi va to'g'ri usul deb hisoblamaydi. «Absalyut qo'shimcha qiymat» olib keluvchi bunday usul, boshqa barcha sharoitlar bir xil bo'lganda, ortiqcha xarajatlarni keltirib chiqarishi, har bir ish soati unumini pasaytirishi mumkin, ishchilar noroziligining muqarrarligi to'g'risida gapirmasa ham bo'ladi. Buning ustiga «Kapital» muallifi, ish kunining faqat oxirgi soatida kapitalist uchun foyda yaratiladi degan N.Seniorning «oxirgi soat nazariyasini» qattiq tanqid qildi. Uning tasdiqlashicha, zaruriy ish vaqtining qisqarishiga qaramasdan, mehnat unumdorligining oshishi «nibiy qo'shimcha qiymatni» olib kelgach, bir vaqtning o'zida qo'shimcha qiymat normasining pasayish tendentsiyasini kuchaytiradi. Shunday bo'lsada har bir kapitalist intuitiv tarzda foyda normasini ko'paytirishga intiladi. «Foyda normasi, – deb yozadi K.Marks,- kapitalistik ishlab chiqarishni harakatlantiruvchi kuchdir; foyda olib ishlab chiqarish mumkin bo'lgan narsagina ishlab chiqariladi».

Foyda normasi hamisha qo'shimcha qiymat normasidan kam bo'ladi. Buning sababi shundaki, uni hisoblaganda qo'shimcha qiymat butun kapitalga nisbatan olinadi, qo'shimcha qiymat normasini hisoblaganda esa, qo'shimcha qiymatning faqat o'zgaruvchi kapitalga bo'lgan nisbati olinadi. Chunki qo'shimcha qiymat, K.Marks ta'limotiga ko'ra, faqat o'zgaruvchi kapitalning funktsiyasi hisoblanadi.

«Yuqori uzviy tuzilishdagi» kapital (ya'ni doimiy kapitalning o'zgaruvchi kapitaldan ko'pligi o'rtacha ijtimoiy me'yordan oshiq bo'lsa) o'rtachadan kamroq foyda normasi beradi. «Past uzviy tuzilishdagi» kapital esa o'rtachadan oshiqroq foyda normasini beradi. Kapital o'rtasidagi raqobat, kapitalning erkin suratda bir tarmoqdan ikkinchi tarmoqqa (kam foyda beradigan tarmoqdan yuqori foyda beradigan tarmoqqa) oqib o'tishi har ikki holda ham foyda normasini o'rtacha qilib

qo'yadi. Muayyan jamiyatdagi barcha tovarlar qiymati miqdori tovarlar bahosining miqdoriga to'g'ri keladi. Lekin ayrim vaziyatlarda tovarlar raqobat ta'siri ostida o'z qiymati bilan sotilmaydi, balki ishlab chiqarish bahosi» bilan sotiladi.

«Ishlab chiqarish bahosi sarf qilingan kapital plyus o'rtacha foydani o'z ichiga oladigan bahodir».

Renta nazariyasi.

K.Marks renta to'g'risida nazariya yaratdi. Uningcha, renta erga bo'lgan mulkchilikni realizatsiya qilish shaklidir. Er maydoni cheklanganligi, uning er egalari qo'lida bo'lganligi sababli qishloq xo'jaligi mahsulotlarini ishlab chiqarish bahosi o'rtacha erdagi ishlab chiqarish xarajatlariga qarab emas, balki eng yomon erdagi ishlab chiqarish xarajatlariga qarab, qishloq xo'jaligi mahsulotlarining o'rtacha sharoitga qarab emas, balki eng yomon
sharoitga qarab belgilanadi. Bu baho bilan yaxshi erdagi (yoki eng yaxshi sharoitdagi) ishlab chiqarish bahosi o'rtasidagi farq differentsial rentani bildiradi. K.Marks differentsial rentani tahlil qilib, bu renta ayrim er uchastkalarining hosildorligi bir-biridan farq qilganda, erga sarf qilingan kapital miqdori bir-biridan farq qilganda hosil bo'lishini ko'rsatib berdi. Differentsial renta ikki shaklda – differentsial renta I va differentsial renta II shaklida mavjud bo'ladi. Ijtimoiy ishlab chiqarish bahosini belgilovchi eng yomon erdagi mahsulotlarning ishlab chiqarish bahosi bilan eng yaxshi va o'rtacha erdagi mahsulotlarning individual ishlab chiqarish bahosi o'rtasidagi tafovut differentsial er renta I ning negizi hisoblanadi. Erga qo'shimcha ishlov berish evaziga olinadigan renta differentsial renta II ni tashkil etadi.

K.Marks differentsial renta bilan birga absalyut rentaning ham amal qilishini ko'rsatib beradi. U, absalyut rentaning paydo bo'lishini qishloq xo'jaligida kapital uzviy tuzilishining ancha past bo'lishi bilan va erga bo'lgan xususiy mulkchilik bilan bog'lab tushuntiradi. Birinchi omil tufayli, uning fikricha, qishloq xo'jaligi mahsuloti qimmati uning «ishlab chiqarish bahosidan» hamisha ustun bo'ladi, ikkinchi omil ta'sir kuchiga ko'ra esa, foyda normasini o'rtacha darajaga keltiruvchi «kapital oqimi» mexanizmi qishloq xo'jaligida amal qilishi mumkin emas. Binobarin, qishloq xo'jaligi mahsulotlarining o'z ishlab chiqarish baholaridan (qo'shimcha qiymatning o'rtacha foydadan) ortiqchasi kapitalistlar o'rtasida taqsimlanmaydi (sanoatdagi kabi) balki dehqonchilikda qoladi va er egalari tomonidan absalyut renta shaklida o'zlashtiriladi. M.Blaugning yozishicha, markscha absalyut renta nazariyasi qimmatning (qiymatning) bahoga aylanishi kelib chiqadigan uning qimmat nazariyasi doirasidan tashqarida hech qanday kuchga ega emas.

J.S.Mill va K.Marks ijodi U.Pettidan boshlangan klassik iqtisodiy maktabning yakunlanganligini bildiradi. Mazkur maktabning asosiy qoidalari quyidagilardan iborat:

1. Inson faqat o’z foydasiga, o’z ahvolini yaxshilashga intiluvchi «iqtisodiy odam» sifatida ko’riladi. Axloq, madaniyat, urf-odat va shu kabilar nazarda tutilmaydi.

2. Iqtisodiy bitimda ishtirok etuvchi barcha tomonlar qonun oldida ham, shuningdek uzoqni ko’zlab ish yuritishda ham erkin va barobar.

3. Har bir iqtisodiy sub’ekt har qanday bozordagi baho, foyda, ish haqi va renta to’g’risidagi to’liq ma’lumotga ega.

4. Bozor resurslarning to’la harakatini ta’minlaydi: mehnat va kapital bir zumda kerakli joyga oqib o’tishi mumkin.

5. Ish haqi bo’yicha ishchilar sonining elastikligi birdan kam emas. Boshqacha qilib aytganda, ish haqining har qanday oshishi ishchi kuchining ko’payishiga olib keladi, ish haqining har qanday kamayishi esa, ishchi kuchining kamayishiga olib keladi.

6. Kapitalistning birdan bir maqsadi kapitaldan keladigan foydani maksimallashtirish hisoblanadi.

7. Mehnat bozorida pulli ish haqi mutlaq moslushuvchan bo’ladi(mehnat bozorida uning miqdori faqat talab va taklif nisbati bilan aniqlanadi).

8. Boylikni ko’paytirishning asosiy omili kapital jamg’arilishi hisoblanadi.

9. Raqobat takomillashgan bo’lishi, iqtisodiyot esa davlatning haddan tashqari aralashuvidan erkin bo’lmog’i kerak. Bunday sharoitda «ko’rinmas qo’l» resurslarning optimal taqsimlanishini ta’minlaydi.

10. Kapitalizm o’rniga dolzarb muammolarni echib berishga, sanoat tsivilizatsiyasi yutuqlarini eng yaxshi shaklda realizatsiya qilishga imon beruvchi jamiyat keladi.

O’z-o’zini tekshirish uchun savollar:

1. J.Millning iqtisodiy qarashlari qandayg’
2. Olim ishlab chiqarish qonunlari bilan taqsimlab qonunlarini qanday baholaydig’
3. Minimum shu haqi va fizialogik miniumnisiz qanday taqidlaysizg’
4. Marksizm vujudga kelishining tarixiy shart-sharoitlari nimalardan iboratg’
5. K.Marksning iqtisodiy ta’limotining asosini nimalar tashkil qiladig’
6. Ishchilar sinfining absolyut va nisbiy qashshoqlashi deganda nimani tushuniladig’
7. Kapitalizm tuzumining o’tkinchi jamligi nima bilan isbotlanadig’

Tayanch iboralari:

- qiymat;
- pul;
- kapital;
- kredit;
- foiz normasi;
- «qo'shimcha qiymat»;
- «nisbiy qo'shimcha qiymat»;
- «absolyut qo'shimcha qiymat»;
- «zarur ish vaqti»;
- «qo'shimcha ish vaqti»;
- s;
- v;
- m;
- kapitalning uzviy tuzilishi;
- iqtisodiy tsikl;
- foyda normasi;
- «ishlab chiqarish bahosi».

Asosiy adabiyotlar:

1,2,3,4,5,6,7,8,9,10,11,12,13,14,15,16,17,18.

Qo'shimcha adabiyotlar:

1,2,3,4,6,7,9,10.

7-MAVZU. YANGI KLASSIK MAKTAB.

Reja:

1. Marjinal inqilob (870 yillar) uning namoyonlari S.Jevons, Karl Menger, Leon Valraalarning marjinal kontseptsiyalari.
2. Ijtimoiy me'yorli foydalilik nazariyasi va buyumning sub'ektiv qimmati.
3. Yangi klassiklar. Avstriya, Kembridj va Amerika maktablarining yangi klassik yo'nalishining kelib chiqishdagi roli.
4. A.Marshall va yangi klassik vaziyat. Qiymat (qimmat) va narxning shakllanish nazariyasi. Talab va taklif.

Muammoli savollar:

"Qiymat" va "qimmat" atamasidan qanday sharoitda foydalaniladig' Naflilik bahoni shakllantirishga qodirmig' Buyumning umumiy foydaliligi bilan konkret (me'yorli) foydaliligi o'rtasida qanaday farq borg' «Qaychining ikki tig'i» nimaga ishlatilgang' «A.Marshall inqilobi» qanday baxslarga nuqta qo'ydi.

1. Marjinal inqilob (870 yillar) uning namoyonlari S.Jevons, Karl Menger, Leon Valraalarning marjinal kontseptsiyalari.

XIX asrning 70-yillariga kelib klassik siyosiy iqtisod o'rniga marjinalizm iqtisodiy nazariyasi vujudga keldi. Iqtisodiy fan taraqqiyotida katta o'zgarish yuz berdi. O'sha davrda xo'jalik jarayonlarini tahlil qilishga yangicha yondashuv asosini solgan (bir-biridan mustaqil holda) uch iqtisodchining asarlari birdaniga kelib chiqdi. Ular ingliz Stenli Jevons (1835-1882), avstryalik Karl Menger (1840-1921), asosan Shveytsariyada istiqomat qiluvchi frantsuz Leon Valras (1834-1910). Mazkur muammoga sal keyinroq, lekin o'ziga xos, mustaqil yo'l bilan yondashgan amerikalik olim J.B.Klarek hisoblanadi Marjinalizm (inglizcha – me'yorli) ana shunday vujudga keldi. F.Vizer, E.Bem-Baverk, A.Marshall, K.Viksell va ko'plab boshqa atoqli iqtisodchilar marjinalizm metodologiyasini foydalanadilar va rivojlantiradilar.

Ayni paytda matematika sohasidagi ixtirolar iqtisodiy nazariyaning rivojlanishiga turtki bo'ldi. Marjinalistlar differentsial hisoblash metodi va me'yorli nazariyalardan faol foydalandilar. Ularning tadqiqotidagi asosiy dastak – bu me'yorli (marginal) tahlil bo'lib, mazkur maktabning nomi ham shundan kelib chiqqan. Me'yorli tahlil hanuzgacha iqtisodiy fanda keng qo'llanib kelinmoqda.

Marjinalizm nazariyasiga iqtisody jarayonlarni sub'ektiv – psixologik metod asosida tahlil qilish xosdir. Unda iqtisodiy hodisalarning mohiyati emas, balki ularning o'zgarishi boshqa hodisalarning o'zgarishiga bog'liqligini ifodalovchi, yangi g'oya – me'yorli (max yoki min) miqdor yoki holat tushunchalaridan foydalanib iqtisodiy jarayon va hodisalar tushuntiriladi. Masalan, me'yorli foydalilik nazariyasi narxning tashkil topishini mahsulotlarni iste'mol qilishdagi samaralilik bilan bog'lab

tadqiqot qiladi va ushbu baholanayotgan mahsulot birligi ko'payganda ehtiyojlarning qondirilishi qanchalik o'zgarishini ko'rsatib beradi (xarajatlar kontseptsiyasidan farq qilgan holda). Marjinalizmning asosiy kategoriyalari: me'yorli foydalilik, me'yorli unumdorlik, me'yorli xarajatlar va boshqalar. Bu nazariya ishlab chiqarish xarajatlarini, talab, taklif, narx va boshqalarni sub'ektiv baho berish asosida tushuntiradi.

U yoki bu muammolarni muqobil tarzda echish amal qiladigan iqtisodiy hayotni marjinalistlar turli bozorlar yig'indisi ko'rinishida tasavvur qilganlar. Ishlab chiqaruvchi tovar ishlab chiqarganda turli resurslardan har birining me'yorli foydaliligiga baho bergan holda eng keraklisini tanlaydi. Iste'molchi o'zining cheklangan daromadlarini ehtiyojlarni ko'proq qondiradigan qilib tovarlarni sotib olishga taqsimlaydi. Demak, marjinalizm nazariyasi markazida o'z foydasini maksimallashtirishga intiluvchi firma (ishlab chiqaruvchi) va xarid qilingan ne'matlardan maksimal foydalilik olishga intiluvchi alohida iste'molchi turadi.

2. Me'yorli foydalilik nazariyasi va buyumning sub'ektiv qimmati.

Asosiy e'tibor ishlab chiqarish va taklifni o'rganishga qaratilgan klassik iqtisodiy nazariyadan farqli o'laroq, marjinalistlar, eng avvalo, iste'mol va talbni tahlil qildilar. Shu bois ular iqtisodiy jarayonlarni tahlil qilishni kishilarning ehtiyojini o'rganishdan, buyumning foydalilik mezonini qidirishdan boshladilar. Buyumning qimmatini aniqlashda marjinalistlar klassiklarga nisbatan butunlay boshqacha yondashdilar. Agar klassiklar tovar qiymatini (qimmatini) uni ishlab chiqarishga ketgan xarajatlar bilan aniqlagan bo'lsalar, marjinalistlar tovar qimmati asosida ikki omil – foydalilik va buyumlarning kamyobligi yotadi deb hisobladilar. Bu bilan A.Smitning buyumning qiymatini (qimmatini) foydalilik bilan aniqlash mumkin emas, negaki hayotda eng foydali bo'lgan havo va suvning qiymati yo'q, degan «Smitcha ziddiyat»ga barham berildi. «Hech bir narsa suvdan ko'ra foydali emas, - deb yozadi A.Smit, - lekin unga u – bu narsani sotib olish amri mahol… Brilliant esa, aksincha, uni bevosita foydalanish nuqtai nazardan nihoyatda qimmati kam, ammo unga juda katta miqdordagi boshqa tovarlarni olish mumkin». Marjinalistlarning aytishicha, haqiqatan ham, havo yoki suvning umumiy foydaliligi brilliantning umumiy foydaliligidan tasavvur qilib bo'lmaydigan darajada ko'p. Lekin havo va suvga qaraganda qimmatli toshlar ancha kamyob. Shuning uchun uning qimmati ancha yuqori. «Qimmat, - deb yozadi E.Bem-Baverk, - narsalarning aynan cheklangan miqdorda bo'lishini taqozo etadi, qimmatning yo'qligi esa, ularning mo'l-ko'lligini taqozo etadi». Qimmat esa umumiy foydalilik bilan emas, balki «oxirgi birlik» bilan aniqlanadi.

Shunday qilib, biz yangi qiymat nazariyasi – me'yorli foydalilik nazariyasi «bo'sag'asiga» qadam tashladik. Bu nazariyaning boshlang'ich nuqtasi – ehtiyojlarning to'yinish qonuni (Gossenning birinchi qonuni) bildiradi: inson ehtiyojining to'yinish darajasi oshib borishi bilan iste'moldan bo'lgan qoniqish pasayib boradi, yoki iste'mol qilinadigan tovar miqdori ko'payib borishi bilan uning foydaliligi kamayib boradi. Shunga muvofiq iste'mol qilinadigan mazkur buyumning

oxirgi qismining iste'mol uchun bo'lgan foydaliligi boshqa qismlariga nasbatan ancha past. Buyumning oxirgi qismining foydaliligi – bu me'yorli foydalilikdir. Aynan u, marjinalistlarning fikriga ko'ra, tovar qiymati shakllanishining asosini tashkil etuvchi ishlab chiqaruvchi va iste'molchilar hatti harakatini tartibga solib turuvchi kuch hisoblanadi. E.Bem-Baverkning yozishicha: «Me'yorli foydalilik g'oyasi, - bu iqtisodiy hayotning eng murakkab ko'rinishlarini echishga kalit va ilmning eng chigal muammolarini hal etishga imkon beruvchi formula – «Ochil dasturxondir».

Me'yorli foydalilik nazariyasiga binoan tovarlar narxi asosida mehnat sarflari bilan aniqlanadigan qiymat emas, balki ushbu buyumning foydaliligi yotadi. Me'yorli foydalilik nazariyasi tarafdorlari tovarda mujassamlashgan mehnat natijasi sifatidagi qiymatga foydalilik kategoriyasini, odamning narsaga bo'lgan munosabatini ifodalovchi sub'ektiv baholashni qarshi qo'yadi.

Qiymatning mehnat nazariyasida mehnat sarflarining bevosita o'lchovi ish vaqti hisoblanadi. Tovar qiymati induvidual ish vaqti bilan emas, balki ijtimoiy zaruriy atalmish ish vaqti bilan o'lchanadi. Ijtimoiy zaruriy ish vaqti normal ishlab chiqarish sharoitda, o'rtacha mahorat va mehnat intensivligida muayyan iste'mol qiymatni ishlab chiqarishga ketgan vaqt bilan ifodalanadi.

Qiymatning mehnat nazariyasiga muvofiq, faqat bozorda, ayirboshlash jarayonida ijtimoiy zaruriy mehnat sarflari darajasi ro'yobga chiqadi. Faqat bozorda qiymat almashuv qiymat shaklida namoyon bo'ladi. Oddiy qilib aytganda, qiymat ishlab chiqarishda yaratiladi, bozorda esa namoyon bo'ladi. Mana shu erda me'yorli foydalilik nazariyachilari e'tiroz bildiradilar. Uning ma'nosi nimadan iboratg' Agar tovar bozorda xarid qilingan bo'lsa, bu jarayon o'sha tovarni ishlab chiqarishga kimdir sarflagan ijtimoiy zaruriy mehnat xarajatlarini baholash uchun amalga oshirilmaydi, balki bu tovar xaridor uchun muayyan foydali samaraga ega bo'lganligi uchun, xaridor bu tovarning qadr-qimmatini bilganligi uchun amalga oshiriladi. XIX asrning oxiri XX asrning boshlarida «qiymat» so'zi nemischadan aynan «qimmat» deb tarjima qilinishi ham bejiz emas edi. Qimmat – bu ko'p jihatidan sub'ektiv kategoriya. Shunga muvofiq, avstriya maktabi ta'limotiga ko'ra, qiymat (qimmat) hech qachon buyumga xos bo'lgan ob'ektiv xususiyat bo'lishi mumkin emas. Faqat xaridor ko'z o'ngida qimmatli bo'lgan narsalargina qimmatga ega. Xaridorning sub'ektiv bahosi yaratilgan buyumga qiymat xossasini beradi. Demak, qiymat faqat bozorda yuzaga keladi, undan tashqarida amal qilmaydi.

Odamlar tomonidan turli moddiy va ma'naviy boylik va xizmatlarning qimmatiga baho berilishi, bu ularni ishlab chiqarishga ijtimoiy zaruriy mehnat sarflangani uchun emas, balki bu buyumlarning foydalilikka ega bo'lgani sababidandir. Odamlar foydalilikka ehtiyoj sezganligi uchun ham u yoki bu tovarni ishalab chiqarishga mehnat sarflarini amalga oshiradilar. U yoki bu mehnat sarflarining ijtimoiy zaruriyligini kim yoki nima aniqlab beradi. Oddiy qilib bozor desak – bu to'g'ri, lekin u juda umumiy tushuncha, shuning uchun etarli emas. Me'yorli foydalilik nazariyasi tarafdorlari fikri bo'yicha, faqat tovarning foydaliligi mehnat sarflariga ijtimoiy zaruriylik xarakterini berishi mumkin. Me'yorli foydalilik

nazariyasi namoyandalari, qimmatni foydalilikdan keltirib chiqarar ekan, foydalilikni ikki turga bo'lib ko'rsatishni zarur deb hisoblaydilar.

Birinchisi tovarlarning (don, almaz, neft) o'z xususiyatiga ko'ra – umumiy foydaliligi. Ikkinchisi iste'molchi ehtiyoj sezadigan tovarning konkret foydaliligi. Konkret foydalilik doimo bir xil bo'lavermaydi, u har xil baholanadi. Bu erdagi farq unga bo'lgan yondashuvda. Agar u yoki bu buyumlarni erkin va xohlaguncha olish mumkin bo'lsa, unda ularning foydaliligi, cheklangan miqdordagi bunday buyumlarning foydaliligichalik baholanmaydi («Smitcha ziddiyat»ni yana bir bor eslang).

Buyumning umumiy (yalpi) foydaliligi bilan konkret (me'yorli) foydaliligi o'rtasidagi farq iste'molchilar hatti-harakatini tahlil qilish uchun zarur.

Me'yorli foydalilik muammosini tushunish uchun marjinalistlar ko'rsatib bergan o'rmonda yashovchi qariya-darvish qo'lidagi besh qop donni misol qilib olamiz. Qariya uchun ularning ahamiyati qandayg' Birinchi qopdagi don ochdan o'lmaslik uchun kerak, ikkinchisi oziq-ovqat sifatini yaxshilash uchun ishlatiladi, uchinchisi - uy parrandalarini boqish uchun, to'rtinchisi - pivo tayyorlash uchun, beshinchisi esa vaqtxushlik (to'ti qushlarga ovqat berish) uchun ishlatiladi. Barcha qoplar bir xil qimmatga ega. Ammo lekin ularni qariya uchun foydaliligi pasayib borish tartibida joylashtirsak, unda birinchi qopdagi bug'doy eng yuqori qimmatga ega: u qariyaning hayot kechirishi uchun zarur. Qariya uchun oxirgi, to'tiqushlarni boqish uchun mo'ljallangan qop eng kam qimmatga ega. Agar unga ayirboshlash taklif qilinsa (aytaylik, bir qop don boltaga) u aynan shu beshinchi qopning foydaliligiga qarab ish tutadi.

Shunday qilib, iste'mol qilinadigan tovar (don) ning miqdori ko'payib borishi bilan uning oxirgi, me'yorli foydaliligi pasayib boradi (me'yorli foydalilikning pasayish qonuni). Mazkur tovar miqdorining ko'payib borishi bilan me'yorli foydalilikning (TU) pasayib borishini quyidagi grafik ko'rinishida aks ettirish mumkin (1-rasm).

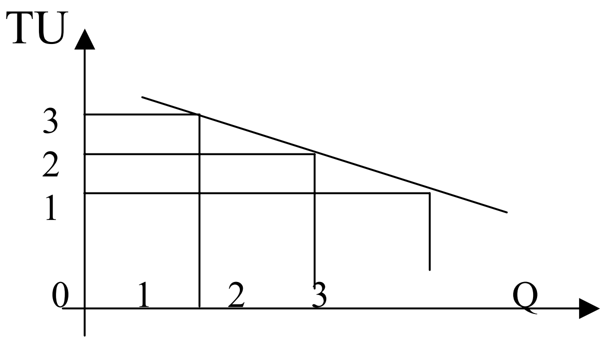

1-rasm

Demak, xulosa qilish mumkinki, me'yorli foydalilik miqdori mazkur tovar miqdoriga va unga bo'lgan iste'mol darajasiga bog'liq. Har bir alohida buyum (tovar)ning me'yorli foydaliligi konkret va shu bilan birga sub'ektivdir. Birinchi ko'zadagi suvning foydaliligi juda yuqori: agar chanqovni qondirishga boshqa bironta ko'zada suv bo'lmasa. Beshinchi yoki oltinchi ko'zadagi suvning foydaliligi ancha kam: u gullarga suv quyish yoki pol yuvishga ishlatiladi. O'ninchi ko'zaga

kelsak, u umuman ortiqcha bo'lishi mumkin. Uy javonida uning egasiga, misol uchun, etti juft etik etarli; qolganlari javonda faqat joyni band qiladi va ularni kiyib ulgurmasdanoq modadan chiqib qolishi mumkin.

Foydalilikning pasayib borishi buyumning haqiqiy qimmati nima bilan (uning eng ko'p, o'rtacha yoki eng kam foydaliligi bilan) aniqlanishini tushunishda yordam beradi. Avstriya maktabi vakillari nazariyasiga ko'ra, konkret qimmat eng kam, yoki me'yorli foydalilik bilan aniqlanadi.

Xaridor o'zi uchun yagona bo'lgan, bir juft etik uchun ettinchi etikka qariganda ko'p haq to'lashga tayyor. Unga birinchi juft etikka qaraganda, ettinchisining foydasi ancha kam. Demak, foydalilikka sub'ektiv baho beriladi, tovar miqdori ko'payib borgan sari foydalilik pasayib boradi va bu miqdorning kamayib borishi bilan foydalilik oshib boradi. Bozorning tovarlar bilan to'yinish darajasini o'rganayotgan ishlab chiqaruvchi ham ushbu xususiyatni hisobga olgan holda ish yuritadi.

Buyumlarni taqsimlash va ayirboshlash.

Har xil ehtiyojlarni qondirish uchun buyumlar qanday taqsimlanishi kerakg' Faraz qilaylik, bitta Z buyumning o'zi uchta – A, V va S ehtiyojlarni qondirishi mumkin. Bu erda A ancha muhim ehtiyoj, S esa unchalik ahamiyatli bo'lmagan ehtiyoj. Demak, ehtiyojlarning har birini qondirish uchun Z buyumi birligining me'yorli foydaliliklari har xil (mazkur sxema «Menger jadvali» deyiladi, 1-jadvalga qarang).

1-jadval

A	V	S
4		
3	3	
2	2	2
1	1	1

Faqat bitta Z buyum birligiga ega bo'lgach, odam uni A ehtiyojni qondirish uchun foydalanadi, negaki bu vaziyatda uning me'yorli foydaliligi eng yuqori – 4 shartli birlikka teng. Z buyumning keyingi ikki birligi V va S ehtiyojlarni qondirishga ishlatiladi. Agar kishida 6 ta buyum birligi bo'lsa, unda ularning uchtasini u A ehtiyojni qondirishga ishlatadi, ikkitasini – V ehtiyojga, bittasini esa – S ehtiyojga ishlatadi. Bunda ehtiyojlarning umumiy qonqishi 16 shartli birlikka teng (barcha me'yorli foydaliliklarning yig'indisi). Bu erda shu narsani bilish qiyin emaski, buyumlarning boshqacha taqsimlanishi inson uchun ancha kam qimmatli bo'lardi. Shunday qilib, qandaydir bir buyum birliklari har xil e'htiyojlar o'rtasida ratsional taqsimlanganda me'yorli foydaliliklar baravarlashadi:

MUa=MUb=MUs

Bozorda tovarlarni xarid qilishda umumiy foydalilikni maksimallashtirish uchun ularning narxini ham hisobga olish kerak. Bunda xaridor qimmat tovar o'rniga arzonroq tovarlardan ko'proq olishi va bu bilan u xarid qilingan tovarlarning har biriga sarflangan har bir pul birligidan bir xil qoniqish hosil qilishi mumkin. Gossenning ikkinchi qonuni me'yorli foydaliliklarning baravarlashuvini ifodalaydi, ya'ni bu qonunga muvofiq bir pul birligiga olingan har bir tovarning me'yorli foydaliliklari tengligi amal qilishi kerak. Boshqacha aytganda, go'sht yoki baliq sotib olishga sarflangan har bir oxirgi pul birligi, o'z foydaliligi bo'yicha, makaron yoki kartoshka sotib olishga sarflangan oxirgi pul birligiga teng bo'lishi kerak.

Iste'mol muvozanatining bunday shartini quyidagicha ifodalash mumkin:

$$\frac{MU_1}{P_1} = \frac{MU_2}{P_2} = \frac{MU_3}{P_3} = \dots = \frac{MU_n}{P_n}$$

Bu erda: MU – ayrim tovarlarning me'yorli foydaliligi;

P – ularning narxi.

Shunday qilib turli tovarlarning me'yorli foydaliliklari tenglashadi. Agar 1 kg apelsin 100 so'm, 1 kg ananas esa 300 so'm tursa, unda ananasning foydaliligi

apelsinning uch karra ko'paytirilgan foydaliligiga teng. Shunday taqqoslashga muvofiq bozorda alohida tovarlarning narxlari o'rnatiladi, nisbatlar shakllanadi, nisbiy narxlar tashkil topadi. Natijada pul birligiga olinadigan har bir tovarlarning me'yorli foydaliliklari tengligi kelib chiqadi.

Ijtimoiy me'yorli foydalilik.

Bozorda har bir sub'ekt o'ziga keragidan ortiqcha tovarlarini (sub'ekt uchun me'yorli foydaliligi nisbatan katta bo'lmagan) sotish va o'zi ehtiyoj sezgan tovarni (uning me'yorli foydaliligiga nisbatan yuqori) sotib olish yuzasidan ish yuritadi. Kishilarning manfaatlari to'qnashadi va iste'molchilar bilan sotuvchilarning sub'ektiv baholashi yagona ijtimoiy qiymatni keltirib chiqaradi. Agar bozorda faqat bitta sotuvchi (uning uchun sotilayotgan tovarning me'yorli foydaliligi, masalan, 100 pul birligiga teng) va bitta (300 pul birligiga teng) xaridor bo'lsa, unda narx 100 dan 300 gacha bo'lgan chegarada tebranib turadi. Lekin bozor ishtirokchilari qancha ko'p bo'lsa, bozor qiymati chegarasi imkoniyatlari shuncha kam bo'ladi (Edjuort teoremasiga muvofiq).

E.Bem-Baverk o'nta xaridor va sakkizta sotuvchi qatnashadigan ot bozorini misol qilib keltiradi. Har bir xaridor o'zining yuqori narx chegarasiga ega («undan qimmatiga olmayman»), har bir sotuvchi esa - quyi narx chegarasiga («undan kamiga sotmayman»). 2-jadvalga qarang. Bir ot uchun belgilangan narx 120 pul birlik bo'lganda bozorda 10ta xaridor va 2 tagina sotuvchi qoladi. Bunda talab taklifdan oshib ketadi va narx albatta ko'tariladi (xaridorlar o'r tasida raqobat natijasida).

Xaridorlar	1	2	3	4	5	6	7	8	9	10
Qimmat bo'l-masin (pul birligidan)	300	280	260	240	220	210	200	180	170	150
Sotuvchilar	1	2	3	4	5	6	7	8	9	10
Arzon bo'l-masin (pul birligidan)	100	110	150	170	200	215	250	260		

Agar narx, masalan, 250 pul birligi darajasida o'rnatilsa, unda bozorda 7 ta sotuvchi va 3 tagina xaridor qoladi. Taklif talabdan oshib ketadi. Endi sotuvchilar o'rtasida raqobat kelib chiqadi, ular narxni pasaytira boshlaydilar. Narx 215 pul birligidan sal pastga tushishi bilanoq, bu erda sotuvchilar bilan xaridorlar soni tenglashadi (oltitaga oltita).

Shunday qilib, bunday bozorda bir otning narxi 210 va 215 pul birilgi o'rtasida o'rnatiladi. Ana shu narx, faraz qilaylik, 212,5 pul birligi, mazkur bozordagi pul birligiga nisbatan otning me'yorli foydaliligini ifodalab beradi: bu narxdan kamiga hech kim sotmaydi, bu narxdan yuqorisiga hech kim olmaydi. Ana shu ijtimoiy me'yorli foydalilikdir.

3. Yangi klassiklar. Avstriya, Kembridj va Amerika maktablarining yangi klassik yo'nalishining kelib chiqishdagi roli.

Iqtisodiy tahlil qilishning yangi uslubi klassiklarning iqtisodiy erkinlik printsipini asoslab berishga imkon berdi. Marjinalistlar davlatning iqtisodiyotga aralashmaslik qoidasi bosh mezon hisoblangan iqtisodiy fanda yangi klassik yo'nalishning boshlanishiga asos soldilar. Yangi klassiklarning tasdiqlashicha, bozor mexanizmi xo'jalik jarayonlarini o'zi tartiblashga, ishlab chiqarish va iste'mol o'rtasida muvozanat o'rnatishga qodir. Erkin bozorning o'zaro ta'siri asosida shakllanadigan munosabatlarga davlatning aralashuvi esa muvozanatning buzilishiga, iqtisodiy samaradorlikning pasayishiga olib kelishi mumkin. Shuning uchun yangi klassik yo'nalish vakillari xususiy tadbirkorlik va bozor imkoniyatlari uchun kurashdilar. A.Smit an'analarini davom ettirgan holda, yangi klassiklar universal iqtisodiy qonuniyatlarni keltirib chiqarishga harakat qildilar.

Yangi klassik fan ikkinchi jahon urushigacha asosan uch ilmiy maktab doirasida rivojlandi: avstriya, lozana (matematik) va kembridj.

Avstriya maktabi (birinchi avlodi – K.Menger, ikkinchisi – F.Vizer va E.Bem-Baverk, uchinchisi – L.Mizes va F.Xayek) vakillari shak shubhasiz iqtisodiy liberializm tarafdori bo'lganlar, uni tarixiy maktab va sotsialistlar bilan bo'lgan kurashda himoya qildilar. Ular iqtisodiy tadqiqotda matematik apparatlardan keng foydalanishga shubha bilan qaradilar va o'z kontseptsiyalarini og'zaki shaklda ifodalashni afzal ko'rdilar.

Lozana maktabi vakillari (ularga L.Volrasdan tashqari V.Pereto, G.Kassel, V.Leontev kabi atoqli iqtisodchilar ham kiradi) aksincha matematik dastaklardan juda faol foydalandilar. Umumiy muvozanat nazariyasi – «lozanaliklarning» asosiy yutug'idir.

«Angliyaliklar» (birinchi avlod – S.Jvons, F.Edjuort va A.Marshall, ikkinchisining eng atoqli vakili – A.Pigu, uchinchi avlod – J.M.Keyns va J.Xiks) «lozanaliklarga» o'xshab tahlil qilishning matematik usullaridan faol foydalandilar, garchi ularga o'z metodologik qurilmasida uncha katta o'rin ajratmagan bo'lsa ham. «Avstriyaliklardan» farqli o'laroq, ular bozor mexanizmini ideal hisoblamadilar va davlatning iqtisodiyotga aralashuvi jarayoniga ancha bosiq munosabatda bo'ldilar. Agar Angliya maktabining dastlabki vakili S.Jvons sarfli qiymat nazariyasini tanqid qilgan bo'lsa, A.Marshall esa klassiklarning qiymat nazariyasi yutuqlarini (eng avvalo rikardochilarning) o'zining ilmiy kontseptsiyasida foydalana oldi.

Amerika iqtisodchilari o'rtasida yangi klassik yo'nalish izdoshlari ko'p bo'lgan. Undan tashqari bu erda J.B.Klarek va I.Fisherga o'xshagan fan rahnamolari ish olib borgan. Shuning uchun ilmiy adabiyotlarda «amerika maktabi» tushunchasini uchratish mumkin. Metodologik jihatdan «amerikaliklar» «kembridj-liklarga» yaqin turadi. Ba'zi mualliflarning yagona anglo – amerika yangi klassik maktabi to'g'risida gapirishi ham bejiz emas.

4. A.Marshall va yangi klassik vaziyat. Qiymat (qimmat) va narxning shakllanish nazariyasi. Talab va taklif.

Yangi klassiklar, marjinalizm metodologiyasiga suyangan holda, iqtisodiy fanning asosiy bo'limlarini o'z ichiga oluvchi bir butun nazariy sistema yaratdilar. Xususan, firma daromadlarni taqsimlash, bozor muvozanati nazariyalari ancha takomillashtirildi, iste'mol tanlovi, umumiy (barcha bozorlar uchun) muvozanat nazariyalari yaratildi. O'sha davrdagi yangi klassiklarning ilmiy qarashlari uning atoqli vakillaridan biri, kembridj maktabining rahnomasi Alfred Marshallning (1842-1924) «Ekonomiks printsiplari» (1890) kitobida ancha sistemalashtirilgan ko'rinishda ifodalangan. Mazkur asar birinchi katta darslik vazifasini o'tagan. Unda talab va taklif to'g'risidagi kontseptsiyalar birlashtirilgan va ayrim bozorlarni o'rganish uchun matematik dastaklardan keng qo'llanilgan. A.Marshall va uning hamfikrlari xizmati tufayli yangi klassik nazariya XX asrning 30 - yillarigacha iqtisodiy fanda etakchi o'rinni egallab keldi.

A.Marshall marjinalizm g'oyalarini mustaqil (Jevonsga bog'liq bo'lmagan holda) va o'ziga xos uslubda rivojlantirdi. Klassik maktab (Smit, Rikardo, Mill) va marjinalizm (Mengerdan Valrasgacha) yutuqlarini birlashtiruvchi bir butun nazariy sistema yaratdi.

Qiymat (qimmat) va narxning shakllanishi nazariyasi.

Iqtisodiy fikrlar tarixida eng qiyin va murakkab muammolardan biri - qiymat muammosi hisoblanadi. A.Marshallning asari vujudga kelgunga qadar tovar qiymati muammosiga bo'lgan ikki xil yondashuv mavjud bo'lgan: qiymat yo ishlab chiqarish xarajatlari bilan, yoki tovarning foydaliligi va noyobligi bilan aniqlangan. Birinchi yondashuvga muvofiq, boylikning o'sishi yo resurslar (mehnat, kapital va er)ning unumdorligi natijasi, yoki ishlab chiqarish omillari egalarining kelgusida daromadlarni ko'paytirish maqsadida bugungi ne'matlardan voz kechishi oqibatidir. Ikkinchi yondashuvga (me'yorli foydalilik nazariyasi) ko'ra, qiymatning asosida bozor qatnashchilari tomonidan buyumning foydaliligiga berilgan sub'ektiv baho yotadi. Bu borada turli yondashuv vakillari o'rtasidagi baxslar ko'pincha abstrakt, behuda, samarasiz va quruq safsatadan iborat bo'lgan.

Ko'pchilik mutaxassislarning fikriga ko'ra, A.Marshall bu baxslarga nuqta qo'ydi va zamonaviy mikroiqtisodiy tahlil asosini yaratdi (iqtisodiy fikrlar tarixi bo'yicha ba'zi kitoblarda esa, hatto fandagi «marshall inqilobi» to'g'risida ham gap yuritiladi). Uning xizmati shundan iboratki, u qiymatning birinchi (asosiy) sababini qidirishni tahlil qilishdan talab va taklifning shakllanish va o'zaro ta'sir ko'rsatish qonuniyatlarini o'rganishni tahlil qilishga o'tishning zarurligini asoslab berdi. Boshqacha so'z bilan aytganda, A.Marshall qiymat nazariyasini baho nazariyasi (yoki bozor muvozanati nazariyasi)ga turlantirdi.

A.Marshall marjinalistlar yutug'iga yuqori baho bergan holda, ularning klassik maktabni va D.Rikardoning xarajatlar nazariyasini bir tomonlama tanqid qilganini ko'rsatib o'tdi. Marjinalistlar qiymatni ishlab chiqarish xarajatlari bilan bog'lab tushuntirishni rad etgach, tovar qiymatining (qimmat) asosini uning foydaliligi tashkil etadi deb, mazkur muammoga bir tomonlama yondashdilar (ular qimmatni faqat me'yorli foydalilik bilan tushintirdilar). A.Marshall me'yorli foydalilik nazariyasini talab va taklif nazariyasi bilan va ishlab chiqarish xarajatlari nazariyasi bilan birlashtirdi. A.Marshallning tasdiqlashicha, ishlab chiqarish xarajatlari printsiplari va me'yorli foydalilik – talab va taklif qonunining tarkibiy qismlaridir. Ularning har qaysisini «qaychining tig'laridan biriga qiyoslash mumkin. Agar bir tig' qo'zg'almas bo'lib va qirqish ikkinchisining harakati tufayli amalga oshirilayotgan bo'lsa, biz beparvolik bilan lo'nda qilib ikkinchisi qirqayapti deb aytishimiz mumkin…». Marjinalistlarning xatosi talab va taklif simmetriyasiga etarlicha baho bermaslikdan iborat, yutug'i esa ulargacha mensilmasdan kelingan talab muammosiga e'tiborni qaratganligidadir.

O'z mohiyatiga ko'ra, A.Marshall bo'yicha, real qiymat – bu talab va taklif ta'sirida shakllanadigan muvozanat baho. Bunda talab ham, taklif ham teng huquqli omil sifatida amal qiladi. A.Marshall yo taklifni (klassik nazariya), yoki talabni (me'yorli foydalilik nazariyasi) hal qiluvchi omil sifatida ko'rsatishga bo'lgan urinishlarning har ikkalasi noto'g'ri ekanligi ko'rsatib berdi. Shu asosida A.Marshall oldingi qiymat nazariyalaridan eng muhim qoida va kontseptsiyalarni olib bir butun sistemaga birlashtirdi. Masalan, sarfli qiymat nazariyasi bozor taklifining shakllanish

qonuniyatlarini tushuntirib berish uchun foydalanildi, me'yorli foydalilik nazariyasi esa bozor talabining shakllanish qonuniyatlarini tushuntirib berish uchun ishlatildi. A.Marshall tovar qiymati (qimmati)ni aniqlashda me'yorli foydalilik va ishlab chiqarish xarajatlarini sintezlashtirdi. Uning fikriga ko'ra, tovar qimmati bir hilda foydalilik va ishlab chiqarish xarajatlari bilan aniqlanadi.

Talab va taklif.

A. Marshall talab va taklif qonunini va shunga muvofiq bahoni tahlil qilishga alohida e'tiborni qaratdi. U tahlilni talabdan boshladi: «Sotilishi ko'zda tutilgan tovar miqdori qancha ko'p bo'lsa, unga qo'yiladigan baho shuncha past bo'lishi kerak, negaki u o'z xaridorlarini topa olsin... Baho pasayganda talab qilinadigan tovarlar miqdori ko'payadi, baho oshganda esa - kamayadi. Bunda bahoning pasayishi bilan talabning oshishi o'rtasida qat'iy o'rnatilgan bir xil nisbat bo'lmaydi».

O'z mohiyatiga ko'ra A.Marshall me'yorli foydaliliklar tengligi qonuniga asoslangan holda, foydalilik funktsiyasidan talab egri chizig'ini keltirib chiqargan birinchi iqtisodchi hisoblanadi. U quyidagi ko'rinishda aks ettiriladi:

$$MU_x/P_x=MU_y/P_y=\ldots MU_e$$

Bunda MU_x – x tovarning me'yorli foydaliligi, R_x – usha tovarning bahosi, MU_e – pulning me'yorli foydaliligi. Bu qonunni uch xil ekvivalentli shaklda ifodalash mumkin. Iste'molchi o'z ehtiyojini qondirishni maksimallashtiradi, agar u 1) xarid qilingan barcha tovarlarning me'yorli foydaliliklarini tenglashtirsa; 2) iste'mol qilinadigan har bir juft tovarning me'yorli foydaliliklari nisbatini va baholar nisbatini tenglashtirsa; 3) muayyan bozor narxida sotib olingan har bir tovar pul qiymatining me'yoriy foydaliligini tenglashtirsa.

Iste'molchi muvozanatga erishdi, R_x bahosi esa pasayapti, deb faraz qilaylik. Unda $MU_x>P_xMU_e$, va muvozanatni qaytadan tiklash uchun x tovarni ko'proq sotib olish kerak bo'ladi, MU_x miqdorini kamaytirish maqsadida. Haqiqatan ham, tovarning bahosi pasaysa iste'molchi uni sotib olishni ko'paytiradi, negaki bunday tovarning bahosi pasayganda iste'molchi bir so'mga har qanday boshqa tovarga qaraganda ushbu x tovardan ko'proq foydalilik oladi. Me'yorli foydalilikning pasayishi x tovarning xaridi ko'paygan sari MU_x pasayishini kafolatlaydi. Demak, iste'molchi o'zining daromadlari va narx darajasiga qarab ehtiyojini doimo maksimal qondirishga intilgan sharoitda talab egri chizig'ining teskari nishobligi vujudga keladi.

Bu dalil isbotlar shu narsani ko'zda tutadiki, x tovarning narxi pasayishi natijasida individning daromadi ko'paymaydi, buning natijasida MU_xning miqdori moslashish jarayoni davomida doimiyligi saqlanib qoladi. Lekin individ o'zining barcha xarajatlarining me'yorli foydaliligini yana tenglashtirishi bilanoq, uning real daromadi oshadi. Bu saqlanayotgan pul mablag'larining me'yorli foydaliligini pasaytiradi va shu bilan barcha tovarlarning, jumladan x tovarning ham xaridini ko'paytirishga olib keladi. Bunday sharoitda daromad samarasi ijobiy hisoblanadi va

biz x ga teskari nishabli va talabning daromadga bog’liq bo’lgan ijobiy nishabli talab egri chizig’iga ega bo’lamiz.

Bundan tashqari, bu erda foydalilik funktsiyalarining additivligi[1] taqozo etiladi: individ sotib olayotgan har bir tovarning foydaliligi boshqa tovarlarning foydaliligiga bog’liq bo’lmaydi. Haqiqatda esa ularning o’rtasida bog’liqlik amal qilishi mumkin bo’lib, bunday bog’liqlik natijasida u - miqdori ko’payganda MU_x kamayadi yoki ko’payadi. Bu tahlilni yana ham murakkablashtiradi.

Agar yuqorida aytilganlarni grafik ko’rinishida ifodalasak, unda koordinatlarda (baho, tovar miqdori) Marshall «kresti» kelib chiqadi: pastga yo’naltirilgan D talab egri chizig’i bilan yuqoriga yo’naltirilgan S taklif egri chizig’ining kesishishi. D egri chizig’i iste’molchi uchun mazkur tovarning me’yorli foydaliligining pasayish qonunini ifodalasa, S egri chizig’i me’yorli xarajatlarning oshib borishini ifodalaydi. Ularning kesishgan nuqtasi muvozanat bahoni bildiradi va ushbu baho xaridorlar sotib olishni, sotuvchilar esa sotishni xohlaydigan tovar miqdorini aniqlab beradi. Bu ikki miqdor faqat muvozanat baho paytida bir biriga to’g’ri keladi. Qachonki taklif bahosi talab bahosi bilan tenglashsa muvozanat baho vujudga keladi. Rasmdagi P^1 – muvozanat baho. Ushbu bahoda sotuvchilar bir xil Q’ miqdordagi tovarni sotishni xohlaydilar, xaridorlar esa sotib olishni;

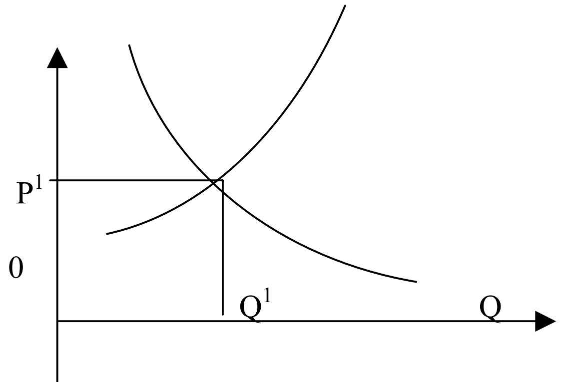

2-Rasm

Agar baho muvozanat bahodan yuqori bo’lsa, sotuvchilar ko’p miqdorda tovar sotishga tayyor, lekin xaridorlar shuncha miqdorda tovar sotib olmaydilar va natijada baho pasayadi. Agar baho muvozanat bahodan past bo’lsa, unda xaridorlar sotib olishni xohlaydigan hajmdagi tovarni sotish sotuvchilar uchun foydasi yo’q va natijada baho pasayadi. Bu jarayon qachonki sotish bahosi muvozanat bahoga teng bo’lganda tugallanadi. Avval ko’rib chiqqanimizdek, bozor qiymati me’yorli foydalilik va me’yorli xarajatlar bilan aniqlanadi.

Demak, D talab egri chizig’i teskari nishablikka ega, negaki baho oshib borishi bilan odatda tovarga bo’lgan talab kamayadi. Lekin qanday darajada kamayadig’ A.Marshall bu sovalga javob berish uchun talab elastikasi tushunchasini kiritadi. Baho bo’yicha talab elastikasi TE baho muayyan darajada pasayganda talab

[1] Additivlik (lat), ob’ektning miqdor xossasi: uni qanday bo’lishdan qat’iy nazar, bir necha bo’laklarga bo’lganda, shu bo’laklar qiymatlari yig’indisiga teng bo’ladi. Masalan, A ning hajmi uning bo’laklari hajmlarining yig’indisiga teng.

qanday miqdorda o’sishini yoki baho muayyan darajada oshganda talab qanday miqdorda pasayishini ifodalaydi. TE=1 bo’ladi, agar baho 1 % ga pasayganda sotish 1 % ga oshsa; TE=2,5 bo’ladi, agar bahoning 1 % ga pasayishi sotishni 2,5 % oshirsa va hokazo.

Agar talab egri chizig’ining muayyan bir uchastkasida TE=1 bo’lsa, unda ushbu uchastkada bahoning hech qanaqa o’zgirishi mazkur tovarni sotishga ta’sir ko’rsatmaydi. Agar shu uchastkada TE<1 bo’lsa, unda sotish miqdorining ancha kamayib ketishdan qo’rqmasdan bahoni pasaytirish mumkin, agar TE>1 bo’lsa, unda bahoning bir oz pasayishi sotish miqdorini ancha ko’paytirishi mumkin. Boshqacha aytganda talab noelastik bo’lganda foyda bahoning o’sishi hisobiga ko’payishi mumkin, talab elastikasi paytida esa bahoni pasaytirish hisobiga foydani oshirish mumkin.

Talabning elastikligi iste’moldagi tovarlarning bir-birlarining o’rnini osongina bosa olishiga bog’liq. Shuning uchun ommaviy iste’mol tovarlariga bo’lgan talab kam elastik bo’ladi.

Ammo bu bilan talab va taklif qonuni tahlili tugashi mumkin emas, negaki talab va taklifga vaqt tushinchasi ham o’z ta’sirini ko’rsatadi va shu bois uni tahlil qilish taqozo etiladi. Tekshirilayotgan davr qancha qisqa bo’lsa, talabning qiymatga bo’lgan ta’siri shuncha kuchli bo’ladi, bu davr qancha uzoq bo’lsa, ishlab chiqarish xarajatlarining qiymatga bo’lgan ta’siri shuncha kuchayib boradi.

Shu sabali A.Marshall bir zumli, qisqa muddatli va uzoq muddatli muvozanat turlarini ajratib ko’rsatib beradi. Bir zumli muvozanatda taklif o’zgarmaydi. Bunday sharoitda keskin oshgan talab qondirilishi mumkin emas (band bo’lmagan quvvatlardan foydalanish yoki yangi quvvatlarni ishga tushirish uchun vaqt kerak bo’ladi). Bu vaqt ichida tanqis (defitsit) mahsulotlarni ishlab chiqarayotgan tadbirkor bahoni oshirish hisobiga qo’shimcha daromad olishi mumkin. Masalan, tirik baliq bozorida baliqqa bo’lgan talab oshdi deylik. Baho ko’tarildi, lekin o’sha kuni sotuvchilar taklifni ko’paytira olmaydilar (yangisini olib kelishga ulgurmaydilar). Shuning uchun taklif egri chizig’i to’g’ri chiziq (S) ko’rinishida bo’ladi. Yuqorida qayd qilib o’tkanimizdek baho oshadi (P_1dan P_2ga, 3-rasm).

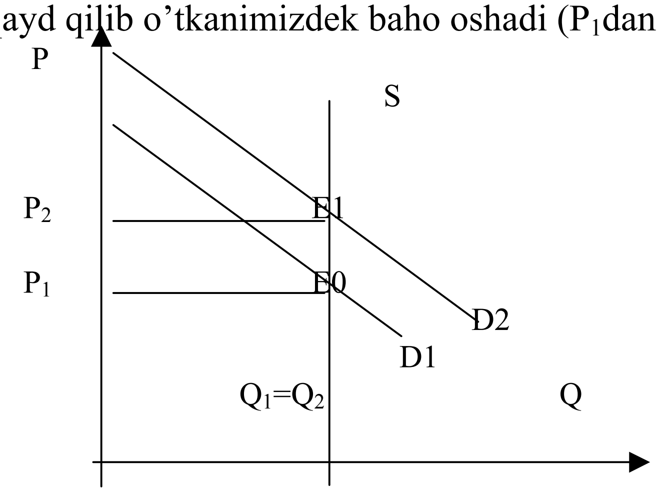

3-Rasm

Qisqa muddatli muvozanat amal qilib turgan ishlab chiqarish quvvatlari hisobiga o’sgan talabni qondirish uchun taklifni ko’paytirish imkonini beradi. Agar bozorda baliqga bo’lgan talab bir necha kun davomida ancha yuqori bo’lsa, unda

baliqchilar qo'shimcha ishchi kuchi, oshiqcha to'r va boshqa anjomlar hisobiga baliq tutishni ko'paytirishga harakat qiladilar. Natijada taklif Q_1 dan Q_3 ga oshadi (4-rasm). Baho qanday bo'ladig' U pasayishga intiladi (P3<P2).

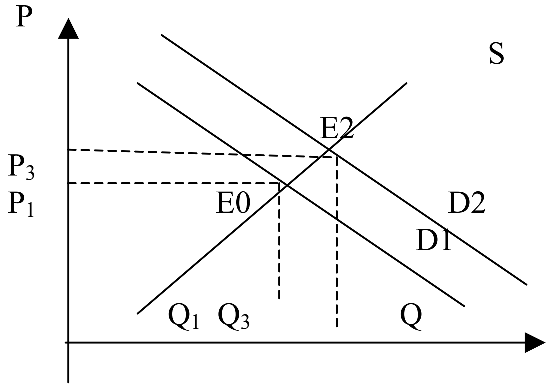

4-rasm

Uzoq muddatli muvozanatda taklif talabning oshishiga moslasha oladi, negaki uning uchun vaqt etarli bo'ladi. Bu davr ichida ishlab chiqarish quvvatini, ishlab chiqarishni tashkil qilish uslubini o'zgartirish, yangi korxonalarni ochish, yangi texnalogiyalarni qo'llash mumkin. Sotuvchilarga ustama foyda keltiruvchi yuqori talab (D_2 egri chizig'i) va shunga muvofiq yuqori narx (P_4) uzoq muddat saqlanib turgan sharoitda baliqchilar ishlab chiqarishni kengaytirish maqsadida ishlab chiqarish quvvatini kuchaytirishga kirishadilar (yangi baliq tutish kemalari, omborxonalar va boshqalar quriladi). Bu tarmoqqa yuqori daromad tufayli yangi ishlab chiqaruvchilar kirib keladi. Taklif (Q_3 dan Q_4 ga) ko'payadi, baho esa (P_3 dan P_4 ga) pasayadi (5-rasm).

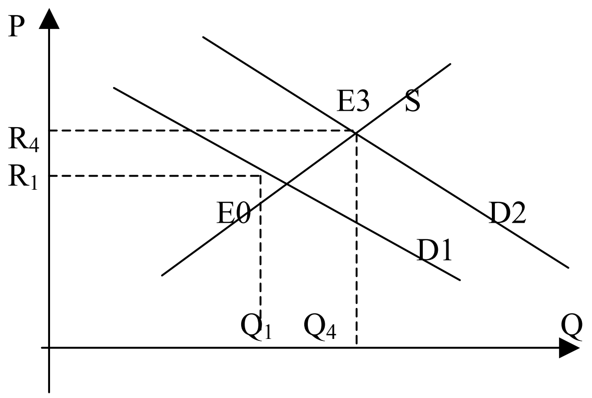

5-rasm

Bu erda A.Marshall shunday xulosaga keladi: qisqa muddatli davrda bahoni shakllantiruvchi asosiy kuch talab (negaki taklif o'zgaruvchan emas), uzoq muddatli davrda esa taklif hisoblanadi. Tovar qiymati qisqa muddatli davrda haqiqatan ham eng avvalo xaridorlarning hatti harakati bilan aniqlanadi (marjinalizm). Lekin uzoq muddatli davr mobaynida baho o'rtacha ishlab chiqarish xarajatlari miqdoriga yaqinlashadi va taxminan bir xil darajada bo'ladi (klassik maktab). Klassiklarning bu

nazariyasi faqat uzoq muddatli davr mobaynida to'g'ri amal qilishini ularning o'zlari ham yaxshi anglamaganlar va bu haqda o'z tadqiqotlarida qayd qilib o'tmaganlar.

O'z-o'zini tekshirish uchun savollar:

1. Marjinalizmning iqtisodiyot fanida tutgan o'rni haqida nimalarni bilasizg'
2. Karl Menger asosiy asarlari qaysilarg'
3. Leon Valraslarning iqtisodiy g'oyasiga qanday tushunchalar asos qilib olingang'
4. A.Marshall bo'yicha bozor bahosi qanday tariflangan.
5. Olimning baho, talab va taklif o'rtasidagi bog'lanish bormi va qandayg'
6. Taklif elastikligi deganda nimani tushunasizg'
7. «Marshall xochi» ning mazmunini izihlab beringg'

Tayanch iboralari:

- sub'ektiv revolyutsiya;
- me'yorli foydalilik;
- qimmat;
- sub'ektiv baholash;
- Gossen qonuni;
- ishlab chiqarish xarajatlari;
- «Marshall kresti»;
- elastik talab;
- elastik taklif.

Asosiy adabiyotlar:

1,2,3,4,5,6,7,8,9,10,11,12,13,14,15,16,17,18.

Qo'shimcha adabiyotlar:

1,2,3,4,6,9,10.

8-MAVZU. KEYNSCHILIK VA YANGI KEYNSCHILIK TA'LIMOTI.

Reja:

1. Keynschilikning paydo bo'lishi. J.M.Keyns ta'limoti.
2. J.M.Keynsning "Ish bilan bandlik, foiz va pulning umumiy nazariyasi" asaridagi asosiy g'oyalar.
3. Samarali talab. Pul bozori va foiz stavkasi.
4. Iqtisodiyotni davlat tomonidan tartiblashning chora-tadbirlari. Keyns investitsiyani rag'batlantirish to'g'risida.
5. Yangi keynschilikni mohiyati, uning o'ziga xosligi.

Muammoli savollar:

"Inflyatsiya solig'i" tushunchasining mohiyati nimadan iboratg' Keyns ta'limotining o'ziga xos jixati nimada ifodalanadig' "Samarali talab" qanday talabg' Insonning psixologik moyilligi qanday oqibatlarni keltirib chiqaradig' O'zbekiston iqtisodiyotini boshqarishda Keyns ta'limotining xizmati bormig'

1. Keynschilikning paydo bo'lishi. J.M.Keyns ta'limoti.

Jon Meynard Keyns (1883-1946) - hozirgi zamonning buyuk olimi-iqtisodchisi. Uning dunyoqarashi o'zi oldin bilim olgan, keyin o'qituvchilik qilgan Kembridj universitetida shakllandi. U bu erda ikkinchi bir atoqli olim Kembridj iqtisodiy maktabining asoschisi A.Marshall qo'lida ta'lim oldi. Ammo uning izidan bormadi, o'ziga xos yo'nalishda nazariya yaratdi.

Birinchi jahon urushi davrida va urushdan keyingi yillarda u pul muomalasi muammosiga alohida e'tiborni qaratdi va oltin standartni tartiblanadigan valyuta bilan almashtirish g'oyasini ilgari surdi. Bunday tadbirning amalga oshirilishi davlatning makroiqtisodiy jarayonga ta'sir ko'rsatish dastagiga ega bo'lish imkonini beradi. J.M.Keyns pul birligini mustahkamlashning ashaddiy tarafdori bo'lgan. U shunday yozadi: «Ulyanov Lenin kapitalistik tizimni yo'qotishning eng yaxshi usuli – bu inflyatsiya vositasida uning valyutasini obro'sizlantirish va kuchsizlantirish deb tasdiqlagan edi. Lenin mutlaq haq bo'lgan. Amal qilib turgan jamiyatni to'ntarishning bundan nozik va to'g'ri usul yo'q».

Ingliz iqtisodchisi inflyatsiyaning «inflyatsiya solig'i» (pul qadrsizlanganda uning egasi o'z jamg'armasi qiymatining bir qismini yo'qotadi) va jamg'armaning kamayishi kabi salbiy oqibatlarini ajratib ko'rsatib berdi. Jamg'arma darajasining pasayishi pirovard natijada investitsiyaga salbiy ta'sir ko'rsatadi. Natijada «kapitalning kemirilishi» sodir bo'ladi. Surunkali inflyatsiya sharoitida ishlab chiqarish faoliyati bilan, ayniqsa uzoq muddatli investitsiya loyihalari bilan shug'ullanish, oddiy qilib aytganda, befoyda: pul juda sekin aylanadi va o'zining sotib olish qobiliyatini yo'qotadi. Shuning uchun chayqovchilik faol tadbirkorlik

faoliyati sohasiga aylanadi. U turli bozorlarda baholar o'rtasidagi farq hisobiga foydani ko'paytirishga imkon beradi.

J.M.Keyns o'z tadqiqotlari asosida bir qator asarlarni nashr etdi. Ular «Ehtimollar to'g'risida traktat» (1921), «Erkin tadbirkorlikning tugatilishi» (1926), «Pul to'g'risida traktat» (1930) va boshqalar. Uning «Ish bilan bandlik, foiz va pulning umumiy nazariyasi» nomli asosiy asari 1936 yili chop etildi.

J.M.Keyns ilmiy ishlar bilan birga faol amaliy va siyosiy faoliyat bilan ham shug'ullandi. U yirik sug'urta kompaniyasining raisi, investitsiya kompaniyasining boshqaruvchisi, «Iqtisodiy jurnal» muharriri, davlat chinovnigi, moliya vazirligining iqtisod bo'yicha maslaxatchisi lavozimlarida ishladi.

Buyuk turg'unlik davrining boshidan boshlab J.M.Keyns iqtisodiy inqiroz va ish bilan bandlik savollari bilan yaqindan shug'ullana boshladi. 1929 yili u ishsizlik muammolari bo'yicha iqtisodiy kengash raisi etib tayinlandi. Ikkinchi jahon urushi yillari (1940) u Britaniya xazinachiligi maslahatchisi qilib tayinlandi. 1941 yil uni AQSh hukumati bilan lend-liza kelishuvi bo'yicha materiallarni va boshqa moliyaviy hujjatlarni tayyorlash uchun ingliz hukumati delegatsiyasi tarkibiga kiritdi. 1942 yil Angliya banki direktorlaridan biri etib tayinlandi. J.M.Keyns 1944 yil Xalqaro valyuta fondi va Tiklanish va rivojlanish xalqaro bankini tashkil etish rejasini ishlab chiqqan Bretton-Vud valyuta konferentsiyasiga o'z mamlakatining bosh vakili qilib tasdiqlandi. Keyin esa ushbu xalqaro moliyaviy tashkilotlarining boshqaruv a'zolaridan biri etib tayinlandi.

Buyuk turg'unlik va iqtisodiy fanning Rivojlanishi.

Sanoati rivojlangan va rivojlanayotgan mamlakatlarni larzaga solgan 1929 – 1933 yillardagi buyuk turg'unlik davri iqtisodiy fanning rivojlanishida katta rol uynadi. 1929 yildan 1933 yilgacha AQShda ishsizlik darajasi 3%foizdan 25% foizgacha oshdi. 1941 yilga qadar u 14,3 % foizdan (1937 yil) pastga tushmadi. 1937 – 1938 yillarda yangi iqtisodiy pasayish kuzatildi va u ikkinchi jahon urushiga kelib to'xtatildi. Faqat 1942 yili ishsizlik darajasi 5 % foizdan pastga tushdi. Bunday holatni dunyo hali ko'rgan emas.

Evropada ham inqiroz juda katta salbiy oqibatlarga olib keldi. Faol ish faoliyatining pasayishi, tahminan, 1929 yil avgust oyidan boshlandi, sentyabrdan esa u fond bozorida o'zining salbiy ta'sirini ko'rsatdi. Oktyabrda fond bozori halokatga uchradi. Bu vaziyat bank vahimasiga, o'z aktivining asosiy qismini qimmatli qog'ozlarda saqlab turgan banklarning ommaviy bankrotlikka uchrashiga olib keldi va natijada muomalada pul massasining keskin kamayishi kelib chiqdi. Bularning hammasi ish faoliyatining pasayishini ancha kuchaytirdi. Ishlab chiqarishning real hajmi keskin pasaydi.

Buyuk turg'unlik nafaqat erkin raqobatga va davlatning passiv roliga asoslangan eski iqtisodiy tizimni halokatga olib keldi, balki yangi klassik makroiqtisodiy nazariyani ham inqirozga uchratdi. Sodir bo'layotgan voqealar o'sha davrda ko'pchilik iqtisodchilar ishongan narsalarga zid bo'lib chiqdi. Bozor

iqtisodiyoti yangi sharoitga jiddiy o’zgarishlar qilish hisobiga moslasha oldi. Xuddi shunday qayta, keskin o’zgarishlar iqtisodiy fanda ham yuz berdi. Bunday qayta o’zgarish «keynscha inqilob» nomi bilan ataladi. Uning asosiy mohiyati – bozor xo’jaligida iqtisodiyotni davlat tartiblashidir. J.M.Keyns va uning izdoshlari tavsiya etgan davlatning iqtisodiyotga aralashuvi chora-tadbirlari iqtisodiyotda alohida yo’nalish sifatida – keynschilik deb ataladi.

Atoqli ingliz iqtisodchisi Jon Meynard Keynsning 1936 yili chop etilgan «Ish bilan bandlik, foiz va pulning umumiy nazariyasi» asari iqtisodiyotni makro darajada tahlil qilishda inqilobiy to’ntarish yasadi. J.M.Keynsning bu asarini tadqiqotchilar A.Smitning «Odamlar boyligi…», K.Marksning «Kapital» asarlari bilan bir qatorga qo’yadilar. U XX asrdagi eng atoqli iqtisodiy asarlardan biridir.

2. J.M.Keynsning “Ish bilan bandlik, foiz va pulning umumiy nazariyasi” asaridagi asosiy g’oyalar.

Ko’pchilik iqtisodchilarning aytishicha J.M.Keynsning «Ish bilan bandlik, foiz va pulning umumiy nazariyasi» XX asr iqtisodiy fanida burulish yasadi va ko’p jihatdan hozirgi davrda ham mamlakatlar iqtisodiy siyosatni ifodalaydi.

Uning bosh va yangi g’oyasi shundan iboratki, bozor iqtisodiy munosabatlari takomillashgan va o’zini -o’zi tartiblab turuvchi tizim hisoblanmaydi va shuning uchun faqat davlatning iqtisodiyotga aralashuvi ish bilan bandlikni maksimal oshirishi va iqtisodiy o’sishni ta’minlashi mumkin.

Haqiqatan ham 1929-1933 yillardagi buyuk turg’unlik davri klassiklarning bozor iqtisodiyoti o’zini-o’zi tartiblovchi iqtisodiyot degan g’oyasi ayni sharoitda noto’g’ri ekanligini ko’rsatdi. Davlatning iqtisodiyotga aralashuvining zarurligi va uning yordamida iqtisodiyotni tartiblash mumkinligini ilmiy jihatdan asoslab bergan buyuk iqtisodchi J.M.Keyns hisoblanadi.

1.3. O’rganish predmeti va uslubi.

J.M.Keynsgacha bo’lgan iqtisodiy nazariyada xo’jalik jarayonlarini tahlil qilishning mikroiqtisodiy yondashuvi hukumronlik qilib kelgan. Firmalarning samarali amal qilishi bir butun iqtisodiyotning samarali amal qilishi bilan deyarli bir narsa deb qaralgan. Xo’jalik faoliyatini milliy iqtisodiyot darajasida tahlil qilish faqat pul massasi va bahoning umumiy darajasining o’zaro aloqasi muammosigagina kelib taqalgan, xolos. Buning ustiga e’tibor faqat uzoq muddatli jihtlarga qaratilgan. J.M.Keyns birinchi bo’lib makroiqtisodiy uslubni qo’lladi, ya’ni xalq xo’jaligi yalpi miqdorlari (ijtimoiy mahsulot, yalpi jamg’arma, jami investitsiya, jami iste’mol xarajatlari va b.) o’rtasidagi bog’liqlik va nisbatlarni tadqiqot qildi. Makroiqtisodiy uslub ayrim firmalarning rivojlanish sharoitlari bir butun iqtisodiyotning rivojlanish sharoitlari bilan mos tushmasligini taqozo etadi.

O'rganish predmeti va uslubiy jihatdan J.M.Keyns iqtisodiy ta'limotidagi novatorlik, birinchidan, ana shu mikroiqtisodiy yondashuvdan ko'ra makroiqtisodiy tahlilga ustunlik berishida, ikkinchidan, «psixologik qonunga» asoslangan holda «samarali talab» atalmish (talabning davlat tomonidan rag'batlantirilishi) kontseptsiyasini asoslab berishida o'z aksini topadi.

J.M.Keyns o'z tahlilining boshlang'ich nuqtasi qilib ish bilan bandlik muammosini tanladi. Chunki ishsizlik o'sha paytda nihoyatda ko'paygan edi. U yuqori rivojlangan bozor iqtisodiyotida hayotiy zarur muammolar (shu jumladan ish bilan bandlik muammosi) echimini taklifdan emas, balki talabdan qidirish kerak degan xulosaga keldi. Aynan iste'mol buyumlariga va ishlab chiqarish resurslariga bo'lgan talabning kamligi bahoning pasayishini va taklifning qisqarishini keltirib chiqaradi, bu esa ish joylarining kamayishiga olib keladi. Yalpi talabning yalpi taklifdan orqada qolib ketishi – bu kapitalistik jamiyatning surunkali kasalligidir. Yalpi talab harakati va ijtimoiy mahsulot miqdorining o'zgarishi o'rtasidagi bog'liqlik keynschilik tadqiqotinig markaziy ob'ektini tashkil etadi.

Agar yalpi talab kamaysa, unda u ishlab chiqarishning pasayishiga va mehnatga bo'lgan talabning qisqarishiga olib keladi. Buning natijasida majburiy ishsizlik vujudga keladi. Nega talab taklifdan orqada qolib ketadi, jami xarajatlar va jami daromadlarning doimiy muvofiqligini ta'minlovchi Sey qonuni amal qilmaydimig'

J.M.Keyns modelida jamg'arma va investitsiya, yangi klassiklar tasdiqlaganidek, foiz stavkasining o'zgarishi tufayli emas, balki, eng avvalo, milliy daromadning tebranishi tufayli tenglashadi. Jamg'arma foiz stavkasiga qaraganda ijtimoiy mahsulot miqdoriga ko'proq bog'liq. Investitsiya esa milliy daromaddan avtonom tarzda bo'ladi. Shuning uchun jamg'arma va investitsiyalarning tengligi ishlab chiqarish resurslaridan to'liq foydalanishni va to'la ish bilan bandlikni ta'minlashi shart emas. J.M.Keyns buning ustiga bozor tizimining eng zaif bo'g'inini ko'rsatib berdi: investor iqtisodiyotda kelajakda bo'ladigan vaziyatni mo'ljallab qaror qabul qiladi, jamg'aruvchi qo'lga kiritilgan daromad darajasidan kelib chiqqan holda, ya'ni iqtisodiyotning avvalgi holatiga qarab ish yuritadi. Shu boisdan jamg'arma va investitsiyalarning bir-biriga mos tushmasligi amal qiladi.

J.M.Keyns fikriga ko'ra, inqiroz paytida davlat yalpi talabni pul-kredit va byudjet siyosati vositasi yordamida tartiblab turishi kerak. J.M.Keyns, eng avvalo, xususiy investitsiyalarni rag'batlantirishga asosiy e'tiborni qaratdi. Yalpi talabni rag'batlantirish vositasiga u real ish haqining o'sishini to'xtatishni (bu investitsiyaga sarflanadigan foydani ko'paytiradi), ssuda foizi darajasini pasaytirishni (foiz qancha past bo'lsa, investitsiya shuncha ko'p bo'ladi), eksportni ko'paytirishni, davlat xarajatlarining o'sishini (shu jumladan noishlab chiqarish uchun ham) kiritdi. «Piramidalar qurilishi, er qimirlashi, hatto urushlar boylikni ko'paytirishga xizmat qilishi mumkin», - deb yozadi J.M.Keyns.

Shu bilan birga u odamlarning iste'molga bo'lgan moyilligiga ham katta e'tibor beradi. Yalpi talabni rag'batlantiruvchi vositalardan biri kambag'allar (jamg'armaydiganlar) uchun soliqni kamaytirish, boylar uchun esa soliq stavkasini oshirish (bu jamg'armani kamaytiradi) hisoblanadi. Shu bilan birga u o'zining

o'sha davrdagi «inqilobiy» metodologik tadqiqotiga asoslangan holda o'tmishdoshlaridan farqli o'laroq va hukumronlik qilib turgan iqtisodiy ko'z qarashlarga qarshi ishsizlikni kamaytirishning asosiy sharti sifatida davlat yordamida ish haqini pasaytirishga yo'l qo'ymaslikning zarurligini, shuningdek insonning jamg'armaga bo'lgan moyilligi tufayli iste'mol daromadlardan ancha sekin o'sishini tasdiqlab berdi.

3. Samarali talab. Pul bozori va foiz stavkasi.

J.M.Keyns «Ish bilan bandlik, foiz va pulning umumiy nazariyasi» asarida o'z tadqiqotlarini klassiklar nazariyasini, jumladan Sey qonunini tanqid qilishdan va samarali talab nazariyasini isbotlab berishdan boshladi. Sey qonuni klassiklar o'rtasida to'g'ri deb e'tirof etilgan va unga amal qilib kelingan. Bu qonunga ko'ra taklif avtomatik tarzda o'z talabini yuzaga keltiradi. J.M.Keyns esa unga qarshi yalpi talab o'z taklifini yuzaga keltirish g'oyasini ilgari suradi va o'zining samarali talab nazariyasini ishlab chiqadi.

Samarali talab nazariyasiga muvofiq muayyan miqdordagi mahsulot (yoki mehnat) taklifining bahosi shuni bildiradiki, u tadbirkorni ushbu mahsulot (yoki mehnat) miqdorini taklif qilishga rag'batlantirish uchun etarli hisoblanadi. Yalpi talab bahosi va mahsulot (yoki mehnat) hajmi o'rtasidagi nisbat yalpi talab funktsiyasini bildiradi. Ma'lumki, tadbirkor muayyan miqdordagi mahsulotni sotgandan keyin daromad olishlari mumkin. Kutilayotgan daromad va mahsulot (yoki mehnat) hajmi o'rtasidagi nisbat yalpi taklif funktsiyasini bildiradi. Agar muayyan miqdorda ishlab chiqarilgan muhsulot uchun ko'zda tutilgan daromad yalpi talab bahosidan oshiq kelsa, unda tadbirkorlar yanada yuqori foyda olish maqsadida mahsulot miqdorini (va ish bilan bandlikni) orttiradilar va agar kutilayotgan daromad taklif bahosidan past bo'lsa, u holda tadbirkorlar mahsulot miqdorini (va ish bilan bandlikni) kamaytiradilar. Faqat ko'zda tutilayotgan daromad va taklif bahosi o'rtasida tenglik bo'lgan sharoitdagina optimal holat yuzaga keladi. Shuning uchun tadbirkorlar mahsulot ishlab chiqarishni ushbu darajada ushlab turishga intiladilar. Demak, tadbirkorlar uchun qulay bo'lgan ishlab chiqarish darajasi yalpi talab funktsiyasi bilan yalpi taklif funktsiyasi kesishgan nuqta bilan belgilanadi, ushub nuqtadagi yalpi talab funktsiyasining qiymati samarali talabni bildiradi.

J.M.Keyns ta'limoti bo'yicha, ishlab chiqarish va ish bilan bandlik «samarali talab» o'zgarishi (dinamikasi) bilan aniqlanadi, u iste'mol xarajatlari va investitsiyalarni o'z ichiga oladi, ya'ni milliy daromad miqdori yalpi xarajatlar miqdori bilan ifodalanadi:

$$Y=C+I$$

Bu erda: Y - milliy daromad;
C - iste'mol xarajatlari;
I - yalpi investitsiyalar.

Bunda J.M.Keyns foydalanilmagan resurslar mavjud bo'lgan sharoitida baholar o'zgaruvchan emas deb mushohada qiladi. Xususan, mehnat bahosi o'zgarmas deb

qaraladi – nominal ish haqi kasaba uyushmasi va boshqa ijtimoiy omillar sababli pasayishi mumkin emas. Shu bilan birga muallif bu erda ishlab chiqarish resurslaridan unumli foydalanish imkoniyatlari ochib berilganligi to’g’risida qayd qilib o’tadi.

Insonning psixologik moyilligi.

J.M.Keyns ochib bergan psixologik qonunga ko’ra, inson daromadlari oshib borishi bilan iste’mol va jamg’armani ko’paytirib borishga moyil. Shuning uchun, iste’mol va jamg’armaning milliy daromadga bog’liqligi, ularning nisbati muhim ahamiyat kasb etadi. Iste’mol funktsiyasi tenglama ko’rinishida ifodalanadi:

$$C=C(Y)$$

J.M.Keyns tomonidan kashf qilingan asosiy psixologik qonun uning iste’mol funktsiyasini tadqiq qilishda yo’naltiruvchi omil bo’ladi. «Asosiy psixologik qonun, - deb yozadi J.M.Keyns, - shundan iboratki, kishilar, odatda, daromadlari ortib borishi bilan o’z iste’molini ko’paytirishga moyildirlar, lekin bunda iste’mol darmad ortgan darajada oshmaydi».

Bu hol shu narsani bildiradiki, agar daromad o’zgarsa iste’mol ham shu yo’nalishda o’zgaradi, lekin iste’mol o’zgarishi daromad o’zgarishi darajasidan past bo’ladi. J.M.Keyns iste’mol o’zgarishi bilan daromad o’zgarishi o’rtasidagi nisbatni iste’molga bo’lgan me’yorli moyillik deb atadi va uni quyidagi formula bilan ifodaladi:

$$MPC= \frac{\Delta C}{\Delta Y}$$

Iste’mol va umumiy daromad o’rtasidagi nisbatni esa, u iste’molga bo’lgan o’rtacha moyillik deb atadi:

$$APC=\frac{C}{Y}$$

J.M.Keyns ochib bergan psixologik qonunga ko’ra iste’molga bo’lgan me’yorli moyillik miqdori 0 dan 1 gacha bo’lgan oraliqda yotadi:

$$0<\frac{\Delta C}{\Delta Y}<1$$

Yuqorida qayd qilib o’tganimizdek, J.M.Keyns o’z nazariyasida iste’molga bo’lgan moyillik tushunchasi bilan birga jamg’armaga bo’lgan moyillik tushunchasini ham ilgari surdi. Jamg’armaga bo’lgan moyillik – bu jamg’arma (S) miqdori o’zgarishi bilan uni o’zgartirgan daromad o’zgarishi o’rtasidagi nisbatdir:

$$MPS=\frac{\Delta S}{\Delta Y}$$

Jamg’armaga bo’lgan o’rtacha moyillik esa jamg’armaning umumiy daromadga bo’lgan nisbati bilan ifodalanadi:

$$APS=\frac{S}{Y}$$

Bu erda shu narsani qayd qilib o'tish kerakki, agar umumiy daromad oshsa, unda kishilar ushbu oshgan daromadning bir qismini iste'molga sarflasalar, ikkinchi qismini jamg'aradilar. Shuning uchun jamg'arma va iste'mol o'zgarishlari yig'indisi daromad o'zgarishiga teng, ya'ni

$$\Delta C + \Delta S = \Delta Y$$

J.M.Keyns nazariyasiga muvofiq, daromadning bir qismini jamg'arishga bo'lgan insonning psixologik moyilligi kapital qo'yilmasini kamaytirishi sababli daromad o'sishini sekinlashtiradi. Insonning iste'molga bo'lgan me'yorli moyilligiga kelsak, J.M.Keyns fikri bo'yicha, u doimiy hisoblanadi va shuning uchun investitsiyalarning ko'payishi va daromadlar darajasi o'rtasida barqaror nisbatni keltirib chiqarishi mumkin.

Bu aytilganlar shu narsadan dalolat beradiki, J.M.Keynsning tadqiqot metodologiyasida noiqtisodiy omillar - davlat (ishlab chiqarish vositalariga va yangi investitsiyalarga bo'lgan iste'mol talabni rag'batlantiruvchi sifatida) va odamlarning psixologiyasi (xo'jalik yurituvchi sub'ektlarning o'zaro munosabatlarini oldindan belgilab beruvchi sifatida) ham iqtisodiy o'sishda muhim ahamiyat kasb etadi.

Klassiklar metodologiyasidan farqi.

J.M.Keynsning «Ish bilan bandlik, foiz va pulning umumiy nazariyasi» asarida haddan tashqari tejamkorlik va jamg'armaning maqsadga muvofiq emasligi va, aksincha, vasitalalarning har tomonlama sarflanishi (ishlatilishi)ning foydasi to'g'risida fikr aytiladi, negaki olimning ta'kidlashicha, birinchi vaziyatda vositalar samarasiz likvidlik (pul) shaklini oladi, ikkinchisida esa talab va ish bilan bandlikni oshirishgsha yo'naltirilishi mumkin. U shuningdek J.B.Seyning «Bozor qonuni»ning dogmatik qoidalari tarafdorlarini keskin va dalillar asosida tanqid qildi.

Bu borada u shunday yozadi: «Sey va Rikardo davridan boshlab iqtisodchi – klassiklar o'rgatdilar: taklif o'zi talabni keltirib chiqaradi… mahsulotning barcha qiymati bevosita yoki bilvosita mahsulot sotib olishga sarflangan bo'lishi kerak». J.M.Keyns klassiklarning bu tezisini tanqid qilib, u faqat natural ayirboshlash (Milldagi kabi) sharoitida amal qilishi mumkinligini va unda iqtisodiy hayotda pul hech qanday mustaqil rol o'ynamasligini ko'rsatib berdi. Shuning uchun, uning ta'kidlashicha, «Sey qonuni… to'la ish bilan bandlikka erishishda hech qanday to'siq yo'q degan taxmin bilan bir narsadir».

Jamg'arma va investitsiyalarning tenglashuvi mexanizmi.

Jamg'arma va investitsiyalar to'g'risidagi qarorlar turli guruh kishilari tomonidan qabul qilinadi, uning ustiga ular har xil, bir-biriga mos bo'lmagan

motivlarga asoslanadi. Investitsiyalarning o'zgarishiga ta'sir etuvchi omillarni tadqiqot qilish shu narsani ko'rsattiki, ular eng avvalo ko'riladigan foydaga va ssuda foizi normasiga bog'liq bo'ladi (kutiladigan daromad qancha yuqori va foiz stavkasi qancha past bo'lsa, kredit olish va investitsiya hajmini ko'paytirish shuncha foydali). Bundan tashqari, investitsiyalar o'z tabiatiga ko'ra barqaror bo'lmaydi, negaki tadbirkorlar bo'lajak kon'yukturani oldindan ko'rib bilishga qodir emas va qaror qabul qilishda taxminiy axborotlarga qarab mo'ljal qiladilar. Ishlab chikarishning har bir darajasiga uning o'z iste'mol va jamg'arma darajasi muvofiq keladi. Bundan tashqari, milliy daromad miqdori qancha ko'p bo'lsa, uning jamg'ariladigan qismi ham mutlaq ham nisbiy ifodasi jihatdan shuncha ko'p bo'ladi. Lekin barcha mahsulot realizatsiya qilinishi uchun, jamiyatning jami xarajatlari milliy daromadga teng bo'lishi kerak, boshqacha aytganda – barcha jamg'arma investitsiyalarga aylanishi kerak. Demak, to'la ish bilan bandlikni ta'minlovchi yuqori ishlab chiqarish darajasi juda katta miqdorda kapital qo'yilmasini talab qiladi.

J.M.Keynsning «investitsiyalar o'z jamg'armalarini hosil qiladi», degan mashhur qoidasiga muvofiq, agar investitsiyalar hajmi jamg'armalar hajmidan ortiq bo'lsa, u holda yalpi talab taklifdan ortiqdir va milliy daromad o'sish tamoyiliga ega bo'ladi. Agar investitsiyalar jamg'armalardan kam bo'lsa, u holda yalpi talab taklifdan kamdir va daromad kamaya boradi. Va nihoyat, agar investitsiyalar jamg'armalarga teng bo'lsa, yalpi talab taklifga teng va milliy daromad darajasi o'zgarmay qoladi (Pezenti A.Ocherki politicheskoy ekonomii kapitalizma. V 2-x t.: Per. s italyanskogo. M.: «Progress», 1976, 628-629 s.).

J.M.Keyns bo'yicha, jamg'arma va investitsiyalar, yangi klassiklar hisoblaganlaridek, moliya bozorida avtomatik tarzda tenglashmaydi. Shunday vaziyatlar yuzaga keladiki, jamg'armalar ko'payganda investorlar investitsion xarajatlarni amalga oshirishni xohlamasliklari mumkin. Bunday sharoitda jamg'arma va investitsiyalar o'rtasida tenglik o'rnatiladi, lekin ancha past darajada. Moliya bozorida muvozanat nuqtasi to'la ish bilan bandlikka muvofiq keladigan nuqtaga mos tushmasligi mumkin. Shunday qilib, S va I tenglashuvi milliy daromadning tebranishi orqali yuz beradi. J.M.Keyns modelida investitsiyalar daromad darajasiga moslashmaydi, balki daromad va jamg'armalar darajasi investitsiya hajmiga moslashadi.

1-sxema. Jamg'arma va investitsiyalar tenglashuvi va makroiqtisodiy muvozanat o'rnatilishining yangi klassik modeli.

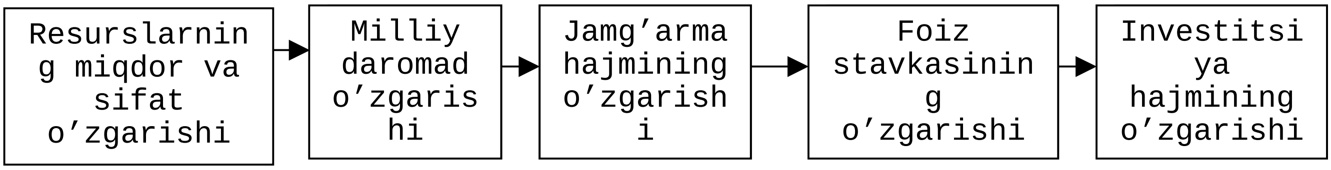

2-sxema. Jamg’arma va investitsiyalar tenglashuvi va ish bilan bandlik darajasi o’rnatilishining keynscha modeli.

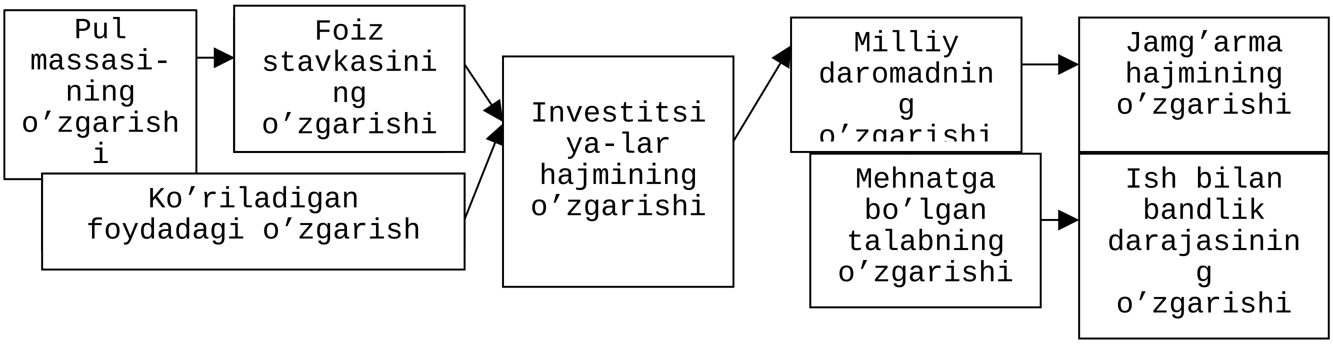

Barcha oldingi iqtisodiy nazariyaning isbotlab berishicha, iqtisodiy o’sishning asosi tejamkorlik, joriy iste’moldan o’zini tiyish hisoblanadi. J.M.Keyns bu tushunchani inkor etdi. U e’tiborni «tejamkorlik uddaburonliksiz bo’lishi mumkin emas», «tejamkorlik uddaburonlikdan oshib ketishi bilanoq, u oxirgisining jonlanishiga halaqit beradi» degan qoidaga qaratdi. Haqiqatdan ham, jamg’armalarning ko’payishi investitsiyalarning ko’payishidan ustun bo’lishi bilan bog’liq bo’lgan iqtisodiy rivojlanish ertami-kechmi to’xtaydi: samarali talab yalpi taklifdan orqada qoladi va ortiqcha ishlab chiqarish vujudga keladi. Bunda mantiqqa zid xulosa kelib chiqadi: jamiyat qancha boy bo’lsa, ortib borayotgan jamg’arma hissasini qoplash uchun u shuncha ko’p investitsiyalashi kerak. Bunday tadqiqot variantlaridan biri P.Samuelson va E.Xansenlar taklif qilgan «keynschilik kresti» modelidir.

Keynschilik kresti.

Faraz qilaylik, iste’mol xarajatlari va jamg’armalarning milliy daromad miqdoriga bo’lgan bog’liqligi – jadvaldagi raqamlar bilan aniqlanadi. To’la ish bilan bandlikka erishish uchun 400 birlik milliy daromad ishlab chiqarish zarur. Klassiklar modelida ishlab chiqarishning har bir darajasida jamg’arma va investitsiyalar hajmi mos tushadi, negaki jamg’armaning ortib borishi bilan foiz stavkasi kamayadi va kapital qo’yilmasi ko’payadi. Shuning uchun bozor mexanizmi to’la ish bilan bandlikka muvofiq keladigan ishlab chiqarish mikdorini avtomatik tarzda ta’minlaydi. Lekin keynschilik modelida investitsiyalar milliy daromad miqdoridan avtonom holatda bo’ladi. Ular 50, 100 yoki 150 pul birligi darajasida bo’lishlari ham mumkin. Kapital qo’yilmasi miqdori 100 deb faraz qilaylik. Bunday sharoitda 400 birlik milliy daromad ishlab chiqarish mumkin emas, negaki 50 birlik (1/8 qismi) realizatsiya qilinmaydi. Natijada makroiqtisodiy muvozanat 300 birlik milliy daromad darajasida o’rnatiladi.

1-jadval.

Milliy daromad (Y)	0 100 200 300 400
Iste'mol (C)	50 100 150 200 250
Jamg'arma (S)	-50 0 50 100 15

Ushbu vaziyatni grafik kurinishida aks ettirish mumkin. 1-rasmdagi to'g'ri chiziq (C+I=Y) samarali talab va milliy daromad teng bo'lgan vaziyatni ko'rsatadi (barcha daromad sarflanadi). C+I chizig'i samarali talab dinamikasini kursatadi. Muvozanat E1 nuqtada yuzaga keladi. Bu nuqta Y1 milliy daromad darajasiga mos keladi. Tula ish bilan bandlikni ta'minlovchi milliy daromad miqdori esa Y2ga teng. Iqtisodiyot o'zining ishlab chiqarish imkoniyatlari chegarasiga erishishi uchun C+I egri chizig'i E2 nuqta darajasiga ko'tarilishi kerak.

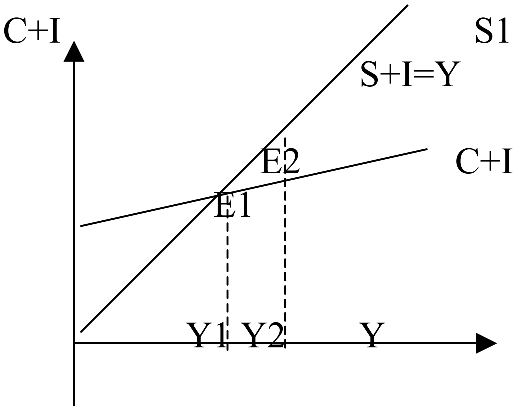

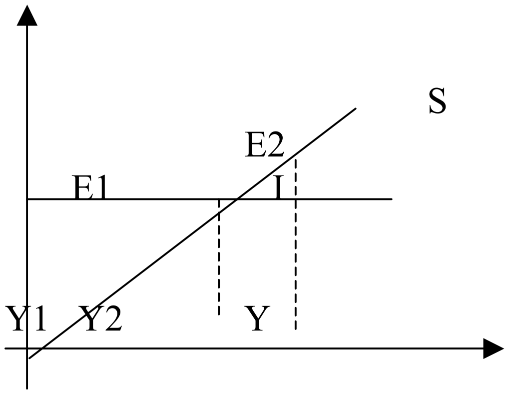

1-rasm **2-rasm**

Bu vaziyatni jamg'arma – investitsiyalar grafigidan (2-rasm) ko'rish mumkin. Milliy daromaddan avtonom bo'lgan investitsiyalar egri chizig'i va milliy daromad darajasi bilan aniqlanuvchi jamg'armalar egri chizig'i E1 nuqtasida kesishadi. Ijtimoiy mahsulotning keyinchalik yana ko'payishi jamg'armaning o'sishiga olib keladi. Bundan tashqari J.M.Keynsning asosiy psixologik qonuniga muvofiq, daromadlarning o'sib borishi bilan jamg'armaga bo'lgan moyillik oshib boradi, ya'ni milliy daromadning jamg'ariladigan qismi ko'payadi. Investitsiyalar esa ishlab chiqarish darajasiga bog'liq emas. Shuning uchun, iqtisodiyot E2 nuqta bilan xarakterlanadigan vaziyatga tushub qolsa, unda jamg'arma bilan investitsiyalar o'rtasida bo'ladigan uzilish shunga olib keladiki barcha mahsulotlar realizatsiya qilinmay qolishi mumkin. Bu ishlab chiqaruvchilarni ishlab chiqarish darajasini pasaytirishga majbur qiladi.

Multiplikator.

J.M.Keyns investitsiyalarning ko’payishi bilan milliy daromadning ko’payishi o’rtasidagi bog’liqlikni taxlil qildi. Uning ko’rsatib berishicha, investitsiyalarning ko’payishi milliy daromadning o’sishiga olib keladi va u quyidagi formula ko’rinishida ifodalanadi:

$$\Delta Y = \Delta I$$

Bu erda ΔY- milliy daromadning o’sishi, ΔI – investitsiyalarning o’sishi tufayli yuzaga kelgan.

Investitsiyalarning ko’payishi va uning natijasida milliy daromad va aholining ish bilan bandligining o’sishi maqsadga muvofiq iqtisodiy samara sifatida ko’riladi. Ana shu iqtisodiy samara iqtisodiy adabiyotlarda multiplikator samarasi deb ataladi. Multiplikator – bu son koeffitsenti bo’lib, daromad o’sishi bilan, ushbu o’sishni yuzaga keltirgan investitsiyalar o’simi o’rtasidagi nisbatni ifodalab beradi. Multiplikator atamasini birinchi marta ingliz iqtisodchisi R.Kan 1931 yili ishlatgan. R.Kanda ish bilan bandlik sohasidagi multiplikator samarasi to’g’risida so’z yuritiladi. Uning ko’rsatib berishicha, davlat tomonidan ijtimoiy ishlab chiqarishni tashkil qilish ish bilan ta’minlangan kishilarni xarajatlarining ko’payishiga olib keladi va o’z navbatida xarajatlarning o’sishi endi xususiy sektorlarda ish joylarining barpo etilishini rag’batlantiradi. Shunday qilib, dastlabki ish joylariga nisbatan ko’proq ish bilan bandlik yuzaga keladi.

R.Kanning «ish bilan bandlik multiplikatoridan» J.M.Keynsning «Investitsiyalar multiplikatori» farq qilgan holda, u «qachonki investitsiyalarning umumiy summasi o’ssa, unda daromad summasining ko’payishi va uning investitsiyalar o’simidan K marta ortiq bo’lishini ifodalab beradi». J.M.Keynsning ta’kidlashicha, bunday holatning sababi «psixologik qonundan» kelib chiiqadi, unga ko’ra «real daromadning o’sib borishi bilan jamiyat uning doimo kamayib boruvchi qismini iste’mol qilishni xohlaydi».

J.M.Keyns nazariyasiga ko’ra, multiplikator jamg’arishga bo’lgan me’yorli moyillikka teskari kattalikdir yoki 1 soni bilan iste’molga bo’lgan me’yorli moyillik o’rtasidagi farqga teskari kattalikdir, ya’ni:

$$M = \frac{1}{MPS} \text{ yoki } M = \frac{1}{1MPC}$$

Multiplikator samarasi, yuqorida qayd qilib o’tganimizdek investitsiyalarning ko’payishi daromadning ortishiga olib kelishini ko’rsatadi. Bu ortgan daromad (jamg’armani chiqarib tashlagandan keyin) yalpi talabning bir qismiga aylanadi. Daromadlarning multiplikatsiyalashuvi jarayoni to’xtamaguncha shunday davom etib boraveradi. Xiks-Xansen modelliga muvofiq (ishlab chiqarishning birdan-bir o’zgaruvchan omili mehnat hisoblanadi) kishilarning jamg’armaga bo’lgan moyilligi qancha ko’p (shunga muvofiq MRS miqdori kam) bo’lsa, multiplikatorning ahamiyati shuncha kam bo’ladi. To’la ish bilan bandlik sharoitida multiplikator amal qilmaydi, negaki bo’sh turgan resurslarning bo’lmaganligi sababali ishlab chiqarishini ortiqcha

kengaytirib bo’lmaydi. Real ijtimoiy mahsulot ko’paymagan holda resurslarni faqat tarmoqlararo qayta taqsimlash yuzaga keladi. Multiplikatsiyalashgan iste’molning kengayishi baholarning o’sishida ifodalanadi.

Aynan multiplikator samarasining amal qilishi orqali jamg’arma va investitsiyalarning tenglashuvi yuzaga keladi. Agar investitsiyalr jamg’armadan kam bo’lsa, unda samarali talab milliy daromad xajmini kamaytiradi, bu esa o’z navbatida jamg’arma miqdorining pasayganini bildiradi. Aksincha, investitsiyalar jamg’armadan ortiqcha bo’lsa, milliy daromadning o’sishiga va jamg’armaning ko’payishiga olib keladi.

Likvidlik ustunligi nazariyasi.

Investitsiyaning asosiy omili sifatidagi foizni taxlil qilish J.M. Keynsni pul bozorini ko’rib chiqishga olib keldi. Yangi klassiklaridan farqli ravishda, J.M.Keynsning aytishicha, foiz jamg’arma va investitsiyalar bozorda emas, balki pul bozorida o’rnatiladi. U «likvidlik ustunligi» (odam o’zida naqd pul bo’lishini xohlash) tushunchasini kiritdi. Agar yangi klassiklarda pul zahirasini jamg’arish noratsional hisoblansa, J.M.Keyns bo’yicha esa bunday jamg’arma bo’lajak xo’jalik vaziyatini prognozlashtirib bo’lmasligi, xo’jalik xatari mavjudligining muqarrar natijasidir. O’z ishlarining yurishib ketishidan xavotirlanish, kelajakka ishonmaslik kishilarni naqd pul saqlashga undaydi. Bundan tashqari, yuqori likvidlik moliyaviy aktivlar moliya bozoridagi «o’yinda» muayyan ustunlik berishi mumkin: qimmatli qog’ozlarning kursi pasayganda ularni tezda sotib olish uchun naqd pullar asqotadi.

Kishilarning o’z uylarida naqd pul zahiralarini ushlab turishi, J.M.Keyns bo’yicha, quyidagi sabab (motiv)larga bog’liq:

- xarid qilish zarurligi (transaktsion motiv)
- kutilmagan vaziyat uchun (ehtiyot shartdan)
- olib sotarlik sababi.

Birinchi ikkita sababni pulning miqdoriy nazariyasining kembridj varianti tarafdorlari ko’rsatib o’tgan. Olib sotarlik sababi bozor foiz normasining tebranib turishi bilan bog’liq.

Bozorda faqat ikkita moliyaviy aktiv ishtirok etadi, deb faraz qilaylik. Ularning biri naqd pullar, ikkinchisi , obligatsiyalar bo’lib, ulardan keladigan daromad ularning nominal qiymatiga nisbatan olingan. Bunday obligatsiyalar bo’yicha olinadigan daromadlarni ularning bozor qiymatiga bo’lgan nisbati foiz stavkasini belgilaydi. Buning ustiga obligatsiyalar kursining va foiz stavkasining o’zgarishi o’rtasida teskari bog’liqlik mavjud: obligatsiyalar qancha qimmat bo’lsa, foiz shuncha past bo’ladi va aksincha. Endi foiz stavkasi normal darajadan pastga tushdi, deb faraz qilamiz. Bunday sharoitda odamlar uning ko’tarilishini kutadilar, negaki u obligatsiyalar kursiga salbiy ta’sir etadi (ularning qiymati foiz stavkasi oshganda pasayadi). Shuning uchun bunday vaziyatda xo’jalik yurituvchi sub’ektlar o’z jamg’armalarini pul shaklida saqlashni afzal ko’radilar(mablag’larni arzonlashib boruvchi qimmatli qog’ozlarga ko’yish befoyda). Aksincha, foiz stavkasi yuqori

bo'lganda obligatsiyalarga bo'lgan talab oshadi, negaki kishilar ularni kursi oshishiga o'ynashni xohlaydilar. Natijada naqd obligatsiyaga bo'lgan talab pasayadi.

Bundan «likvidlik ustunligi» tushunchasi yoki zamonaviy iqtisodiy fan tili bilan aytganda pulga bo'lgan talab o'z-o'zidan kelib chiqadi. Likvidlikka bo'lgan talab bilan foiz stavkasi o'rtasida teskari bog'liqlik mavjud: foiz stavkasi qancha yuqori bo'lsa, odamlarda o'z aktivlarni naqd shaklda saqlashga bo'lgan xohish shuncha kam bo'ladi va aksincha.

Shunday qilib, pulga bo'lgan yalpi talab ikki qismdan tashkil topadi: a) oldi-sotdi (sdelka) uchun talab (milliy daromad darajasidan kelib chiqadigan funktsiya), b) chayqovchilik uchun talab (foiz stavka funktsiyasi):

$$D=f(Y,R)$$

Ehtiyotkorlik ham likvidlik ustunligini keltirib chiqaruvchi sabablardan biri hisoblanadi. Qimmatli qog'ozlar – jamg'arma to'plashning xatarli shaklidir. Shuning uchun odamlarga aktivlari daxlsiz hisoblangan naqd ko'rinishdagi o'ziga xos sug'urta fondi zarur.

Pul bozori va foiz stavkasi.

Keynscha modelda baholar o'zgaruvchan emas. Shuning uchun pul massasining ko'payishi ishlab chiqarish darajasiga baholarning o'sishi orqali emas, balki foiz stavkasi orqali ta'sir ko'rsatadi. Agar yangi klassiklar pul massasi makroiqtisodiy jarayonlarga faqat «to'g'ri» ta'sir ko'rsatish mexanizmini, Viksell - ham «to'g'ri» ham «egri» mexanizmlarini tadqiqot qilgan bo'lsalar, J.M.Keyns esa e'tiborni faqat «egri» mexanizmga qaratdi.

Foiz stavkasi ikkita sababga ko'ra o'zgarishi mumkin: yo kishilarning o'z aktivlarining bir qismini pul shaklida ushlab turishga bo'lgan xohishiga nisbatan ularning psixologik kayfiyatidagi o'zgarish oqibatida (pulga bo'lgan talab egri chizig'ining siljishi), yoki pul massasining o'zgarishi natijasida (pul taklifi egri chizig'ining siljishi). Agar foiz stavkasi R1 darajada o'rnatilgan bo'lsa (3-rasmga qarang), unda uning R2 darajaga pasayishi faqat pulga bo'lgan talab egri chizig'i chapga (D2) siljigandagina, yoki pul taklifi egri chizig'ining o'ngga (S2) siljishi natijasida sodir bo'ladi.

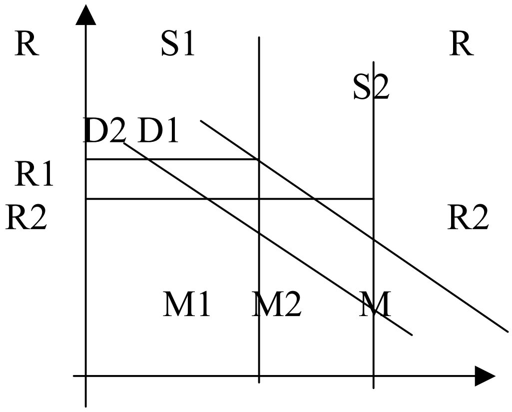

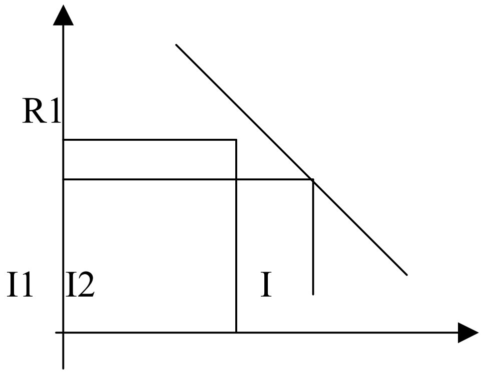

3-rasm **4-rasm**

Yuqorida aytilganlardan xulosa qilib, pul taklifi miqdori foiz stavkasiga va demak, investitsiyalar hajmiga ham ta'sir ko'rsatadi deyish mumkin. Masalan, muomaladagi pul miqdorining M1 dan M2 ga o'sishi foiz stavkasini R1 dan R2 ga pasaytirdi va investitsiyalar darajasini I1 dan I2 ga oshirdi (4-rasmga qarang).

Ammo foiz stavkasi juda past bo'lganda pulga bo'lgan talab mutlaqo elastik holatda bo'ladi, negaki odamlar barcha boshqa aktiv turlariga qaraganda naqd pulni afzal ko'radilar. J.Robinson bu vaziyatni «likvidlik tuzog'i» deb atagan. Bunday vaziyatda pul emissiyasi befoyda, negaki foiz stavkasini pasaytirish mumkin bo'lmay qoladi. Iqtisodchilar, J.M.Keynsning o'zi real hayotda likvidlik tuzog'ining amal qilish mumkinligiga ishonganmi yoki bunday vaziyatni mushohada (o'y – xayol) deb hisoblaganmi, xanuzgacha baxslashib kelmoqdalar.

J.M.Keyns asarida likvidlik tuzog'ining ikki tushunchasini topish mumkin. Birinchidan, foiz stavkasi past bo'lganda (va demak, obligatsiya qiymati yuqori bo'lganda) qimmatli qog'ozlar bozori ishtirokchilari uning oshishini kutadilar (obligatsiyalar qiymatining pasayishini). Shuning uchun ular bugungi kunda qimmat obligatsiyalarni sotib olmaydilar va o'z aktivlarini likvidli shaklda saqlaydilar (chayqovchilik sababi). Ikkinchidan, past foiz stavkasi pulni qimmatli qog'ozlar ko'rinishida saqlash xatarini qoplamaydi va ehtiyotkorlik sababidan kelib chiqqan holda odamlar o'z jamg'armalarini xavfsiz bo'lgan naqd pul ko'rinishida ushlab turishni afzal ko'radilar.

4. Iqtisodiyotni davlat tomonidan tartiblashning chora-tadbirlari. Keyns investitsiyani rag'batlantirish to'g'risida.

J.M.Keyns ta'limotidagi asosiy yutuqlardan biri shundan iboratki, unda iqtisodiyotni davlat tomonidan tartibga solib turishning zarurligi ko'rsatib berildi. Bu erda shu narsani aytib o'tish joizki, J.M.Keynsdan oldingi iqtisdchilar (D.Rikardo, A.Pigu, K.Viksell) ham bu borada nazariya yaratganlar. Ammo J.M.Keyns nazariyasi uning o'tmishdoshlari va zamondoshlari nazariyalaridan shu bilan farq qiladiki, u ishsizlik va ortiqcha ishlab chiqarish inqirozlari tasodifiy, o'z-o'zidan yuaga keladigan hodisalar emas, balki kapitalistik bozor mexanizmi harakati tug'diradigan hodisalar ekanligini isbotlagani holda, birinchi marta iqtisodiyotni davlat tomonidan muntazam, uzluksiz ravishda tartibga solib turish zarurligini e'lon qildi. J.M.Keyns nazariyasining asosiy xususiyati shundan iboratki, u birinchi bo'lib makroiqtisodiy davlat tartiblashi foydasiga asosiy dalillarni bayon qilib berdi, bunda u hukumron bo'lgan tartiblashning mikroiqtisodiy yondashuvini rad etdi. Firmaning (mikroiqtisod) rivojlaanishi sharoiti bir butun milliy iqtisodiyotning (makroiqtisodiy) rivojlanish sharoitini belgilab berolmasligini ko'rsatib berdi.

Iqtisodiyotni davlat tomonidan tartiblashning keynscha nazariyasi uch asosiy holatni o'z ichiga oladi: birinchidan, o'z-o'zidan harakatga keladigan bozor mexanizmiga baho beriladi; ikkinchidan, iqtisodiyotning boshboshdoqlik asosida rivojlanishi jarayonida bo'ladigan qiyinchilik va ziddiyatlarning sabablari talqin qilinadi; uchinchidan, kamchiliklarni bartaraf qilish maqsadida iqtisodiyotni tartiblash tadbirlari tizimi belgilanadi.

J.M.Keyns klassiklarning iqtisodiyotning o'zini-o'zi tartiblash mexanizmini tanqid qilib, bozor iqtisodiyotida bunday mexanizm amal qilmasligini, iqtisodiyotni davlat yordamida tartiblash mumkinligini ko'rsatib, «davlat iste'molga bo'lgan moyillikka o'zining rahbarlik ta'sirini qisman muvofiq ravishdagi soliq tizimi, qisman foiz normasini belgilash yo'li bilan va ehtimol, boshqa usullar bilan o'tkazishi lozim bo'ladi», deb yozadi.

J.M.Keyns fikriga ko'ra, iqtisodiy jarayonlarni davlat tomonidan tartiblanishining samaradorligi davlat investitsiyalari yordamida vositalarni qidirishga, aholining to'la ish bilan bandligiga erishishga, foiz normasini pasaytirish va belgilashga bog'liq. Uning ta'kidlashicha, davlat investitsiyalari ular etishmay qolgan sharoitda qo'shimcha pul chiqarish bilan kafolatlanishi (byudjet kamomadidan qo'rqmagan holda) kerak, kamomad esa ish bilan bandlikning o'sishi va foiz normasining pasayishi bilan bartaraf etiladi. Boshqacha aytganda, J.M.Keyns kontseptsiyasi bo'yicha, ssuda foizi qancha past bo'lsa, investitsiyalarga bo'lgan qiziqish shuncha yuqori bo'ladi, bu o'z navbatida ish bilan bandlikni oshiradi, ishsizlikni tugatishga olib keladi.

5. Yangi keynschilikni mohiyati, uning o’ziga xosligi.

50-yillarning ikkinchi yarmida J.M.Keyns nazariyasi asosida yangi keynschilik shakllandi. Uning ancha ko’zga ko’ringan vakillari amerkalik E.Xansen (1887-1975), P.Samuelson (1915 y. tug’ilgan), E.Domar (1914), S.Xarris (1897-1974), R.Solou (1924 y. tug’ilgan), ingliz R. Xarrod (1900-1978) lar hisoblanadi.

Yangi keynschilikning asosiy tadqiqot ob’ekti makroiqtisodiy miqdorlarning (yalpi talab, yalpi taklif, jamg’arma) o’zaro ta’siri hisoblandi. Masalaga bunday yondoshuv tsiklli ishsizlik, inlfyatsiya, iqtisodiy o’sish muammosini tahlil qilishga yordam beradi.

Yangi keynschilar (E.Domar, R.Xarrod) iqtisodiy o’sish nazariyasini ishlab chiqdilar. Undagi asosiy muammo – realizatsiya muammosi hisoblanadi. Bu nazariyaga muvofiq, iqtisodiyot dinamik muvozanat holatda bo’ladi, agar talab ishlab chiqarish resurslaridan to’la foydalanish imkonini bersa. Talab bog’liq bo’lgan milliy daromadning ko’payishi, ularning fikriga ko’ra, faqat kapital jamg’arilishi funktsiyasi hisoblanadi, kapitalga bo’lgan talab esa, faqat milliy daromadning o’sish sur’ati bilan aniqlanadi.

Iqtisodiy o’sishning yangi keynschilik modelida iste’mol va jamg’arma o’rtasidagi o’zaro miqdoriy bog’liqlik, «multiplikator-akselerator» tizimi asosiy o’rinda turadi. Iqtisodiy o’sishning asosiy omillari investitsiya (kapital jamg’armasi normasi) va ishlab chiqarishning kapital sig’imi (kapitalning ishlab chiqarilgan mahsulotga nisbati) hisoblanadi.

Yangi keynschilar industriallashtirish paytida kapital sig’imining o’sish moyilligini va «etuk iqtisodiyot» davrida pasayishini payqadilar. Jamg’armaning invesittsiyalardan ortib ketishi iqtisodiyotda korxonalar to’la quvvat bilan ishlamaslikka va ishsizlikka olib keladi. Investitsiyalarining jamg’armadan ortib ketishi baholarning o’sishini keltirib chiqardi.

Yangi keynschilar iqtisodiyotni bilvosita va bevosita tartiblash chora-tadbirlarini ishlab chiqdilar. Bilvosita ta’sir ko’rsatish usuliga soliq siyosati, byudjet orqali moliyalashtirish, kredit siyosati, tezlashtirilgan amortizatsiyalar kiradi.

J.M.Keyns tomonidan taklif qilingan ssuda foizini tartiblash keng qo’llanildi. Foiz normasini o’zgartirish, birinchi navbatda asosiy kapitalga kapital qo’yilmasini rag’batlantirish uchun uzoq muddatli kreditlashga nisbatan olib boriladi. Davlat krediti ishlab chiqarishning tarmoq tuzilishini o’zgartirishda, eksport tarmoqlarini rag’batlantirishda, iqtisodiyotning qoloq bo’g’inlarini qo’llab quvvatlashda, infratuzilmani rivojlantirishda, texnika taraqqiyotini jadallashtirishda muhim rol o’ynay boshladi.

Yangi keynschilar multiplikator printsipini akselerator printsipi bilan to’ldirdilar. Multiplikator printsipi bo’yicha investitsiya ish bilan bandlikni ta’minlab daromadni oshiradi. Akselerator printsipiga ko’ra daromadlarning o’sishi konkret sharoitda investitsiyaning ko’payishiga olib kelishi ham mumkin. Buning ma’nosi shundan iboratki, daromadlarning ko’payishi yalpi talabning oshishiga olib keladi, yalpi talabning oshishi esa, ishlab chiqarishning kengaytirilishini taqozo etadi va

demak, yangi investitsiyalarga bo'lgan talab kelib chiqadi. Akselerator daromad o'sishi bilan kelgusi investitsiyalar o'simi o'rtasidagi bog'liqlikni ifodalaydi.

O'z-o'zini tekshirish uchun savollar:

1. Keyns iqtisodiy ta'limotining mohiyatini bilasizmig'
2. Davlat iqtisodiyotiga nima uchun aralashuvi kerakg'
3. Olimning iqtisodiy ta'limotiga qanday shart-sharoitlar asos qilib olingang'
4. Keynsning «psixolog qounun» nimani anglatadig'
5. Inventitsiya, multiplikator koeffitsional nimag'
6. amerika va Evropadagi keynschilik xususyatlari nimag'
7. Keyns iqtisodiy ta'minotning xozirgi davrdagi ahamiyati nimadan iboratg'

Tayanch iboralari:

- «psixologik qonun»;
- «samarali talab»;
- iqtisodiyotni tartiblovchi – davlat;
- iste'molga bo'lgan moyillik;
- jamg'armaga bo'lgan moyillik;
- foizni tartiblash;
- jamg'arma;
- investitsiya;
- multiplikator;
- akselerator.
-

Asosiy adabiyotlar:

1,2,3,4,5,6,7,8,9,10,11,12,13,14,15,16.

Qo'shimcha adabiyotlar:

1,2,3,4,5,6,7,9,10.

9-MAVZU. MONETARIZM.

Reja:

1. Monetarizm kontseptsiyasi. M.Fridmen va uning “monetar” nazariyasi.
2. Monetarizmning asosiy qoidalari. Pul massasi va iqtisodiy tsikllar.
3. Monetar kontseptsiyasining keynschilikdan farqi.

Muammoli savolar:

Monetarizm bilan keynschilik ta’limotining asosiy farqlari nimada ko’rinadig’ Muomalada pulning ko’payishi inflyatsiya darajasiga ta’sir qiladimig’ M.Fridmen pulga bo’lgan talab va taklifni o’zgartirishini qanday tushuntirib berdig’ Monetarzmning asosiy qoidalari nimalardan iboratg’ Monetarizmning inflyatsiyaga munosabati qanday edig’ Keynschilik ta’limoti kuchlimi yoki monetaristlar ta’limotimig’

1. Monetarizm kontseptsiyasi. M.Fridmen va uning “monetar” nazariyasi.

Monetarizm iqtisodiy ta’limotlar tarixida keng tarqalgan mashhur va nufuzli oqimdir. Bu oqimning atoqli namoyandasi Chikago universitetining professori, iqtisod sohasida Nobel mukofoti sohibi Milton Fridmen (1912) hisoblanadi. Hozirgi zamon monetarizmiga asos solgan, bir guruh iqtisodchilar qalamiga mansub bo’lgan «Pulning miqdoriy nazariyasiga oid tadqiqotlar» nomli asar 1956 yili M.Fridmen muharrirligi ostida chop etildi. Bernar Iv va Koll Jan-Kold ta’rifiga ko’ra, monetarizm (monetary - pul) – bu iqtisodiyotdagi tebranma harakatda pul hal qiluvchi ahamiyatga ega, deb tasdiqlovchi iqtisodiy fandagi oqim. Monetarizm – nafaqat pul to’g’risidagi ta’limot. Bu maktab vakillarining diqqat markazida pul kategoriyasi, pul-kredit dastaklari turadi; ammo ularni pul mexanizmi, bank tizimi, pul-kredit siyosati, valyuta munosabatlari shunchaki qiziqtirmadi. Monetaristlar ushbu jarayonlarni pul muassasasi bilan ishlab chiqarish o’rtasidagi bog’liqlikni aniqlash uchun tadqiqot qildilar. Monetarizm keynschilar ta’limotiga muqobil nazariya sifatida yuzaga kelgan va erkin bozor iqtisodiyoti nazariyasi hisoblanadi.

M.Fridmen – erkin bozor tarafdori. Uning tasdiqlashicha, erkinlik va xususiy tadbirkorlik o’rtasida ichki bog’liqlik mavjud. Faqat xo’jalik erkinligi sharoitida siyosiy erkinlikka, iqtisodiy samaradorlikka va tenglikka erishish mumkin. Iqtisodiyotda nima qilish kerakligini millionlab kishilardan ko’ra davlat amaldorlarining yaxshi bilishi dargumon, deydi M.Fridmen. Davlatning xo’jalik jarayonlarga aralashuvi iqtisodiyotning o’zini-o’zi tartiblash tizimini buzushga olib keladi. Shuning uchun davlat pul va ishlab chiqarish barqarorligini ta’minlagan holda, pul muomalasini nazorat qilish bilan cheklanmog’i lozim.

Pulga bo'lgan talab va taklif.

Kishi bozor iqtsodiyoti sharoitida o'z boyliklarini har xil shakllarda (pul, qimmatli qog'ozlar, er uchastkasi, ko'chmas mulk va boshqa ko'rinishlarda) saqlashi mumkin. Har kim o'z boyligini ko'paytirishga va aynan qaysi shaklda saqlash maqsadga muvofiq kelishiga intiladi.

Boylikning bir qismini pul shaklida ushlab turish maqsadga muvofiq. Negaki pul likvidli, unga har qanday tovar sotib olish mumkin. M.Fridmenning real kassa qoldiqlariga bo'lgan talab formulasi quyidagi ko'rinishga ega:

$$Dm=M/P=F(Rb, Re, Pe, K, Y/P, u)$$

Bu erda: M/R – real kassa qoldiqlariga bo'lgan talab, Rb va Re – obligatsiyalardan olinishi mumkin bo'lgan nominal daromad normasi, Pe – baholar o'zgarishi sur'atlari, K – moddiy ashyoviy shaklda jamg'arilgan boyliklar ulushi, Y/P – real daromad, u - hisobga olinmagan omillar. Bundan tashqari real daromad hajmi pulga bo'lgan talabning bosh omili hisoblanadi. Boshqacha aytganda, bunda biz pulning miqdoriy nazariyasining kembridj variantiga muvofiq keladigan (real kassa qoldiqlariga bo'lgan talab milliy daromad miqdori bilan aniqlanadi) modelni ko'ramiz.

Lekin M.Fridmen bo'yicha, pulga bo'lgan talab joriy daromad funktsiyasi emas, balki «doimiy» daromad funktsiyasidir. Doimiy daromad bu joriy va kelajakda kutiladigan daromadlarning o'rtacha yig'indisi. Doimiy daromad joriy daromadga qaraganda ancha barqaror. Mabodo joriy daromad pasaygan taqdirda ham, individ kelajakda ko'p pul tushumiga ega bo'lishga umid qiladi va, shu boisdan, pulga bo'lgan talabni unchalik kamaytirmaydi. Shunday qilib, pulga bo'lgan talab va demak uning aylanish tezligi, ancha mustahkam, barqaror hisoblandi.

Shunday bo'lsa ham kuchli inflyatsiya sharoitida «puldan qochish» kabi holat kuzatiladi. Fillip Keygan (1927) yuqorida eslatib o'tilgan «Pulning miqdoriy nazariyasiga oid tadqiqotlar» kitobiga kiritilgan maqolasida, inflyatsiyaning kutilishi qanday qilib iqtisodiy sub'ektlarni real kassa qoldiqlari miqdorini keskin kamaytirishga majbur qilishini ko'rsatib beradi, bu pul massasining aylanish tezligini oshiradi. Masalan, Germaniyada 20-yillari giperinflyatsiya davrida real kassa qoldiqlari miqdori inflyatsiyagacha bo'lgan darajadan 1/20 gacha pasaygan.

Pulning eski miqdoriy nazariyasiga muvofiq, baholar darajasining o'zgarish sur'ati pul massasi taklifining o'zgarish sur'atiga tenglashadi. F.Keygan, ishonch hosil qilganimizdek, pul qoldiqlariga bo'lgan talabga nafaqat baho darajasi, balki inflyatsiya sur'ati ham ta'sir etishini ko'rsatib berdi. Bundan tashqari giperinflyatsiya sharoitida real pul qoldiqlariga bo'lgan talab faqat kutiladigan baholar o'zgarishining (inflyatsiyaning kutilishi) funktsiyasi hisoblanadi va M.Fridmen taklif qilgan formula quyidagi ko'rinishni oladi:

$$Dm=f(Pe')$$

Gap shundaki, bahoning o'zgarishi shu qadar kuchli bo'ladiki, shuning uchun uning ta'siri boshqa omillar ta'sirini butunlay «niqoblab» qo'yadi. Shunday qilib, nazariy nuqtai nazardan nominal pul massasini ko'paytirmasdan uning aylanish tezligi hisobiga inflyatsiyaning kuchayishi mumkin deb qaraladi. Garchi, monetaristlarning aytishicha, amaliyotda giperinflyatsiya o'zining rivojlanishi uchun pul massasining mutonosib tarzda ko'payishini taqozo etsa ham.

M.Fridmen qiziqarli empirik faktning mavjudligini ko'rsatib berdi: AQSh da 1870 yildan 1954 yilgacha ijtimoiy mahsulot ko'paygan bo'lishiga qaramasdan, pulning aylanish tezligi umuman olganda pasaygan. O'sha paytgacha (A.Marshall bo'yicha), kredit institutlarining ishlari takomillashganligi sababli, pulning aylanish tezligining oshishi uzoq muddatli moyillikka ega deb, hisoblab kelingan. M.Fridmen esa likvidli aktivlarga bo'lgan talabni «zeb ziynat buyumlariga» bo'lgan har xil talab ko'rinishida tahlil qiladi. Daromadlarning oshishi zeb ziynat buyumlariga bo'lgan talabni rag'batlantiradi va demak, naqd pulga bo'lgan talabni ham. Olimning ko'rsatib berishicha, qisqa muddatli vaqt mobaynida yalpi ichki mahsulotning ko'payishi pulning aylanish tezligini oshishiga olib keladi, negaki iqtisodiy shov-shuvlar paytida pulning harakati tezlashadi.

Pulning muomaladagi miqdori uning taklifini bildiradi. Pul taklifi ancha o'zgaruvchan bo'ladi, u iqtisodiy omillar bilan aniqlanmaydi, balki tashqi ta'sirdan yuzaga keladi. Pul taklifi markaziy bank tomonidan, tijorat banklari beradigan kreditlar miqdori, qimmatli qog'ozlar oldi-sotdisi bilan tartibga solinib turiladi. Pulga bo'lgan talab va pul taklifi monetar muvozanatni yuzaga keltiruvchi asosiy vositalar hisoblanadi. Bunda muvozanat ajralgan holda shakllanmaydi. Pul sektoridagi muvozanat tovar sektorida bo'ladigan jarayonlar bilan o'zviy bog'langan.

Monetar nazariyaga ko'ra, pul miqdorining va pul aylanishi tezligining o'zgarishi jami talabga ta'sir ko'rsatadi. Pul massasi ko'p bo'lsa tovar va hizmatlarga bo'lgan talab yuqori bo'ladi. Pul massasining ko'payishi bilan baholarning o'sishi kelib chiqadi, bu esa tadbirkorlarni ishlab chiqarish hajmini kengaytirishga, mahsulot etishtirshni ko'paytirishga rag'batlantiradi.

2. Monetarizmning asosiy qoidalari. Pul massasi va iqtisodiy tsikllar.

M. Fridmen kontseptsiyasini tasavvur qilish uchun, uning tarofdorlari u yoki bu darajada qo'llab-quvvatlagan asosiy qoidalarni ko'rib chiqamiz.

Birinchi qoida – bozor xo'jaligining barqarorligini tan olish. Monetaristlar fikricha, bozor iqtisodiyoti o'zining ichki xususiyatiga ko'ra barqarorlikka, o'zini o'zi tartiblashga intiladi. Bozor raqobati tizimi mustahkam barqarorlikni ta'minlaydi. Mabodo muvozanat buzilsa baholar uni tuzatishning bosh vositasi bo'lib xizmat qiladi. Nomutonosibliklarning vujudga kelishi odatda ichki sababalar natijasida emas, balki tashqaridan bo'ladigan arashuvlar, davlat tartiblashidagi xatalar natijasi hisoblanadi.

Bozor xo'jaligining barqarorligi to'g'risidagi ushbu qoida J.M.Keynsning iqtisodiyotiga davlat aralashuvining zarurligi to'g'risidagi tasdig'iga qarshi qaratilgandir.

Ikkinchi qoida – pul omilining muhimligi. Iqtisodiyotga ta'sir ko'rsatuvchi turli dastaklar ichida pul dastaklari ustun qo'yiladi. Aynan ular (ma'muriy, baho uslublari emas, soliq tizimi emas) iqtisodiyotni a'lo darajada barqarorlashtirishga qodir.

Agar J.M.Keyns byudjet siyosatini ancha aniq, tezkor va natijasini oldindan bilish mumkin bo'lgan dastaklar sifatida baholagan bo'lsa, M.Fridmen undan farqli ravishda, pul-kredit siyosatini ana shunday tavsiflaydi. Uningcha, (Keynsga qaraganda), pul–kredit siyosati iqtisodiy faollikni ancha kuchaytiradi. U pulni ishlab chiqarish, ish bilan bandlik va baholarni aniqlashda yagona bosh omil sifatida qaraydi.

Pul – bu maxsus tovar; pulning asosiy xususiyati uning likvidligida. Pulni xohlagan paytda almashtirish, unga har qanday tovarni sotib olish mumkin. Pul maxsus funktsiyani amalga oshiradi, tartiblash, barqarorlashtirish rolini bajarishga qodir. U iqtisodiyotga pulni ishlab chiqaruvchi va moliya siyosatini shakllantiruvchi bank tizimi, institutsional tuzilmalar orqali ta'sir ko'rsatadi. Pul bahoga, ist'emolga bo'lgan talabga, xarajatlar darajasiga, ishlab chiqarish hajmiga va tuzilishiga ta'sir ko'rsatadi. M. Fridmen pul harakati (pul massasining o'sish sur'ati) va yalpi ichki mahsulot o'rtasida o'zaro chambarchas bog'liqlik amal qilishiga asoslanadi. Pul massasining o'sish sur'atining tezlashuvi yoki sekinlashuvi faol ish yuritishda, ishlab chiqarishning tsikli tebranishida aks etiladi.

Uchinchi qoida – tartiblash joriy vazifalarga emas, balki o'zoq muddatli vazifalarga mo'ljalangan bo'lishi kerak. Gap shundaki, pul massasidagi o'zgarishlar natijasi asosiy iqtisodiy parametrlarda birdan aks ettirilmaydi, balki biroz vaqtdan keyin ta'siri bilinadi. Odatda lag (vaqtincha o'zilish) bir necha oyni tashkil etadi. U shu narsani bildiradiki, pul massasidagi o'zgarishlar yalpi ichki mahsulotga birdan emas, balki bir oz vaqtdan (oydan) keyin ta'sir ko'rsatadi. Shuning uchun pul siyosati joriy tartibdagi samaraga va qisqa muddatli o'zgarishlarga muljallangan bo'lmay, balki o'zoq muddatli xarakterga ega.

Ayirboshlash tenglamasi.

M. Fridmen kontseptsiyasi garchi o'ziga xosligi bilan ajralib tursa ham, u pulning miqdoriy nazariyaisga asoslanadi. Pulning miqdoriy nazariyasiga ko'ra, pul miqdori bilan baholar darajasi o'rtasida bevosita bog'liqlik mavjud, baholar muomaladagi pul miqdori bilan aniqlanadi, pulning sotib olish qobiliyati esa baho darajasiga bog'liq. Pul massasi ko'paysa baholar o'sadi, va aksincha, pul massasi kamaysa baholar pasayadi, ya'ni boshqa barcha sharoitlar bir xil bo'lganda tovarlarning baholari pul miqdoriga mutanosib tarzda o'zgaradi.

Bir qancha o'rtacha hisob kitoblarga muvofiq, tovar aylanishini ta'minlovchi naqd pul taxminan bir yillik daromadning o'ndan bir qismini tashkil etadi. Boshqacha aytganda pul yiliga o'n marta aylanadi. Pul bir yilda 10 marta aylansa, unda misol uchun 10 mln. so'mlik bir yillik daromadni (mahsulotni) sotish uchun muomalada 1 mln. so'm bo'lishi kerak. Agar muomaladagi pul miqdori 1 mln. so'mdan 2 mln. so'mga ortsa, unda (boshqa shartlar o'zgarmagan holda) baholar ham ikki barobar oshadi.

Ayirboshlash tenglamasi (uni I. Fisher tenglamasi deb atashadi) monetarizmning asosiy tenglamasi hisoblanadi:

$$MV=PQ$$

bu erda M – pul miqdori; V – muomaladagi pulning aylanish tezligi; R – baholar darajasi; Q – ishlab chiqarilgan tovar va xizmatlarning miqdori.

Tenglamaning chap tomonidagi MV jami ishlab chiqarilgan boyliklarni sotib olishga ketgan xaridorlarning umumiy sarflarini bildirsa, o'ng tomonidagi PQ esa ushbu boyliklarni sotishdan tushgan sotuvchilarning umumiy daromadini bildirdi. Agar MV bir yilda ishlab chiqarilgan tayyor mahsulotlarga sarflangan umumiy xarajatlar bo'lsa, unda u nominal sof milliy mahsulotga (SMM) teng bo'lishi kerak, ya'ni SMM = PQ.

Ayirboshlash tenglamasi funktsional bog'liqliklarni ancha aniq tasavvur etishga imkon beradi. Agar pul massasi ortsa yoki (R) baholar, yoki (Q) ishlab chiqarish miqdori o'zgaradi.

Klassiklar muomaladagi pulning aylanish tezligi (V) , va ishlab chiqarilgan mahsulotlar miqdori (Q) pul massasi (M) o'zgarishiga bog'liq bo'lmaydi deb hisoblaganlar. Ularning fikriga ko'ra, ishlab chiqarishning real miqdori davlatning mehnat resurslari holati bilan, ishlab chiqarish quvvatlari bilan aniqlanadi, pulning aylanish tezligi esa ishchilarga har yili to'lanadigan ish haqi miqdoriga o'xshash omillar bilan ifodalanadi.

Monetaristlar juda ko'p amaliy materiallarga asoslangan holda (bu haqida yuqorida aytib o'tildi) pul taklifi nominal SMM ishlab chiqarishda hal qiluvchi omil hisoblanadi, deb xulosa qiladilar. Pul massasi va sof milliy mahsulot o'rtasidagi o'zaro o'zviy bog'liqlik, ularning qayd qilib o'tishicha, M dan nominal SMM yo'nalishi tomon boradi.

Pul massasi va iqtisodiy tsiklar.

M. Fridmen Anna Shvarts bilan birga yozgan «Qo'shma Shtatlarning monetar tarixi (1867-1960 yil)» asarida katta hajmdagi materiallar yordamida pul massasining ko'chayishi bilan iqtisodiy tsikl fazalari o'rtasida bog'liqlik borligini ko'rsatib berdi. U pul massasi o'sishning tezlashuvi yoki sekinlashuvini kuzatib, deyarli 100 yil mobaynida AQSh ning barcha xo'jalik dinamikasi pul massasi harakati bilan aniqlanib kelingan, degan xulosaga kelgan. Pul massasining o'sish sur'atining o'zgarishi ijtimoiy mahsulot o'sishida o'zgarish keltirib chiqaradi. Pul massasining yuqori o'sish cho'qqisi ishlab chiqarishning o'sishini, pul massasining quyi nuqtasi ishlab chiqarishning pasayishini keltirib chiqaradi. Shunday qilib, pul massasi (muomaladagi pul miqdori) iqtisodiy hayotga iste'molchilar va firmalar sarf-xarajatlari orqali bevosita ta'sir ko'rsatadi.

Pul taklifi o'sishi uning «arzonlashuviga» olib keladi (foiz stavkasi pasayadi). Kredit olish foydali hisoblanadi, investitsiya tovarlariga bo'lgan talab kengayadi. Kapital qo'yilmasining ortishi bilan yalpi ichki mahsulot ko'payib boradi, ish bilan bandlik ham oshadi.

Pul taklifining ko'payishi bilan bog'liq bo'lgan o'zgarishlar faqat miqdor ko'rsatkichlarida o'z ifodasini topmaydi. Mahsulotlarning bahosi oshib boradi, lekin ularning oshib borishi bir hil tarzda bo'lmaydi. Turli tovarlar guruhlari o'rtasidagi nisbatlar o'zgaradi. Taklif ishga tushadi: u oldin-arzon tovarlarga, undan so'ng yangi tovarlarga, keyinchalik xizmat ko'rsatishga o'tadi. Baholarning o'zgarishi tarkibiy o'zgarishlarga olib keladi, natijada esa o'zoq muddatli barqaror rivojlanish uchun shart-sharoitlar yaratadi.

Baholarning o'zini-o'zi tartiblab turishi va pullarning sotib olish qobiliyatining tenglashuvi natijasida pul sektori bilan tovar sektori o'rtasida zaruriy aloqa o'rnatiladi.

Demak, monetaristlar pulning bosh funktsiyasi - iqtsodiy rivojlanishning moliyaviy asosi va muhim harakatlantiruvchi kuchi bo'lib xizmat qiladi degan qoidaga asoslanadi. Pul massasiing ko'payishi banklar tizimi orqali resurslarning tarmoqlar o'rtasida taqsimlanishiga ta'sir ko'rsatadi, texnika taraqqiyotiga «yordam beradi», iqtisodiy faollikni qo'llab - quvvatlashga imkon beradi.

Pul dastaklaridan nihoyatda ehtiyotkorlik bilan foydalanish kerak. Pul massasi bilan iqtisodiy o'sish o'rtasida muvozanat bo'lishi zarur. Shu bois M. Fridmen monetar qoidalarni qonun yo'li bilan belgilash taklifi bilan chiqdi, unga ko'ra pul taklifi har yili yalpi ichki mahsulot o'sishi mumkin bo'lgan sur'atda oshishi, ya'ni pul taklifi barqaror ravishda yiliga 3-5% ga ko'payishi lozim. Agar pul massasining o'sish su'ati yalpi ichki mahsulotning o'sish su'atidan past bo'lsa, unda qisqa muddatli davrda ishlab chiqarish pasayadi, lekin o'zoq vaqt o'tishi bilan iqtisodiy o'sish o'zining «tabiiy» holatiga keladi.

M. Fridmen fikri bo'yicha, Buyuk turg'unlik davri eng avvalo federal rezerv tizimining (FRT) iqtisodiyotda pul miqdorining kamayib ketishini bartaraf etishga qurbi etmaganligi bilan bog'liq (fond bozorining sinishi va banklarning xonavayron bo'lishi sababli). Pul massasining etishmasligi esa talabga salbiy ta'sir ko'rsatdi, real

ishlab chiqarish hajmi esa pasayib bordi. Bu erda shu narsani aytish kerakki, monetaristlarning tanqidi behuda bo'lgani yo'q, u keyinchalik o'z foydasini ko'rsatadi. 1987 yil 17 oktyabrda fond bozori sinishi ko'zatildi. Ammo FRT va boshqa markaziy banklarning qat'iy hatti harakati tezda o'z samarasini berdi, rag'batlantiruvchi pul siyosati amalga oshirildi. Foiz stavkasi pasaydi, bu bank ishidagi sarosimani to'xtatdi.

3. Monetar kontseptsiyasining keynschilikdan farqi.

Yuqorida qayd qilib o'tilganidek, pul siyosati pul talabi va uning taklifi o'rtasida nisbat o'rnatishga yo'naltirilgan bo'lishi kerak. Pul taklifining o'sishi (pulning o'sish foizi), baholar barqarorlikni ta'minlaydigan darajada bo'lishi lozim. M. Fridmen fikriga ko'ra bunday darajani aniqlash juda murakkab. Markaziy bank prognozlarida xatolar tez-tez uchrab turadi. Iqtisodiy rivojlanishga aynan qaysi omillar ta'sir ko'rsatayotganligini aniqlash qiyin va hatto mumkin emas. Qabul qilinayotgan qarorlar kechikkan bo'lishi va ba'zida qarama-qarshi natijalarni keltirib chiqarishi ham mumkin: masalan, ba'zan ishlab chiqarishning o'sishini rag'batlantirish ko'zda tutilganda, pasayish kelib chiqadi, ya'ni qabul qilingan qaror o'sishga to'sqinlik qiladi.

«Agar moliya-kredit sohasini ko'rib chiqadigan bo'lsak – deb yozadi M. Fridmen, - ko'pchilik hollarda to'g'ri qarorlardan ko'ra, noto'g'ri qarorlar qabul qilinadi, negaki qaror qabul qiluvchilar faqat cheklangan sohalarini muhokama qiladilar va umuman barcha siyosat oqibatlari yig'indisini e'tiborga olmaydilar». Markaziy bank qisqa muddatli tartiblashning konyukturali siyosatdan voz kechishi va iqtisodiyotga o'zoq muddatli ta'sir ko'rsatish, pul massasini asta sekin ko'paytirib borish siyosatiga o'tishi kerak. Pul massasi nominal YaIM ga ta'sir ko'rsatadi.

Monetar kontseptsiya va monetar tavsiyalar keynschilikdan farq qiladi, ba'zan esa unga qarama-qarshidir. Shu bilan birga iqtisodiyotni tartiblash muammosidagi bu ikki yondashuv o'rtasiga katta chegara qo'yish ham noto'g'ri. Har ikkala nazariya eng avvalo bozor iqtisodiyoti sharoitida qo'llanishga qurilgan. Ma'lum ma'noda har ikkala nazariya bir birini o'zaro to'ldirib turadi (umumiy daromadni aniqlash nazariyasini tashkil etadi). J.M.Keyns daromadlarining xarajatlarga miqdoriy bog'liqligini asoslab berdi, M.Fridmen esa daromadlarning pulga bog'liqligini ko'rsatib berdi. Shu bilan birga J.M.Keyns va M.Fridmen yondoshuvlari o'rtasida bir qator farqlar mavjud. Ularning ba'zilarini umumiy sxemali ko'rinishda aks etirish mumkin:

Keyns	Fridmen
Davlatning bozor xo’jaligiga aralashuvi zarur	Bozor o’zini o’zi tartiblashga qodir
Ish bilan bandlik jami talabga bog’liq	Iqtisodiyot o’zi ishlab chiqarish va ish bilan bandlik darajasini o’rnatadi
Pul massasi ishlab chiqarishga nisbatan xolis (yomon ham, yaxshi ham ta’sir etmaydi)	Pul massasi – baholarning o’sishi va kon’yukturaning o’zgarishi sababchisidir
Asosiy muammo - ishsizlik	Asosiy muammo - inflyatsiya
O’zgaruvchan pul siyosati lozim	Barqaror pul siyosati zarur
Byudjet kamomadi – talabni rag’batlantirish vositasi	Byudjet kamomadi – inflyatsiya sababchisi
Keynschilik – iqtisodiy o’sish nazariyasi	Monetarizm – iqtisodiy muvozanat nazariyasi

Monetarizm ham, Keynschilik ham iqtisodiyotni tartiblash zarurligidan kelib chiqadi. Ularning nazariy tavsiyalari muayyan bir davrda qo’l kelsa, boshqa davrda ish bermaydi. Shu bois iqtisodiy vaziyat va sharoitlarga qarab ulardan foydalanish maqsadga muvofiqdir.

O’z-o’zini tekshirish uchun savollar:

1. Neoliberalizmni vujudga kelishining shart-sharoitlari, keynschilikdan farqi nimadag’
2. Davlatning vazifasi «tunggi qoravul», «sport sudyasi» nimani anglatadig’
3. Chikago maktabining monetar kontseptsiyasi.
4. Fillips egri chizig’ining mohiyati nimadag’
5. Monetar kontseptsiyasining keynschilikdan farqi.

Tayanch iboralari:

- pulga bo’lgan talab;
- pul taklifi;
- «ayirboshlash tenglamasi»;
- likvidli aktivlar;
- asosiy muammo – inflyatsiya;
- barqaror pul siyosati.

Asosiy adabiyotlar:

1,2,3,4,5,6,7,8,9,10,11,12,13,15,16,17.

Qo’shimcha adabiyotlar:

1,2,3,4,5,7,9,10.

10-MAVZU. INSTITUTSIONALIZM.

Reja:

1. Institutsionalizmning umumiy tavsifi. T.Veblen institutsionalizm asoschisi.
2. J.K.Gelbreytning “Yangi industral jamiyat kontseptsiyasi”.
3. Institutsionalizmning asosiy muammosi va masalalari. “Klivergentsiya kontseptsiyasi”. “Xalq kapitalizmi”, “Industrial jamiyatdan keyingi jamiyat”, “Iqtisodiy o’sish bosqichlari”.

Muammoli savollar:

Anti monopol chora-tadbirlarni qo’llanishiga nima sabab bo’ladig’ Anti monopol tadbirlarga nimalar kiradig’ “Bekorchilar sinfi” vakillari deb nimalarni aytish mumking’ Institutsionalizm ta’limotini ilgari suruvchilar qanday vosita va dastaklarga asoslanadilarg’ “Yangi industrial jamiyat kontseptsiyasi”ning mohiyati nimadag’ Qanday nazariya kapitalizm va sotsializm afzalliklariga asoslanadig’

1. Institutsionalizmning umumiy tavsifi. T.Veblen institutsionalizm asoschisi.

XIX asrning oxiri XX asrning boshida yuzaga kelgan konkret-tarixiy sharoit ta’sirida AQSh sotsial-iqtisodiy jihatdan dunyoda eng rivojlangan mamlakatga aylandi. Aynan Amerikada birinchi bo’lib erkin raqobatga asoslangan iqtisodiyotning monopolistik iqtisodiyotga o’tishi bilan bog’liq bo’lgan muammolar ancha keskin shaklda namoyon bo’la boshladi. Bu AQShda ilk bor antimonopol chora-tadbirlarning ishlab chiqilishiga, ularning XIX asrning oxirida mamlakatda qo’llanishilshiga asosiy sabablardan biri bo’ldi. Keyinchalik dunyodagi barcha rivojlangan mamlakatlar bunday chora-tadbirlardan keng qo’llana boshladi.

XX asrning boshida AQSh iqtisodchi-olimlari iqtisodiyotda kuchayib borayotgan monopolistik tendentsiyalarni tahlil qilgach va o’z mamlakatining «antitrest» siyosatiga ta’sir ko’rsatgach, iqtisoiyot ustidan sotsial nazorat qilish kontseptsiyasiga asos soldi. Ularning nazariyasi hozirgi kunda iqtisodiy fanda sotsial institutsional yoki oddiy qilib aytganda institutsionalizm deb ataluvchi yangi yo’nalishni boshlab berdi

«Institutsionalizm» atamasi asosida «institut» tushunchasi yotadi, u institutsionalistlar tomonidan iqtisodiyotda va undan tashqaridagi rivojlanishda asosiy kuch sifatida ko’riladi. Institutsionalizm tarafdorlari «institut»larga xar hil kategoriya va tushunchalarni (masalan, davlat, oila, tadbirkorlik, monopoliyalar, xususiy mulkchilik, kasaba uyushmalari, din, ahloq va shu kabilar), mamlakatdagi an’ana, urf-odat, etika, huquqiy qoidalar, ijtimoiy psixologiya va asosiysi - iqtisodiyot evolyutsiyasini kiritadilar.

Institutsionalizm – bu ma’lum ma’noda iqtisodiy nazariyadagi yangi klassik yo’nalishga muqobildir. Agar yangi klassiklar A.Smitning bozor xo’jaligi mexanizimining takomilashganligi va iqtisodiyotning o’zini-o’zi tartiblashi to’g’risidagi tezisiga va «sof iqtisodiy fan» ga amal qilsalar, institutsionalistlar esa moddiy omillar bilan birga iqtisodiyotning harakatlantiruvchi kuchi deb ruxiy, ma’naviy, huquqiy va boshq omillarni hisoblaydilar. Boshqacha aytganda, institutsionalizm o’zi tahlil qiladigan predmet sifatida sotsial-iqtisodiy rivojlanishning ham iqtisodiy, ham noiqtisodiy muammolarni ilgari surdi. Bunda tadqiqot ob’ekti institutlar-birlamchi yoki ikkilamchi turlarga ajratilmaydi va bir-birlariga qarshi qo’yilmaydi.

T.Veblen – institutsionalizm asoschisi.

Institutsionalizmning vatani AQSh, uning asoschisi Torsten Veblen (1857-1929) hisoblanadi. Zamonaviy institutsionalizm yo’nalishining dastlabki ko’rinishlari T.Veblenning «Bekorchilar sinfi nazariyasi» asarida izohlab berilgan.

Mazkur kitob muallifining fikriga ko’ra, iqtisodiy nazariyalar bilan iqtisodiy reallik o’rtasida juda katta uzilish mavjud. Birinchisi, gormoniyaga (muvozanatga) asoslanadi, ikkinchisida uzluksiz evolyutsiya sodir bo’ladi, yashash uchun keskin kurish ketadi. Buyumning foydaliligi va unga erishishning qiyin va mushkulligini doimo taqqoslab boruvchi «iqtisodiy odam» modeli shak-shubxasiz eskirdi. Haqiqatda esa insonning hatti harakati juda ko’p omillarga bog’liq, ko’pincha ichki qarama-qarshiliklarga. Taqlid qilishga va raqiblikka bo’lgan tug’ma moyillik bilan birga, uning hatti harakatiga an’ana, ahloq, urf-odat, shuningdek obro’ga bo’lgan intilish juda kuchli ta’sir ko’rsatadi. Shuning uchun iqtisodiy tahlil qilishda har xil «institutlarni» (ular yuqorida ko’rib chiqildi) hisobga olish zarur.

T.Veblenning fikriga ko’ra, alohida sub’ektlarning hatti harakatini emas, balki kasaba uyushmalarining, siyosiy partiyalarning ish harakatini o’rganish kerak. Iqtisodiy nazariya bilan iqtisodiy sub’ektlarning asosiy unsurlari (er egalari, ishchilar, kapitalistlar va injener - texnik ishchilar) o’rtasidagi o’zaro munosabatlarni aniqlash muhim ahamiyatga ega. Iqtisodiyotda ularning roli har xildir.

Bozor xo’jaligi amal qilishining dastlabki bosqichida hokimiyat va mulk tadbirkorlar qo’lida bo’ladi. Oldin yagona bo’lgan bu sinf keyinchalik kapital egalariga va ishlab chiqarishni tashkil etuvchilarga bo’linadi. Kapital egalarini faqat o’z kapitallariga keladigan foyda qiziqtiradi, ular o’z kapitallarini ishlab chiqarishga qo’ymaydilar, balki faqatgina kreditga beradilar. Ularning daromad manbai real sektor emas, balki moliya sohasida aylanib turuvchi qimmatli qog’ozlar hisoblanadi. Bu ma’noda kapital egalari bekorchilar sinfini tashkil etadi. Ishchilar, shuningdek ishlab chiqarishni tashkil etuvchilar va texnik mutaxassislar unumli sinf hisoblanadilar, ular o’z kapitallariga ega emas va bekorchilar sinfi kreditga qo’ygan vositalardan foydalanib ish yuritadilar.

Bekorchilar sinfining xukumronlik mavqei barcha iqtisodiyotda kreditning rolini haddan tashqari oshirib yuboradi. Kapitalning anchagina qismi chayqovchilik maqsadlarga foydalaniladi va ishlab chiqarishni rivojlantirishga yo’naltirilmaydi.

Kredit inflyatsiyasi vujudga keladi, uning orqasidan ssudani zudlik bilan qoplash talabi zarurligi kelib chiqadi. Natijada ommaviy bankrotlik va turg'unlik yuzaga chiqadi, ular o'zining davom etishi muddati bo'yicha iqtisodiy yuksalish davridan ancha ortib ketadi.

Bekorchilar sinfi bilan unumli sinf o'rtasidagi antagonizmning echilishi hokimiyatning texnokratlar qo'ligi o'tishiga olib keladi. Kapitalga bo'lgan mulkchilik aktsionerlik shaklini oladi va shu bilan xususiy mulk bo'lishdan to'xtaydi.

Institutsionalizmdagi rahnamolar.

Institutsionalizm yo'nalishiga yangi hayot bag'ishlagan Amerika iqtisodchilari Jon Kommons (1862-1945) va Uesli Mitchell (1874-1948) hisoblanadi.

J.Kommons o'zining «institutsional iqtisodiyot» kitobida xo'jalik jarayonlarga ta'sir etuvchi har xil noiqtisodiy (avvalo huquqiy) omillarni tadqiqot qildi. U Amerika ishchilar harakati, kasaba uyushmalarining va tadbirkorlar ittifoqining tashkil topishi tarixini o'rgandi, mehnat huquqini tahlil qildi. J.Kommons fikriga ko'ra, jamiyatning huquqiy tizimi xo'jalik hayotida hal qiluvchi ahamiyatga ega. Uningcha, bitim (sdelka) iqtisodiy tizimning bosh bo'g'ini hisoblanadi. Bitim ishtirokchilari sifatida ko'proq individlar emas, balki kasaba uyushmalari va tadbirkorlar ittifoqlari qatnashadilar. Bitim o'z tabiatiga ko'ra uning ishtirokchilari manfaatlari ixtilofli bo'lishini taqozo etadi. Bunda xakamlik vazifasini davlat o'z zimmasiga oladi. U vujudga keladigan qarama-qarshiliklarni echib berish uchun huquqiy mexanizmni ishlab chiqishi lozim. Masalan, yollanma ishchilar bilan tadbirkorlar o'rtasida kelib chiqishi mumkin bo'lgan qarama-qarshiliklar kasaba uyushmalari va tadbirkorlarning maqsadga muvofiq o'zaro ta'siri, samarali mehnat huquqi va maxsus hukumat hay'ati faoliyati tufayli echilishi mumkin.

J.Kommons o'zining ijtimoiy hayotga bo'lgan qarashlarini tajribada realizatsiya qilish maqsadida Amerika mehnat federatsiyasi bilan faol hamkorlikda ish yuritdi. 1935 yili uning ta'sirida AQShda pensiya ta'minotiga asos solgan «Sotsial himoya to'g'risida akt» qabul qilindi.

U.Mitchell fikriga ko'ra kishilar faoliyatida asosiy harakatlantiruvchi kuch pul hisoblanadi. Aynan moliyaviy institutlar inson hatti harakatining xarakterini aniqlab beradi. U.Mitchell o'z asarlarida axborotlarni ishlashda statistik tahlil vositalaridan va matematik uslublardan keng qo'llandi. Mazkur uslub bozor kon'yukturasi dinamikasini empirik (tajribaga asoslangan) tadqiqot qilishga, kapitalistik xo'jalikning bir qator tsiklli tebranish qonuniyatlarini ochib berishga imkon berdi. Uningcha, har bir tsikl o'ziga xosligi bilan ajiralib turiladi, ularning asosida juda ko'p sabablar yotadi, ular betakrordir. Shuning uchun bitta universal tsikllar nazariyasi bo'lishi mumkin emas.

U.Mitchell o'z tadqiqodlariga asoslangan holda davlatning iqtisodiyotga aralashuvi yordamida inqirozsiz tsikl kontseptsiyasini asoslab berishga harakat qildi. Maxsus davlat rejalashtiruvchi organlarini tuzish, uning fikriga ko'ra, tsiklli tebranishni yumshatish va qulay iqtisodiy kon'yukturaga erishish vositasi bo'lishi kerak. Bunda rejalashtirish majburiy xarakterda emas, balki tavsiyali xarakterda

bo'lib, u real, erishish mumkin bo'lgan pirovard maqsadlar ko'zda tutilgan ilmiy prognozlashtirishga asoslangan.

U. Mitchellni AQShda iqtisodiy tadqiqodlar milliy byurosi asoschisi va iqtisodiyotdagi tsiklli hodisalarni birinchilardan bo'lib tadqiqot qilgan iqtisodchi deb tan olinishi unga katta shuhrat keltirdi. U psixologik tahlilni hisobga olgan holda, sotsial-madaniy muammolar bilan birgalikda pul, moliya va kredit omillari sohasidagi iqtisodiyotga davlatning ta'sir ko'rsatishi mumkin va zarur deb hisobladi.

2. J.K.Gelbreytning "Yangi industral jamiyat kontseptsiyasi".

Institutsionalistlar asta-sekin boshqa iqtisodiy maktablar talqin qila boshlagan iqtisodiy muammolarni tahlil qila boshladilar. Lekin bunda ular o'z tahlilini har xil siyosiy va sotsial madaniy institutlarni hisobga olgan holda olib bordilar. Asosiy e'tibor ijtimoiy samaradorlik va ijtimoiy xarajatlar tushunchasiga berila boshladi.

Ikkinchi jahon urushidan keyin sof institutsionalizm bir oz susaydi, ammo Jon Kennet Gelbreyt (1909 yil tug'ilgan) asarlarida bir muncha o'zgargan shaklda qaytadan tiklandi. Uning «Yangi industrial jamiyat» nomli asosiy asari iqtisodiyotda «texnostruktura»ning tahlili va roliga bag'ishlangan. Texnostruktura deganda, J.K.Gelbreyt fikricha, texnalogiya, boshqaruv, moliya bo'yicha olimlarni, konstruktorlarni, mutaxassislarni o'z ichiga oluvchi jamiyat qatlamlari va umuman olganda, yirik korporatsiyalarning normal ishlashini ta'minlash uchun kerak bo'lgan barcha narsalar tushuniladi.

J.K.Gelbreyt fikriga ko'ra, hozirgi zamon bozor iqtisodiyoti hatti harakati murakkab texnikalarni ishlab chiqaruvchi yirik korporatsiyalar bilan aniqlanadi. Zamonaviy korporatsiyalarda real iqtisodiy hokimiyat kapital egalariga emas va hatto menejerlarga ham emas, balki texnalogik bilim egalari – texnostrukturaga tegishli bo'ladi. Texnostruktura vakillari ishlab chiqarish to'g'risida o'ziga xos professional bilimga va qaror qabul qilish uchun zarur bo'lgan axborotlarga ega. Albatta, rasmiy jihatdan muhim qarorlar, qoidaga ko'ra, kompaniyaning etakchi menejerlari – direktor va uning o'rinbosarlarining alohida huquqi hisoblanadi. Lekin barcha qarorlarni qabul qilish deyarli 100 foiz axborotlarga bog'liq. Axborotlar esa texnostruktura «nazorati» ostida bo'ladi.

Texnostrukturaning hukmronlik qilish sababini J.K.Gelbreyt tarixiy o'xshashlik nuqtai nazaridan asoslab berishga harakat qiladi. Industrial jamiyatgacha bo'lgan davrda asosiy ishlab chiqarish omili er hisoblangan, negaki u ancha noyob resurs sifatida bo'lgan. Shuning uchun real hokimiyat er egalariga qarashli bo'lgan. Buyuk geografik kashfiyotlar va sanoat to'ntarilishi natijasida er resurslari o'zining noyoblik xususiyatini yo'qotadi va ishlab chiqarishning hal qiluvchi omili kapital kelib chiqadi. Hokimiyat kapital egalari qo'liga o'tadi. Zamonaviy jamiyatda eng noyob resurs – axborot, fan-texnika bilimi. Shuning uchun real hokimiyat texnostruktura qo'lida.

T.Veblen o'z nazariyasida, texnokratiya jamiyatda oldingi qatorlarda bo'lish kerak deb aytgan bo'lsa, J.K.Gelbreyt esa, u amalga oshirildi deb tasdiqlaydi.

Hozirgi zamon bozor iqtisodiyotining barcha eng muhim hodisalarini J.K.Gelbreyt zamonaviy texnika taraqqiyotining to'g'ridan-to'g'ri va bevosita natijasi deb tushuntiradi. Texnika va texnalogiya, uning fikriga ko'ra, hozirgi zamon kapitalizmi uchun xarakterli bo'lgan yangi iqtisodiy belgilarni vujudga keltiradi. Ulardan eng muhimi rejalashtirishdir. Korporatsiyalarni boshqaruvchi texnostruktura ularning ish faoliyatini bir necha yil oldinga rejalashtiradi. Rejalashtirish va bitimlar tizimi (xom ashyo, asbob ukunalar, ilmiy va konstruktorlik ishlamalarni etkazib berish bo'yicha) barqarorlikni keltirib chiqaradi, raqobatni esa bartaraf etadi. Chunki reja raqobat bilan unchalik «chiqisha olmaydi». Shuning uchun hozirgi zamon iqtisodiyotida muttasil va har tomonlama korporatsiyalararo shartnomalar tuzuladiki, ular bozorning boshqarilib turilishini, barqaror bo'lishini ta'minlaydi. Stixiyali bozor va erkin raqobat faqat darsliklarda qolib ketadi, zamonaviy rivojlangan mamlakatlar iqtisodiyoti esa, uzoq muddatli rejalashtirish asosida texnostruktura bilan boshqarilib turiladi.

J.K.Gelbreyt o'zining keyingi asarlarida texnostrukturaga nisbatan tanqidiy fikrlarni aytgan. U infrastrukturani «bozor tizimini» eksplutatsiya qilishda (mayda va o'rta biznesni), davlat amaldorlari bilan qo'shilib ketishda, qurollanish ketidan quvishda, tabiiy resurslardan foydalanishdagi isrofgarchilikda, bozorga ta'sir ko'rsatishning monopolistik uslublarini qo'llashda ayibladi. Yirik korporatsiyalar davlat mashinasi bilan uzviy bog'langan va undan naf ko'radi: qulay buyurtmalarni va soliq imtiyozlarini oladi, raqobat kurashida siyosiy mexanizmdan foydalanadi. J.K.Gelbreyt davlat va jamiyat tomonidan texnostruktura faoliyati tartibga solinib turilishini qayd qilib o'tadi.

U shuningdek mayda va o'rta tadbirkorlikni va sotsial texnostrukturani (uy-joy qurilishini, ijtimoiy transportni, tibbiy xizmatni, qishloq xo'jaligini, san'atni) davlatning qo'llab quvvatlashini talab qilib chiqdi. «Bozor tizimida» bahoni va ish haqini bevosita tartiblash, uning fikricha, tadbirkorlarda va ishchilarda kelgusidagi baho va daromadlarga bo'lgan ishonchini o'yg'otadi. Bu ishlab chiqarish va xususiy investitsiyalarning barqarorlashuviga olib keladi. Davlatning aralashuvi eng avvalo «bozor tizimi» zarar ko'radigan inflyatsiyani to'xtatish uchun ham zarur. Hukumat korporatsiyalar bilan nufuzli kasaba uyushmalarining o'zaro ta'sir ko'rsatish jarayoniga aralashuvi va yirik biznesdagi baho va mehnat haqi darajsini bevosita nazorat qilib turishi kerak.

3. Institutsionalizmning asosiy muammosi va masalalari. "Klivergentsiya kontseptsiyasi". "Xalq kapitalizmi", "Industrial jamiyatdan keyingi jamiyat", "Iqtisodiy o'sish bosqichlari".

Nobel mukofoti sohibi, gollandiyalik olim Yan Tinbergen 60-yillari ilgari surgan konvergentsiya kontseptsiyasi ko'pchilik iqtisodchilar tomonidan qo'llab quvvatlandi. Ushbu kontseptsiyaga ko'ra kapitalizm bilan sotsializm rivojlana borgan sari har ikkalasida o'xshash belgilar yuzaga keladi (kapitalizmda rejali ish roli oshib boradi, sotsializmda bozor munosabatlari rivojlanadi), tafovutlar asta-sekin yo'qolib boradi. Ishlab chiqarish sharoitlari, madaniyat va fan-texnikaning rivojlanishi umumiy taraqqiyot natijasida har ikkalasida tobora bir xillashib boradi. Kapitalizm

ham, sotsializm ham ayni bir xil muammolarni hal qilishga, ularni hal etishning bir xil uslublarini qo'llashga intiladi.

Konvergentsiya texnikada, iqtisodiyotda, siyosatda, sotsial sohada kuzatiladi. Ya.Tinbergan hozirgi paytda hech qaerda «sof kapitalizm» yo'q deb hisoblaydi. Bu borada fikr yuritgan J.K.Gelbreyt texnika taraqqiyotini kapitalizm va sotsializmning yaqinlashuvi negizi sifatida ilgari suradi. U konvergentsiya moyilligini yirik ishlab chiqarishning o'sishida, jami talabning davlat tomonidan tartibga solinib turishi va hakozolarda ko'radi. «Biz, - deb xulosa qiladi Gelbreyt, - go'yo turlicha bo'lgan ikkita industrial tizimning konvergentsiyasi hamma eng muhim sohalarda sodir bo'layotganligini ko'rib turibmiz».

Iqtisodiyotni davlat yo'li bilan tartibga solib turishni birinchi o'ringa qo'ygan A.Bergson «har ikkala tizim unchalik xilma-xil emas va keyinchalik ular o'rtasidagi tafovut yanada ko'proq kamayib borishi mumkin», deb yozadi.

Amerika sotsioligi P.Sorokin barcha asosiy yo'nalishlar bo'yicha tabiatshunoslik va texnika, ijtimoiy fanlar, maorif, san'at, din, nikoh va oila, iqtisodiy tizim, ijtimoiy munosabatlar, siyosiy tizim sohalarida kapitalizm bilan sotsializmning yaqinlashuvini targ'ib qildi. Uning fikricha, kapitalizm va sotsializmning o'zaro konvergentsiyasi oqibatida ulardan farq qiladigan qandaydir oraliq jamiyat yuzaga keladi.

«Xalq kapitalizmi».

Urushdan keyingi yillari institutsionistlar o'zlari oldin taklif qilgan «boshqaruvchilar inqilobi» va «jamoa kapitalizmi» kontseptsiyalarini davom ettirdilar. Mazkur kontseptsiyaga binoan hozirgi zamon g'arb mamlakatlarida hokimiyat ayrim shaxslar qo'lida emas, balki jamoalar, eng avvalo texnokratlar va menejerlar qo'lida bo'ladi. Bu mulkning juda ko'p mayda aktsionerlar o'rtasida bo'linib ketishi bilan va ishlab chiqarish jarayonining qiyinlashi bilan bog'liq. Institutsionalistlar tomonidan ishlab chiqilgan iqtisodiy fandagi boshqa yo'nalish – iqtisodiy rivojlanish nazariyasidir. Bunda asosiy e'tibor iqtisodiy o'sishning texnikaviy-xo'jalik omillariga (texnikaning rivojlanishi darajasi, ijtimoiy mahsulotdagi investitsiyalar ulushi va b.) qaratilgan.

40-yillari «xalq kapitalizmi» kontseptsiyasi shakllandi, unda XIX asr oxiridan boshlab kapitalistik tizimda yuz bergan o'zgarishlar qayd etiladi. Yirik korporatsiyalar va davlat tomonidan bozorning tartibga solinib turilishi bozordagi beqarorlikni va ortiqcha ishlab chiqarish inqirozini bartaraf etishga imkon beradi. Aktsiyalarning keng tarzda tarqalishi yollanma ishchilarni kapital egalariga aylantiradi, bu hol asta-sekin kapitalistlar bilan yollanma ishchilar o'rtasidagi qarama-qarshilikka barham beradi. Davlatning faol qayta taqsimlash siyosati, keng aholi qatlamining mulkchilikda va kichik biznesda qatnashishi, yuqori iqtisodiy o'sish sur'atlari tufayli umumiy farovonlik darajasining oshishi - bular hammasi sotsial guruhlar o'rtasidagi tafovutni yo'qotadi, sinfiy ixtilof asosini bartaraf etadi.

Mazkur o'zgarishlar jamiyatning sotsial-psixologik holatiga ijobiy ta'sir ko'rsatdi va iqtisodiy rivojlanishga imkoniyat yaratib berdi. Bu xususida

R.Xeylbruner tasdiqlaganidek: «kapitalizm yangi tizim tufayli ancha diqqatga sazovor va hech qachon boshidan kechirmagan uzoq muddatli iqtisodiy o'sish yo'liga o'tdi… Ushbu tizim tufayli sanoati rivojlangan mamlakatlarda aholining keng qatlamini o'z ichiga olgan mislsiz rivojlanish qo'lga kiritildi».

«Industrial jamiyatdan keyingi jamiyat».

60-yillarning oxiriga kelib aholi turmush darajasining o'sishi, xizmat ko'rsatish sohasining va iqtisodiyotda axborot sektorining roli kuchayib borishi bilan jahon iqtisodiy adabiyotlarida «Industrial jamiyatdan keyingi jamiyat» kontseptsiyasi keng tarqala boshladi.

Amerika sotsiologi Deniel Bell (1919) hozirgi zamon ijtimoiy tizimini asosiy xarakatlantiruvchi va qayta tashkil etuvchi kuch fan-texnika inqilobi deb hisoblaydi. Fan-texnika inqilobi ta'sirida iqtisodiy jarayonlarda, mulkchilik munosabatlarida, hokimiyatning tuzilishida, madaniyat, ma'naviyat va mafkura sohasida juda katta o'zgarishlar amalga oshiriladi. «Industrial jamiyatdan keyingi jamiyat» tizimining o'ziga xosligi shundan iboratki, u eng avvalo xizmat ko'rsatish jamiyati bo'lib, aholining ko'pchiligi shu sohada ish bilan band bo'ladi. Bu jamiyat yana shu bilan ifodalanadiki, iqtisodiyot «uyg'unlashgan xarakter» kasb etadi, uning rivojlanish sur'ati oshadi, umumiy farovonlik, aholi jon boshiga to'g'ri keladigan daromadlarning yuksak darajasi ta'minlandi, axborot hal qiluvchi ahamiyat kasb etadi.

Axborot umumxalq boyligi hisoblanadi, uni monopollashtirish juda qiyin. Shuning uchun xususiy mulk va bozor mexanizmlari roli pasayib bormoqda: «Hozir mulkchilik yuridik yasama vaziyatdan bo'lak narsa emas; korporatsiyalar xususiy mulkchilik instituti belgilarini yo'qotdi va faqat tashkil qilish shakli hisoblanadi». Insonning jamiyatdagi o'rni, mavqei va nufuzi endi uning mulkiy boyligidan ko'ra, uning malakasi v bilim darajasiga ko'proq bog'liq bo'ladi.

Haqiqatdan ham jamiyatda xizmat ko'rsatish va axborot sohasining yuksak darajada rivojlanishi bunday jamiyatda sifat o'zgarishlar yuz berganligidan dalolat beradi.

Amerika olimi Uolt Rostou (1916) o'zining «Iqtisodiy o'sish bosqichlari» (1960) kitobida jamiyatning xo'jalik rivojlanishi bosqichlarini ko'rsatib berishga harakat qildi. Rostou jamiyat taraqqiyotining bosqichlarini chegaralashga asos qilib texnikaviy – xo'jalik ko'rsatkichlarini – texnika taraqqiyoti darajasi, jamg'arish normasi, iste'mol darajasini oladi. Unda sotsial omillar ikkinchi o'ringa suriladi va ular texnalogik sharoitlarni ta'minlash uchun qancha zarur bo'lsa, faqat shuncha darajada tahlil qilinadi.

Iqtisodiy o'sish qonuniyatlari iqtisodiy tizim xususitlariga bog'liq emas, ular bozor va shuningdek buyruqbozlikka asoslangan iqtisodiyotda bir xil hisoblanadi.

U.Rostou iqtisodiy taraqqiyotning beshta bosqichini ko'rsatib beradi:

1. An’anviy jamiyat: «Nyutongacha bo’lgan fan va texnika» bilan hamda qishloq xo’jaligining ustunligi bilan ifodalanadi.
2. O’tkinchi jamiyat. Bu erda iqtisodiy o’sish uchun shart-sharoitlar yaratilgan bo’ladi: fan yutuqlari ishlab chiqarishga tadbiq etiladi, banklar paydo bo’ladi, ishlab chiqarishni investitsiyalash kuchayadi.
3. Yuksalish davri (sanoat inqilobi): eski an’anviy uklad asosan tugatiladi, iqtisodiy o’sish normal holat hisoblanadi, ishlab beruvchi sanoatning asosiy tarmoqlarining jadal rivojlanishi amalga oshiriladi, davlat eksportni rag’batlantiradi.
4. Etuklik bosqichi: aholining o’sishga qaraganda mahsulot ishlab chiqarishning doimo ortiq bo’lishi ta’minlanadi, milliy iqtisodiyotning jahon xo’jaligiga integratsiyalashuvi kuchayadi, an’anviy jamiyat batmom tugatiladi.
5. Ommaviy iste’mol bosqichi: uzoq muddat foydalaniladigan iste’mol buyumlari va xizmat ko’rsatish asosiy ahamiyat kasb etadi.

U.Rostou AQSh iqtisodiy tizimini ijtimoiy evolyutsiyaning yuqori bosqichi, ommaviy iste’molning yuqori darajasi bosqichi, barcha boshqa mamlakatlarning kelajakdagi rivoji uchun model deb tasvirlaydi. Uningcha, kommunizm – bu industrlashtirishni jadallashtirish zarurati tug’ulgan hollarda «o’tkinchi davrning kasali», «yagona industrial jamiyat»ga o’tishning mumkin bo’lgan yo’llaridan biridir. Sotsializm yuksalish bosqichiga yaqinlashganda va yuksalish bosqichining o’zida jamiyatni jadallashtirishga qodir. «Ammo kommunizm o’z mohiyatiga ko’ra yuqori ommaviy iste’mol davrida barham topishi kerak». Hozir hammaga ayonki, bu bashorat amalga oshdi.

O’z-o’zini tekshirish uchun savollar:

1. Institutsionalizni paydo bo’lishining shart-sharoitlari.
2. Institutsionalizmning mohiyati va o’rganish uslubiyati nimalardan iboratg’
3. T.Veblenning asosiy asaridagi g’oyalar, «Veblen effekti» nimani bildiradig’
4. Ma’muriy kapitalizm nimag’
5. Kon’yuktur – statistik oqimining mohiyati.
6. Institutsionalizmning evolyutsiyasi davridagi olimlar va ularning g’oyalari.

Tayanch iboralari:

- davlat;
- kasaba uyushmasi;
- yirik korporatsiyalar;
- urf-odat, an'ana;
- «bekorchi sinf»;
- «texnostruktura»;
- «konvergentsiya»;
- «yangi industrial jamiyat».

Asosiy adabiyotlar:

1,2,3,4,5,6,7,8,9,10,11,12,13,15,16,17,18.

Qo'shimcha adabiyotlar:

2,3,4,6,10.

Asosiy adabiyotlar:

1. Karimov I.A. Amir Temur haqida so'z. T.: «O'zbekiston». 1996.
2. Karimov I.A. Xavfsizlik va barqaror taraqqig't yo'lida. T.: "O'zbekiston" 1998. Tom 6.
3. Karimov I.A. Tarixiy xotirasiz kelajak yo'q. T.: «Sharq». 1998.
4. Karimov I.A. O'zbekiston buyuk kelajak sari. T.: «O'zbekiston»1998.
5. Karimov I.A. Biz kelajagimizni o'z qo'limiz bilan quramiz. T.: "O'zbekiston" 1999. Tom 7.
6. Karimov I.A. Ozod va obod Vatan, erkin va farovon hag't pirvord maqsadimiz. T.: "O'zbekiston" 2000.
7. Karimov I.A. Vatan ravnaqi uchun har birimiz ma'sulmiz. T.: "O'zbekiston" 2001 Tom 9.
8. Karimov I.A. Iqtisodig'tni erkinlashtirish, resurslardan tejamkorlik bilan foydalanish - bosh yo'limiz. "O'zbekiston ovozi", 2002 y., 16 fevral.
9. Blaug M. Ekonomicheskaya misl v retrospektive. M.: 1994.
10. Bele-Baverk Osnovi teorii tsennosti xozyaystvennix blag. M.: "Ekonomika" 1992.
11. Keyns Dj.M. Obshchaya teoriya zanyatosti, protsentov i deneg. M.: 1993.
12. Menger K. Osnovaniya politicheskoy ekonomii. (Avstriyskaya shkola v politicheskoy ekonomii) M.: "Ekonomika" 1992.
13. Marshall A. Printsipi ekonomicheskoy nauki. M.: "Progress" 1993.
14. Oyken V. Ekonomicheskie sistemi. M.: 1993.
15. Samuelson P. Ekonomika. M.: "Algon" 1992.
16. Xaysk F.A. Doroga k rabstvu. M.: "Ekonomika" 1992.
17. Erxard L. Blagosostoyaniya dlya vsex. M.: 1991.
18. Ekonomicheskie misli. M.: 1995.

Qo'shimcha adabiyotlar:

1. Bartenev S.A. Ekonomicheskie teorii i shkoli. M.: «Bek". 1996.
2. Vseminaraya istoriya ekonomicheskoy misli. M.: "Misl" 1997.
3. Jid. Sh., Rist Sh., Istoriya ekonomicheskix ucheniy. M.: "Tsentr" 1998.

1. Ibragimov A. Biz kim O'zbeklar. T.: "Sharq" 1999.
2. Islamov A., Egamov E. Iqtisodiy ta'limotlar tarixi. (o'quv qo'llanma) T.: 2001.
3. Iqtisodiy ta'limotlar tarixi (o'quv qo'llanma) T.: TDIU. 1997.
4. Kostyuk V.N. Istoriya ekonomicheskix ucheniy. M.: "Tsentr" 1998.
5. Mayburd E.M. Vvedenie v istoriyu ekonomicheskoy misli. Ot prorokov do professorov. M.: 1996.
6. Titova N.E. Istoriya ekonomicheskix ucheniy. M.: Gumanitarniy izdatelskiy tsentr. VLADOS. 1997.
7. Fridmen M. Kolichestvennaya teoriya deneg. M.: "Elf-Press" 1996.
8. Xrestomatiya po ekonomicheskoy teorii. M.: 2000.
9. Yusupov Yu.K. Stanovlenie i razvitie ekonomicheskoy nauki. T.: A.O. "Uchqun" 1999.
10. Yadgarov Ya.B. Istoriya Ekonomicheskix ucheniy. M. Infra-M.: 1999.